тираж 500 экз.

еженедельная калининградская городская газета

Гражданин

№ 12 (2382)

12+

30 марта 2023 г.

издаётся с 30 сентября 1991 года

АДМИНИСТРАЦИЯ
ГОРОДСКОГО ОКРУГА «ГОРОД КАЛИНИНГРАД»

ПОСТАНОВЛЕНИЕ

от 28.03.2023 г. №181 г. Калининград

Об изъятии для муниципальных нужд земельного участка с кадастровым номером 39:15:133211:148, жилого помещения, находящегося в многоквартирном аварийном доме №23 по улице Тульской в городе Калининграде

На основании статей 11, 49, 56.2-56.11 Земельного кодекса Российской Федерации, статей 235, 239.2, 279, 281, 282 Гражданского кодекса Российской Федерации, статьи 32 Жилищного кодекса Российской Федерации, статьи 16 Федерального закона от 06.10.2003 №131-ФЗ «Об общих принципах организации местного самоуправления в Российской Федерации», статей 3, 47 Устава городского округа «Город Калининград», постановления администрации городского округа «Город Калининград» от 29.04.2016 №606 «О признании многоквартирного дома №23 по ул. Тульской аварийным и подлежащим сносу и отселении из него физических лиц», в рамках реализации муниципальной программы «Переселение граждан из аварийного жилищного фонда и муниципальных жилых помещений, признанных непригодными для проживания, расположенных на территории городского округа «Город Калининград», утвержденной постановлением администрации городского округа «Город Калининград» от 30.12.2020 №1206, администрация городского округа «Город Калининград» **постановляет**:

1. Изъять для муниципальных нужд городского округа «Город Калининград» земельный участок с кадастровым номером 39:15:133211:148 площадью 612 кв. м, жилое помещение с кадастровым номером 39:15:133211:160 (квартира №2) общей площадью 29,6 кв. м, находящееся в многоквартирном аварийном доме №23 по улице Тульской в городе Калининграде, расположенном на изымаемом земельном участке.

2. Комитету муниципального имущества и земельных ресурсов администрации городского округа «Город Калининград» (Радковский С.А.):

1) в течение десяти дней со дня подписания постановления направить в установленном порядке копию постановления в Управление Федеральной службы государственной регистрации, кадастра и картографии по Калининградской области;

2) в течение десяти дней со дня подписания постановления направить в установленном порядке копию постановления собственнику изымаемого жилого помещения и земельного участка;

3) организовать мероприятия по определению размера возмещения в связи с изъятием жилого помещения в соответствии с законодательством об оценочной деятельности;

4) в течение двух месяцев со дня определения размера возмещения за изымаемый объект недвижимости направить собственнику изымаемого жилого помещения проект соглашения об изъятии жилого помещения для муниципальных нужд;

5) после государственной регистрации права собственности муниципального образования «Городской округ «Город Калининград» на жилое помещение, указанное в пункте 1 постановления, осуществить мероприятия по регистрации права собственности муниципального образования «Городской округ «Город Калининград» в отношении земельного участка с кадастровым номером 39:15:133211:148.

3. Управлению делопроизводства администрации городского округа «Город Калининград» (Липовецкая Ю.И.) в течение десяти дней со дня подписания постановления обеспечить его опубликование в газете «Гражданин», на официальном сайте администрации городского округа «Город Калининград» в сети Интернет.

Глава администрации **Е.И. Дятлова**

АДМИНИСТРАЦИЯ
ГОРОДСКОГО ОКРУГА «ГОРОД КАЛИНИНГРАД»

ПОСТАНОВЛЕНИЕ

от 28.03.2023 г. №180 г. Калининград

Об изъятии для муниципальных нужд земельного участка с кадастровым номером 39:15:130501:38, жилого помещения, находящегося в многоквартирном аварийном доме №8 по улице Крылова в городе Калининграде

На основании статей 11, 49, 56.2-56.11 Земельного кодекса Российской Федерации, статей 235, 239.2, 279, 281, 282 Гражданского кодекса Российской Федерации, статьи 32 Жилищного кодекса Российской Федерации, статьи 16 Федерального закона от 06.10.2003 №131-ФЗ «Об общих принципах организации местного самоуправления в Российской Федерации», статей 3, 47 Устава городского округа «Город Калининград», постановления администрации городского округа «Город Калининград» от 29.08.2014 №1305 «Об отселении физических лиц из многоквартирного дома №8 по ул. Крылова, признанного аварийным и подлежащим сносу», в рамках реализации муниципальной программы «Переселение граждан из аварийного жилищного фонда и муниципальных жилых помещений, признанных непригодными для проживания, расположенных на территории городского округа «Город Калининград», утвержденной постановлением администрации городского округа «Город Калининград» от 30.12.2020 №1206, администрация городского округа «Город Калининград» **постановляет**:

1. Изъять для муниципальных нужд городского округа «Город Калининград» земельный участок с кадастровым номером 39:15:130501:38 площадью 3043 кв. м, жилое помещение с кадастровым номером 39:15:130508:289 (квартира №3) общей площадью 40,1 кв. м, находящееся в многоквартирном аварийном доме №8 по улице Крылова в городе Калининграде, расположенном на изымаемом земельном участке.

2. Комитету муниципального имущества и земельных ресурсов администрации городского округа «Город Калининград» (Радковский С.А.):

1) в течение десяти дней со дня подписания постановления направить в установленном порядке копию постановления в Управление Федеральной службы государственной регистрации, кадастра и картографии по Калининградской области;

2) в течение десяти дней со дня подписания постановления направить в установленном порядке копию постановления собственнику изымаемого жилого помещения и земельного участка;

3) организовать мероприятия по определению размера возмещения в связи с изъятием жилого помещения в соответствии с законодательством об оценочной деятельности;

4) в течение двух месяцев со дня определения размера возмещения за изымаемый объект недвижимости направить собственнику изымаемого жилого помещения проект соглашения об изъятии жилого помещения для муниципальных нужд;

5) после государственной регистрации права собственности муниципального образования «Городской округ «Город Калининград» на жилое помещение, указанное в пункте 1 постановления, осуществить мероприятия по регистрации права собственности муниципального образования «Городской округ «Город Калининград» в отношении земельного участка с кадастровым номером 39:15:130501:38.

3. Управлению делопроизводства администрации городского округа «Город Калининград» (Липовецкая Ю.И.) в течение десяти дней со дня подписания постановления обеспечить его опубликование в газете «Гражданин», на официальном сайте администрации городского округа «Город Калининград» в сети Интернет.

Глава администрации **Е.И. Дятлова**

АДМИНИСТРАЦИЯ
ГОРОДСКОГО ОКРУГА «ГОРОД КАЛИНИНГРАД»

ПОСТАНОВЛЕНИЕ

от 24.03.2023 г. №175 г. Калининград

Об изъятии для муниципальных нужд земельного участка с кадастровым номером 39:15:120315:87, жилых помещений, находящихся в многоквартирном аварийном доме №14 по улице Бойко в городе Калининграде

На основании статей 11, 49, 56.2-56.11 Земельного кодекса Российской Федерации, статей 235, 239.2, 279, 281, 282 Гражданского кодекса Российской Федерации, статьи 32 Жилищного кодекса Российской Федерации, статьи 16 Федерального закона от 06.10.2003 №131-ФЗ «Об общих принципах организации местного самоуправления в Российской Федерации», статей 3, 47 Устава городского округа «Город Калининград», постановления администрации городского округа «Город Калининград» от 29.08.2014 №1304 «Об отселении физических лиц из многоквартирного дома №14 по ул. Бойко, признанного аварийным и подлежащим сносу», в рамках реализации муниципальной программы «Переселение граждан из аварийного жилищного фонда и муниципальных жилых помещений, признанных непригодными для проживания, расположенных на территории городского округа «Город Калининград», утвержденной постановлением администрации городского округа «Город Калининград» от 30.12.2020 №1206, администрация городского округа «Город Калининград» **постановляет**:

1. Изъять для муниципальных нужд городского округа «Город Калининград» земельный участок с кадастровым номером 39:15:120315:87 площадью 1075 кв. м, жилые помещения, находящиеся в многоквартирном аварийном доме №14 по улице Бойко в городе Калининграде, расположенном на изымаемом земельном участке:

1) жилое помещение с кадастровым номером 39:15:120315:41 (квартира №1 дома №14) общей площадью 42,8 кв. м;

2) жилое помещение с кадастровым номером 39:15:120315:43 (квартира №2 дома №14) общей площадью 30,1 кв. м;

3) жилое помещение с кадастровым номером 39:15:120315:44 (квартира №4 дома №14) общей площадью 30,6 кв. м.

2. Комитету муниципального имущества и земельных ресурсов администрации городского округа «Город Калининград» (Радковский С.А.):

1) в течение десяти дней со дня подписания постановления направить в установленном порядке копию постановления в Управление Федеральной службы государственной регистрации, кадастра и картографии по Калининградской области;

2) в течение десяти дней со дня подписания постановления направить в установленном порядке копии постановления собственникам изымаемых жилых помещений и земельного участка;

3) организовать мероприятия по определению размера возмещения в связи с изъятием жилых помещений в соответствии с законодательством об оценочной деятельности;

4) в течение двух месяцев со дня определения размера возмещения за изымаемые объекты недвижимости направить собственникам изымаемых жилых помещений проект соглашения об изъятии жилых помещений для муниципальных нужд;

5) после государственной регистрации права собственности муниципального образования «Городской округ «Город Калининград» на жилые помещения, указанные в пункте 1 постановления, осуществить мероприятия по регистрации права собственности муниципального образования «Городской округ «Город Калининград» в отношении земельного участка с кадастровым номером 39:15:120315:87.

3. Управлению делопроизводства администрации городского округа «Город Калининград» (Липовецкая Ю.И.) в течение десяти дней со дня подписания постановления обеспечить его опубликование в газете «Гражданин», на официальном сайте администрации городского округа «Город Калининград» в сети Интернет.

Глава администрации **Е.И. Дятлова**

Уважаемые собственники жилых/нежилых помещений в многоквартирном доме №36-38 по ул. Артиллерийской!

Приглашаем вас принять участие в работе межведомственной комиссии для оценки жилых помещений при администрации городского округа «Город Калининград» (далее – комиссия), на заседании которой состоится рассмотрение вопроса о выявлении оснований для признания многоквартирного дома №36-38 по ул. Артиллерийской аварийным и подлежащим сносу или реконструкции.

Заседание состоится 31 марта 2023 года в 15 часов 30 минут по адресу: г. Калининград, ул. Куйбышева, 15 (МАОУ средняя общеобразовательная школа №33).

Положение «О признании помещения жилым помещением, жилого помещения непригодным для проживания, многоквартирного дома аварийным и подлежащим сносу или реконструкции, садового дома жилым домом и жилого дома садовым домом», утверждённое постановлением Правительства Российской Федерации от 28.01.2006 №47, предоставляет право собственникам помещений участвовать в работе комиссии с правом совещательного голоса (абз. 5 п. 7 Положения).

С техническим заключением, выполненным по результатам обследования дома, можно ознакомиться по адресу: г. Калининград, ул. Фрунзе, д. 71, в МКУ «Калининградская служба заказчика» (с 14.00 до 18.00).

Для участия в работе комиссии при себе необходимо иметь документ, подтверждающий личность.

Консультацию по вопросу участия можно получить по телефону 8 (4012) 92-34-07 (с 9.00 до 13.00, с 14.00 до 18.00).

Межведомственная комиссия для оценки жилых помещений при администрации городского округа «Город Калининград»

АДМИНИСТРАЦИЯ
ГОРОДСКОГО ОКРУГА «ГОРОД КАЛИНИНГРАД»

ПОСТАНОВЛЕНИЕ

от 24.03.2023 г. №178 г. Калининград

Об изъятии для муниципальных нужд земельного участка с кадастровым номером 39:15:150910:77, жилых помещений, находящихся в многоквартирном аварийном доме №5 по улице Щепкина в городе Калининграде

На основании статей 11, 49, 56.2-56.11 Земельного кодекса Российской Федерации, статей 235, 239.2, 279, 281, 282 Гражданского кодекса Российской Федерации, статьи 32 Жилищного кодекса Российской Федерации, статьи 16 Федерального закона от 06.10.2003 №131-ФЗ «Об общих принципах организации местного самоуправления в Российской Федерации», статей 3, 47 Устава городского округа «Город Калининград», постановления администрации городского округа «Город Калининград» от 29.10.2015 №1758 «О признании многоквартирного дома №5 по ул. Щепкина аварийным и подлежащим сносу и отселении из него физических лиц», в рамках реализации муниципальной программы «Переселение граждан из аварийного жилищного фонда и муниципальных жилых помещений, признанных непригодными для проживания, расположенных на территории городского округа «Город Калининград», утвержденной постановлением администрации городского округа «Город Калининград» от 30.12.2020 №1206, администрация городского округа «Город Калининград» **постановляет**:

1. Изъять для муниципальных нужд городского округа «Город Калининград» земельный участок с кадастровым номером 39:15:150910:77 площадью 2558 кв. м, жилые помещения, находящиеся в многоквартирном аварийном доме №5 по улице Щепкина в городе Калининграде, расположенном на изымаемом земельном участке:

1) жилое помещение с кадастровым номером 39:15:150910:68 (квартира №1 дома №5) общей площадью 33,7 кв. м;

2) жилое помещение с кадастровым номером 39:15:150910:67 (квартира №5 дома №5) общей площадью 25,2 кв. м;

3) жилое помещение с кадастровым номером 39:15:150910:63 (квартира №6 дома №5) общей площадью 35 кв. м;

4) жилое помещение с кадастровым номером 39:15:150910:62 (квартира №7 дома №5) общей площадью 33,3 кв. м;

5) жилое помещение с кадастровым номером 39:15:150910:69 (квартира №9 дома №5) общей площадью 48,3 кв. м.

2. Комитету муниципального имущества и земельных ресурсов администрации городского округа «Город Калининград» (Радковский С.А.):

1) в течение десяти дней со дня подписания постановления направить в установленном порядке копию постановления в Управление Федеральной службы государственной регистрации, кадастра и картографии по Калининградской области;

2) в течение десяти дней со дня подписания постановления направить в установленном порядке копии постановления собственникам изымаемых жилых помещений и земельного участка;

3) организовать мероприятия по определению размера возмещения в связи с изъятием жилых помещений в соответствии с законодательством об оценочной деятельности;

4) в течение двух месяцев со дня определения размера возмещения за изымаемые объекты недвижимости направить собственникам изымаемых жилых помещений проект соглашения об изъятии жилых помещений для муниципальных нужд;

5) после государственной регистрации права собственности муниципального образования «Городской округ «Город Калининград» на жилые помещения, указанные в пункте 1 постановления, осуществить мероприятия по регистрации права собственности муниципального образования «Городской округ «Город Калининград» в отношении земельного участка с кадастровым номером 39:15:150910:77.

3. Управлению делопроизводства администрации городского округа «Город Калининград» (Липовецкая Ю.И.) в течение десяти дней со дня подписания постановления обеспечить его опубликование в газете «Гражданин», на официальном сайте администрации городского округа «Город Калининград» в сети Интернет.

Глава администрации **Е.И. Дятлова**

РАССМОТРЕН на заседании Наблюдательного совета
Протокол от «17» февраля 2023 г. №2

УТВЕРЖДЕН:
Заведующий МАДОУ ЦРР д/с №134 Л.В. Карпенко

Отчет о результатах деятельности муниципального автономного учреждения
и об использовании закрепленного за ним муниципального имущества за 2022 год

Полное наименование муниципального автономного учреждения:

муниципальное автономное дошкольное образовательное учреждение города Калининграда
центр развития ребенка – детский сад №134.

Идентификационный номер налогоплательщика (ИНН) **3906043175**; Код причины постановки на учет учреждения (КПП) **390601001**.

Наименование органа, осуществляющего функции и полномочия учредителя:

Комитет по образованию администрации городского округа «Город Калининград».

Раздел 1. Общие сведения об учреждении

1.1. Исчерпывающий перечень видов деятельности, которые автономное учреждение вправе осуществлять в соответствии с учредительными документами (№ п/п, наименование вида деятельности)

в 2022 году

Основные виды деятельности: 1. Осуществление образовательной деятельности по образовательным и адаптированным программам дошкольного образования; 2. Присмотр и уход за детьми.

Иные виды деятельности, не являющиеся основными: 1. Осуществляет образовательную деятельность по дополнительным общеразвивающим программам дошкольного образования.

в 2021 году

Основные виды деятельности: 1. Осуществление образовательной деятельности по образовательным и адаптированным программам дошкольного образования; 2. Присмотр и уход за детьми.

Иные виды деятельности, не являющиеся основными: 1. Осуществляет образовательную деятельность по дополнительным общеразвивающим программам дошкольного образования.

1.2. Перечень разрешительных документов, на основании которых автономное учреждение осуществляет свою деятельность (№ п/п, наименование документа, номер документа, дата выдачи, срок действия)

в 2022 году: 1. Свидетельство о государственной регистрации учреждения №4841 от 16.09.1998, бессрочно; 2. Лицензия №ДДО-1185 от 27.08.2015, бессрочно; 3. Постановление о создании муниципального автономного дошкольного образовательного учреждения города Калининграда центра развития ребенка – детского сада №134 №809 от 01.06.2009.

в 2021 году: 1. Свидетельство о государственной регистрации учреждения №4841 от 16.09.1998, бессрочно; 2. Лицензия №ДДО-1185 от 27.08.2015, бессрочно; 3. Постановление о создании муниципального автономного дошкольного образовательного учреждения города Калининграда центра развития ребенка – детского сада №134 №809 от 01.06.2009.

1.3. Сведения об осуществлении деятельности, связанной с выполнением работ или оказанием услуг, в соответствии с обязательствами перед страховщиком по обязательному социальному страхованию:

1.3.1. в 2022 году: 100%; 1.3.2. в 2021 году: 100%.

1.4. Перечень услуг (работ), которые оказываются потребителям за плату в случаях, предусмотренных нормативными правовыми (правовыми) актами – Положением об оказании платных дополнительных образовательных услуг МАДОУ ЦРР д/с №134:

№ п/п	Наименование услуги (работы)	Категория потребителей услуги (работы)
1	Кружок «Умелый язычок»	Дети в возрасте от 4-5 лет
2	Индивидуальные логопедические занятия	Дети в возрасте от 5-7 лет
3	Кружок «Говорю, пишу, читаю»	Дети в возрасте от 5-6 лет
4	Спортивная секция «Баскетбол»	Дети в возрасте от 3-7 лет
5	Студия-дизайн «Радуга»	Дети в возрасте от 4-7 лет
6	Кружок «Разноцветные горошины»	Дети в возрасте от 2-3 лет
7	Спортивная секция «Тхэквандо»	Дети в возрасте от 3-7 лет
8	Мать и дитя (индивидуальное психологическое сопровождение)	Дети в возрасте от 2-7 лет
9	«Развивайка» (сенсорное развитие)	Дети в возрасте от 2-3 лет
10	Студия эстрадного пения «До-ми-соль-ка»	Дети в возрасте от 5-7 лет
11	Хореографическая студия «Топотушки»	Дети в возрасте от 3-7 лет
12	Оздоровительный кружок «Здоровье»	Дети в возрасте от 3-7 лет
13	Студия «ABCD» (английский язык)	Дети в возрасте от 4-7 лет
14	Кружок «Шахматная азбука»	Дети в возрасте от 5-7 лет
15	Кружок «Акварелька»	Дети в возрасте от 3-4 лет
16	«Веселые нотки» (обучение игре на детских музыкальных инструментах, художественной направленности)	Дети в возрасте от 4-5 лет
17	Кружок «Пластилиновый мир»	Дети в возрасте от 3-4 лет

1.5. Сведения о численности работников автономного учреждения в соответствии с утвержденным штатным расписанием в 2022 году:
на начало года – 85,5; на конец года – 85,5.

1.6. Сведения о фактической численности и квалификации работников автономного учреждения в 2022 году:

№ п/п	Квалификация работников	Фактическая численность работников учреждения, чел.	
		на начало 2022 года	на конец 2022 года
1	Высшая категория	10	9
2	Первая категория	8	8
3	Без категории	10	12

1.7. Сведения о среднегодовой численности и средней заработной плате работников автономного учреждения

№ п/п	Наименование показателя	в 2021 году	в 2022 году
1	Среднегодовая численность, шт. ед.	63,1/85,5	61,0/85,5
2	Средняя заработная плата работников в месяц, руб.:	31581	36360
	в том числе:		
2.1	руководителя	74975	76633
2.2	заместителей руководителя	59514	73906
2.3	специалистов	29429	33677

1.8. Состав Наблюдательного совета автономного учреждения (№ п/п, фамилия, имя, отчество (при наличии), должность)

в 2022 году: 1. Жданович Людмила Сергеевна – главный бухгалтер ГБУКООО «Школа-интернат п. Сосновка»; 2. Багнюк Елена Александровна – главный специалист отдела муниципальных предприятий и учреждений управления имущественных отношений комитета муниципального имущества и земельных ресурсов администрации городского округа «Город Калининград»; 3. Фокина Светлана Александровна – начальник отдела дошкольного образования управления общего образования комитета по образованию администрации городского округа «Город Калининград»; 4. Фионина Ольга Евгеньевна – консультант отдела дошкольного образования управления общего образования комитета по образованию администрации городского округа «Город Калининград»; 5. Рязанова Любовь Юрьевна – главный бухгалтер некоммерческого партнерства «Региональный центр электросбережения»; 6. Савосик Елена Петровна – повар АО «ПП «Русский хлеб»; 7. Мишанькина Мария Сергеевна – председатель родительского комитета МАДОУ ЦРР д/с №134; 8. Ронжина Екатерина Валерьевна – музыкальный руководитель МАДОУ ЦРР д/с №134; 9. Блохинова Маргарита Николаевна – делопроизводитель МАДОУ ЦРР д/с №134.

в 2021 году: 1. Жданович Людмила Сергеевна – член родительского комитета МАДОУ ЦРР д/с №134; 2. Старченко Эля Кирилловна – главный специалист отдела муниципальных предприятий и учреждений управления имущественных отношений комитета муниципального имущества и земельных ресурсов администрации городского округа «Город Калининград»; 3. Фокина Светлана Александровна – начальник отдела дошкольного образования управления общего образования комитета по образованию администрации городского округа «Город Калининград»; 4. Фионина Ольга Евгеньевна – консультант отдела дошкольного образования управления общего образования комитета по образованию администрации городского округа «Город Калининград»; 5. Ткаченко Ольга Александровна – член родительского комитета МАДОУ ЦРР д/с №134; 6. Былкова Ирина Игоревна – воспитатель МАДОУ ЦРР д/с №134; 7. Дегтярева Ирина Викторовна – кастелянша МАДОУ ЦРР д/с №134; 8. Соловьева Евгения Анатольевна – учитель-логопед МАДОУ ЦРР д/с №134; 9. Блохинова Маргарита Николаевна – делопроизводитель МАДОУ ЦРР д/с №134.

Раздел 2. Результат деятельности учреждения

2.1. Сведения об изменении (увеличении, уменьшении) стоимости нефинансовых активов

№ п/п	Наименование показателя	На начало 2022 года, руб.	На конец 2022 года, руб.	Изменение,% (гр.4 – гр.3) / гр.3 х 100
1	2	3	4	5
1	Балансовая стоимость нефинансовых активов	28 439 334,89	28 759 641,78	1,13%
2	Остаточная стоимость нефинансовых активов	23 966 945,66	23 693 423,53	-1,14%

2.2. Общая сумма выставленных требований в возмещение ущерба по недостачам и хищениям материальных ценностей, денежных средств, а также от порчи материальных ценностей – 0,00 руб.

2.3. Сведения об изменении (увеличении, уменьшении) дебиторской и кредиторской задолженностей автономного учреждения в разрезе поступлений (выплат), предусмотренных планом финансово-хозяйственной деятельности учреждения

№ п/п	Наименование показателя	На начало 2022 года, руб.	На конец 2022 года			Изменение,% (гр.4 – гр.3) / гр.3 х 100
			Всего, руб.	в том числе:		
				просроченная кредиторская задолженность, руб.	дебиторская задолженность, нереальная к взысканию, руб.	
1	2	3	4	5	6	7
1	Дебиторская задолженность, всего:	68 672 131,75	120 221 643,00	х		75,07%
	в том числе: Дебиторская задолженность по доходам	68 585 232,17	120 137 126,19	х		75,16%
	Дебиторская задолженность по выплатам	86 899,58	84 516,81	х		2,74%
2	Кредиторская задолженность, всего:	684 820,09	784 015,37		х	14,48%
	в том числе: Кредиторская задолженность по выплатам	0	0		х	0
	Кредиторская задолженность по доходам	684 820,09	784 015,37		х	14,48%

2.4. Сведения о количестве потребителей, воспользовавшихся услугами (работами) автономного учреждения, в т.ч. бесплатными, частично платными и полностью платными, по видам услуг (работ), а также о ценах (тарифах) на частично платные и полностью платные услуги (работы) и средней стоимости для потребителей получения частично платных и полностью платных услуг (работ) по видам услуг (работ)

№ п/п	Наименование услуги	Характеристика услуги	Кол-во потребителей услуг за год, ед.	Цены (тарифы) на услуги, руб.				Средняя стоимость услуг, руб.
				с 01.01.21 по 31.08.21	с 01.09.21 по 31.08.22	с 01.09.22 по 30.11.22	с 01.12.22 по 31.12.22	
в 2022 году								
1	Реализация основных общеобразовательных программ дошкольного образования	бесплатная	391,42	-	-	-	-	-
2	Присмотр и уход, в том числе:		391,42	-	-	-	-	-
2.1	в группах полного дня	платная	379,25	2250	2250	2250	2970	2250
2.2	в группах полного дня	частично платная	6,58	1125	1125	1125	1485	1125
2.3	дети-инвалиды	бесплатная	2,25	-	-	-	-	-
2.4	дети сироты	бесплатная	1	-	-	-	-	-
2.5	в группах кратковременного пребывания	платная	2,34	635	635	635	838	635
3	Дополнительные платные услуги		481	-	-	-	-	-
3.1	Кружок «Говорю, пишу, читаю»	платная	30	1008	1040	1080	1080	1052
3.2	Спортивная секция «Баскетбол»	платная	0	2050	2050	2050	2050	2050
3.3	Студия-дизайн «Радуга»	платная	129	1030	1068	1108	1108	1078,50
3.4	Кружок «Разноцветные горошины»	платная	23	976	1012	1052	1052	1023
3.5	Спортивная секция «Тхэквандо»	платная	40	1650	1700	1768	1768	1721,50
3.6	«Мать и дитя» (индивидуальное психологическое сопровождение)	платная	0	1750	1750	1750	1750	1750
3.7	«Развивайка» (сенсорное развитие)	платная	13	976	1012	1052	1052	1023
3.8	Студия эстрадного пения «До-ми-соль-ка»	платная	17	924	956	992	992	966
3.9	Хореографическая студия «Топотушки»	платная	32	976	1012	1052	1052	1023
3.10	Оздоровительный кружок «Здоровье»	платная	93	370	380	392	392	383,50
3.11	Студия «ABCD» (английский язык)	платная	9	2000	2000	2080	2080	2040
3.12	Кружок «Шахматная азбука»	платная	25	772	800	832	832	809
3.13	Кружок «Умелый язычок»	платная	12	976	1012	1052	1052	1023
3.14	Индивидуальные логопедические занятия	платная	8	2260	2340	2432	2432	2366
3.15	«Веселые нотки» (обучение игре на детских муз. инструментах, худ. направленности)	платная	7	-	700	724	724	716
3.16	Кружок «Акварелька»	платная	11	976	1012	1052	1052	1023
3.17	Кружок «Пластилиновый мир»	платная	32	-	-	1052	1052	1052
Всего:			1263,84	х	х	х	х	Х
в 2021 году								
1	Реализация основных общеобразовательных программ дошкольного образования	бесплатная	401,8	-	-	-	-	-
2	Присмотр и уход, в том числе:		401,8	-	-	-	-	-
2.1	в группах полного дня	платная	383,4	2250	2250	-	-	2250
2.2	в группах полного дня	частично платная	7	1125	1125	-	-	1125
2.3	дети-инвалиды	бесплатная	1,7	-	-	-	-	-
2.4	дети сироты	бесплатная	1,7	-	-	-	-	-
2.5	в группах кратковременного пребывания	платная	8	635	635	-	-	635
3	Дополнительные платные услуги		424	-	-	-	-	-
3.1	Кружок «Говорю, пишу, читаю»	платная	35	1008	1040	-	-	1024
3.2	Спортивная секция «Баскетбол»	платная	7	2050	2050	-	-	2050
3.3	Студия-дизайн «Радуга»	платная	142	1030	1068	-	-	1049
3.4	Кружок «Разноцветные горошины»	платная	25	976	1012	-	-	994
3.5	Спортивная секция «Тхэквандо»	платная	32	1650	1700	-	-	1675
3.6	«Мать и дитя» (индивидуальное психологическое сопровождение)	платная	0	1750	1750	-	-	1750
3.7	«Развивайка» (сенсорное развитие)	платная	18	976	1012	-	-	994
3.8	Студия эстрадного пения «До-ми-соль-ка»	платная	9	924	956	-	-	940
3.9	Хореографическая студия «Топотушки»	платная	33	976	1012	-	-	994
3.10	Оздоровительный кружок «Здоровье»	платная	22	370	380	-	-	375
3.11	Студия «ABCD» (английский язык)	платная	16	2000	2000	-	-	2000
3.12	Кружок «Шахматная азбука»	платная	27	772	800	-	-	786
3.13	Кружок «Умелый язычок»	платная	20	976	1012	-	-	994
3.14	Индивидуальные логопедические занятия	платная	8	2260	2340	-	-	2300
3.15	«Веселые нотки» (обучение игре на детских муз. инструментах, худ. направленности)	платная	10	-	700	-	-	700
3.16	Кружок «Акварелька»	платная	20	976	1012	-	-	994
Всего:			1227,6	х	х	х	х	х

2.5. Сумма доходов, полученных учреждением от оказания (выполнения) частично платных и полностью платных услуг (работ):

2.5.1 в 2022 году – 9 809 149,33 руб., в том числе:

– от оказания услуг (выполнения работ) по основным видам деятельности, всего – 9 727 040,42 руб., из них:

- сверх муниципального задания – 0 руб.; – от осуществления иных видов деятельности – 2 855 145,51 руб.

2.5.2 в 2021 году – 8 961 144,03 руб., в том числе:

– от оказания услуг (выполнения работ) по основным видам деятельности, всего – 8 950 180,62 руб., из них:

- сверх муниципального задания – 0 руб.; – от осуществления иных видов деятельности – 2 104 522,38 руб.

2.6. Сведения о количестве жалоб потребителей на оказанные (выполненные) услуги (работы) и принятых по результатам их рассмотрения мерах: жалоб нет.

2.7. Сведения о выполнении муниципального задания на оказание муниципальных услуг (выполнение работ)

№ п/п, наименование мун. услуги и показателей, характеризующих её содержание и условия оказания	Показатель объема мун. услуги					Показатель качества мун. услуги					Оценка выполнения мун. задания
	наименование показателя	план	факт	допустимое отклонение	отклонение, превыш. допустимое	наименование показателя*	план	факт	допустимое отклонение	отклонение, превыш. допустимое	
в 2022 году											
Реализация основных образовательных программ дошкольного образования											
1. Обучающиеся, за исключ. с ОВЗ и детей-инвалидов, от 1 года до 3 лет (очная)	человек	30,75	31,17	5	нет	Показатель №1	100	100	2	нет	выполнено
						Показатель №2	95	95	5	нет	
2. Обучающиеся, за исключ. с ОВЗ и детей-инвалидов, от 3 до 8 лет (очная)	человек	311,83	311,83	5	нет	Показатель №1	100	100	2	нет	выполнено
						Показатель №2	95	95	4	нет	
3. Дети-инвалиды от 3 до 8 лет (очная)	человек	2,25	2,25	5	нет	Показатель №1	100	100	2	нет	выполнено
						Показатель №2	95	95	5	нет	
4. Обучающиеся с ОВЗ от 3 до 8 лет (очная)	человек	43,83	43,83	5	нет	Показатель №1	100	100	2	нет	выполнено
						Показатель №2	95	95	5	нет	
5. От 1 года до 3 лет (группа кратковр. пребывания)	человек	2,17	2,17	5	нет	Показатель №1	100	100	2	нет	выполнено
						Показатель №2	95	95	5	нет	
6. От 3 лет до 8 лет (группа кратковр. пребывания)	человек	0,17	0,17	5	нет	Показатель №1	100	100	2	нет	выполнено
						Показатель №2	95	95	5	нет	
Присмотр и уход											
7. Дети сироты и дети, оставшиеся без попечения родителей (группа полного дня)	человек	1,00	1,00	5	нет	Показатель №2	95	95	5	нет	выполнено
						Показатель №3	100	100	5	нет	
8. От 3 лет до 8 лет (группа полного дня)	человек	1,00	1,00	5	нет	Показатель №2	95	95	5	нет	выполнено
						Показатель №3	100	100	5	нет	
9. Дети – инвалиды (группа полного дня)	человек	2,25	2,25	5	нет	Показатель №2	95	95	5	нет	выполнено
						Показатель №3	100	100	5	нет	
10. От 3 лет до 8 лет (группа полного дня)	человек	2,25	2,25	5	нет	Показатель №2	95	95	5	нет	выполнено
						Показатель №3	100	100	5	нет	
11. Физ. лица льготных категорий, опред. учредителем (не указано)	человек	6,58	6,58	5	нет	Показатель №2	95	95	5	нет	выполнено
						Показатель №3	100	100	5	нет	
12. Физ. лица, за исключ. льготных категорий (не указано)	человек	381,17	381,59	5	нет	Показатель №2	95	95	5	нет	выполнено
						Показатель №3	100	100	5	нет	
в 2021 году											
Реализация основных образовательных программ дошкольного образования											
1. Обучающиеся, за исключ. с ОВЗ и детей-инвалидов, от 1 года до 3 лет (очная)	человек	24,0	23,9	5	нет	Показатель №1	100	100	2	нет	выполнено
						Показатель №2	95	99	5	нет	
						Показатель №3	100	100	4	нет	
2. Обучающиеся, за исключ. с ОВЗ и детей-инвалидов, от 3 до 8 лет (очная)	человек	327,0	327,4	5	нет	Показатель №1	100	100	2	нет	выполнено
						Показатель №2	95	95	4	нет	
						Показатель №3	100	100	5	нет	
3. Дети-инвалиды от 3 до 8 лет (очная)	человек	1,7	1,7	5	нет	Показатель №1	100	100	2	нет	выполнено
						Показатель №2	95	95	5	нет	
						Показатель №3	100	100	4	нет	
4. Обучающиеся с ОВЗ от 3 до 8 лет (очная)	человек	41,0	40,8	5	нет	Показатель №1	100	100	2	нет	выполнено
						Показатель №2	95	99	5	нет	
						Показатель №3	100	100	4	нет	
5. От 1 года до 3 лет (группа кратковр. пребывания)	человек	4,6	4,6	5	нет	Показатель №1	100	100	2	нет	выполнено
						Показатель №2	95	99	5	нет	
						Показатель №3	100	100	4	нет	
6. От 3 лет до 8 лет (группа кратковр. пребывания)	человек	3,4	3,4	5	нет	Показатель №1	100	100	2	нет	выполнено
						Показатель №2	95	99	5	нет	
						Показатель №3	100	100	4	нет	
Присмотр и уход											
7. Дети сироты и дети, оставшиеся без попечения родителей (группа полного дня)	человек	1,7	1,7	5	нет	Показатель №2	95	95	5	нет	выполнено
						Показатель №3	100	100	5	нет	
8. Дети – инвалиды от 3 лет до 8 лет (группа полного дня)	человек	1,7	1,7	5	нет	Показатель №2	95	95	5	нет	выполнено
						Показатель №3	100	100	5	нет	

* – Показатель №1 – Полнота реализации образовательной программы; Показатель №2 – Доля родителей (законных представителей), удовлетворенных условиями и качеством предоставляемой услуги; Показатель №3 -Доля своевременно устраненных нарушений, выявленных в результате проверок надзорными органами по контролю и надзору в сфере образования.

2.7.1. Сведения об оказании автономным учреждением муниципальных услуг (выполнении работ) сверх муниципального задания в 2022 году: нет.

2.8. Объемы финансового обеспечения выполнения муниципального задания на оказание муниципальных услуг (выполнение работ), мероприятий, направленных на развитие автономного учреждения, а также деятельности, связанной с выполнением работ или оказанием услуг, в соответствии с обязательствами перед страховщиком по обязательному социальному страхованию

№ п/п	Наименование показателя	Сумма, руб.	
		в 2021 году	в 2022 году
1	Объем финансового обеспечения выполнения муниципального задания на оказание муниципальных услуг (выполнение работ)	35 167 184,16	40 410 669,67
2	Объем финансового обеспечения мероприятий, направленных на развитие автономного учреждения	1 626 101,00	1 600 260,00
3	Объем финансового обеспечения деятельности, связанной с выполнением работ или оказанием услуг, в соответствии с обязательствами перед страховщиком по ОСС		

2.9. Сведения о суммах плановых и кассовых поступлений (с учетом возвратов) и суммах плановых и кассовых выплат (с учетом восстановленных кассовых выплат), предусмотренных планом финансово-хозяйственной деятельности автономного учреждения в 2022 году

Наименование показателя	Код строки	КБК	Сумма, руб.											
			Всего		в том числе:									
					субсидия на финансовое обеспечение выполнения муниципального задания		субсидии, предоставляемые в соответствии с абзацем вторым п.1 ст.78.1 БК РФ		субсидии на осуществление капитальных вложений		поступления от оказания услуг (выполнения работ) на платной основе и от иной приносящей доход деятельности			
											всего		из них гранты	
			план	факт	план	факт	план	факт	план	факт	план	факт	план	факт
Поступления от доходов, всего:	100		51820079,00	51820079,00	40410669,67	40410669,67	1600260,00	1600260,00			9809149,33	9809149,33		
в том числе: доходы от оказания платных услуг и компенсации затрат		0701 0000000000 130	50323319,00	50323319,00	40410669,67	40410669,67					9912649,33	9912649,33		
Безвозмездные денежные поступления		0701 0000000000 150	1600260,00	1600260,00			1600260,00	1600260,00						
Прочие доходы		0701 0000000000 180	-103500,00	-103500,00							-103500,00	-103500,00		

Выплаты по расходам, всего:	200		53701963,92	51100519,95	42164047,48	40401436,28	1600260,00	1600260,00			9937656,44	9098823,67		
в том числе:														
Фонд оплаты труда учреждений		0701 0000000000 111	27268797,82	27268797,82	26227480,27	26227480,27	630000,00	630000,00			411317,55	411317,55		
Иные выплаты персоналу, за исключением ФОТ		0701 0000000000 112	1387200,00		1387200,00									
Взносы по ОСС на выплаты по ОТР и иные выплаты работникам		0701 0000000000 119	8147970,89	8147970,89	7834272,94	7834272,94	190260,00	190260,00			123437,95	123437,95		
Закупка товаров, работ и услуг в целях кап. ремонта гос. (муниц.) имущества		0701 0000000000 243	540000,00	540000,00			540000,00	540000,00						
Прочая закупка товаров, работ и услуг для обеспечения гос. (муниц.) нужд		0701 0000000000 244	13101088,55	12253803,83	3576432,17	3567980,22	240000,00	240000,00			9284656,38	8445823,61		
Закупка энергетических ресурсов		0701 0000000000 247	2954028,66	2587069,41	2835784,10	2468824,85					118244,56	118244,56		
Уплата налога на имущество и земельного налога		0701 0000000000 851	302878,00	302878,00	302878,00	302878,00								

2.10. Суммы прибыли автономного учреждения после налогообложения: в 2022 году – 0,00 руб.; в 2021 году – 0,00 руб.

Раздел 3. Об использовании муниципального имущества, закрепленного за учреждением

3.1. Сведения о стоимости имущества, закрепленного за автономным учреждением на праве оперативного управления

№ п/п	Наименование показателя	На начало 2022 года		На конец 2022 года	
		Балансовая стоимость, руб.	Остаточная стоимость, руб.	Балансовая стоимость, руб.	Остаточная стоимость, руб.
1	Общая стоимость имущества, находящегося у учреждения на праве оперативного управления	28 429 334,89	1 056 967,55	28 749 641,78	889 545,17
2	Общая стоимость недвижимого имущества, находящегося у учреждения на праве оперативного управления	15 134 975,70	343 157,34	15 134 975,70	331 750,50
3	Общая стоимость недвижимого имущества, находящегося у учреждения на праве оперативного управления и переданного в аренду	0	0	0	0
4	Общая стоимость недвижимого имущества, находящегося у учреждения на праве оперативного управления и переданного в безвозмездное пользование	109 498,52	0	109 498,52	0
5	Общая стоимость движимого имущества, находящегося у учреждения на праве оперативного управления	5 324 839,88	325 119,85	5 598 228,88	272 948,82
6	Общая стоимость движимого имущества, находящегося у учреждения на праве оперативного управления и переданного в аренду	0	0	0	0
7	Общая стоимость движимого имущества, находящегося у учреждения на праве оперативного управления и переданного в безвозмездное пользование	295 621,70		295 621,70	
8	Общая стоимость особо ценного движимого имущества, находящегося у учреждения на праве оперативного управления	7 969 519,31	378 690,36	8 016 437,20	274 845,85

3.2. Сведения о стоимости недвижимого имущества, приобретенного автономным учреждением в 2022 году за счет средств, выделенных учреждению на указанные цели органом, осуществляющим функции и полномочия учредителя, и за счет доходов, полученных от платных услуг и иной приносящей доход деятельности: 0,00 руб.

3.3. Сведения об общей площади и количестве объектов имущества, закрепленного за автономным учреждением на праве оперативного управления, а также находящегося у учреждения на основании договора аренды или безвозмездного пользования

№ п/п	Наименование показателя	На начало 2022 года	На конец 2022 года
1	Количество объектов недвижимого имущества, находящегося у учреждения на праве оперативного управления, единицы	3	3
2	Общая площадь объектов недвижимого имущества, находящегося у учреждения на праве оперативного управления, м²	3647,0	3647,0
3	Общая площадь объектов недвижимого имущества, находящегося у учреждения на праве оперативного управления и переданного в аренду, м²	0	0
4	Общая площадь объектов недвижимого имущества, находящегося у учреждения на праве оперативного управления и переданного в безвозмездное пользование, м²	0	0
5	Общая площадь объектов недвижимого имущества, находящегося у учреждения на основании договора аренды, м²	0	0
6	Общая площадь объектов недвижимого имущества, находящегося у учреждения на основании договора безвозмездного пользования, м²	0	0

3.4. Объем средств, полученных от распоряжения в установленном порядке имуществом, находящимся у автономного учреждения на праве оперативного управления – 0,00 руб.

Руководитель автономного учреждения Карпенко Л.В. Главный бухгалтер автономного учреждения Спиридович И.Ю. М.П.

РАССМОТРЕН на заседании Наблюдательного совета
Протокол от 22.02.2023 №1

УТВЕРЖДЕН:
Заведующий МАДОУ ЦРР – д/с №14 Шашкина С.Б.

Отчет о результатах деятельности муниципального автономного учреждения
и об использовании закрепленного за ним муниципального имущества за 2022 год

Полное наименование муниципального автономного учреждения:

Муниципальное автономное дошкольное образовательное учреждение города Калининграда
центр развития ребенка – детский сад №14

Идентификационный номер налогоплательщика (ИНН) **3905014252.** Код причины постановки на учет учреждения (КПП) **390601001**

Наименование органа, осуществляющего функции и полномочия учредителя:

Комитет по образованию администрации городского округа «Город Калининград»

Раздел 1. Общие сведения об учреждении

1.1. Исчерпывающий перечень видов деятельности, которые автономное учреждение вправе осуществлять в соответствии с учредительными документами (№ п/п, наименование вида деятельности)

в 2022 году

Основные виды деятельности: 1. Образовательная деятельность; 2. Присмотр и уход за детьми.

Иные виды деятельности, не являющиеся основными: нет.

в 2021 году

Основные виды деятельности: 1. Образовательная деятельность; 2. Присмотр и уход за детьми.

Иные виды деятельности, не являющиеся основными: нет.

1.2. Перечень разрешительных документов, на основании которых автономное учреждение осуществляет свою деятельность (№ п/п, наименование документа, номер документа, дата выдачи, срок действия)

в 2022 году: 1. Свидетельство о государственной регистрации (перерегистрации) юридического лица №1462 от 01.07.1998 г., бессрочно; 2. Лицензия №ДДО-1630 серия 39Л01№0000459 от 02.07.2015 г., бессрочно; 3. Устав №пд-Кпо-493 от 04.03.2014 г., бессрочно; 4. Постановление №1593 от 23.09.2011 г., бессрочно.

в 2021 году: 1. Свидетельство о государственной регистрации (перерегистрации) юридического лица №1462 от 01.07.1998 г., бессрочно; 2. Лицензия №ДДО-1630 серия 39Л01№0000459 от 02.07.2015 г., бессрочно; 3. Устав №пд-Кпо-493 от 04.03.2014 г., бессрочно; 4. Постановление №1593 от 23.09.2011 г., бессрочно.

1.3. Сведения об осуществлении деятельности, связанной с выполнением работ или оказанием услуг, в соответствии с обязательствами перед страховщиком по обязательному социальному страхованию:

1.3.1. в 2022 году: деятельность не осуществлялась; 1.3.2. в 2021 году: деятельность не осуществлялась.

1.4. Перечень услуг (работ), которые оказываются потребителям за плату в случаях, предусмотренных нормативными правовыми (правовыми) актами

№ п/п	Наименование услуги (работы)	Категория потребителей услуги	Реквизиты нормативных правовых (правовых) актов
1	Присмотр и уход за детьми	Воспитанник (физическое лицо от 1 года до 8 лет)	Постановление №146 от 04.02.2015 г.
2	Присмотр и уход за детьми	Воспитанник (физическое лицо от 1 года до 8 лет)	Постановление №288 от 28.02.2017 г.
3	Платные образовательные услуги	Воспитанник (физическое лицо от 1 года до 8 лет)	Положение о платных образовательных услугах №38/д от 15.02.2016; Положение о платных образовательных услугах №46/1-д от 18.04.2018; Приказ №104-д от 15.08.2016 г.; Приказ №87-д от 21.09.2017 г.; Приказ №61-д от 08.08.2017 г.; Приказ №69-д от 06.08.2018 г.; Приказ №84-д от 04.09.2018 г.

1.5. Сведения о численности работников автономного учреждения в соответствии с утвержденным штатным расписанием в 2022 году:
на начало года – 47,96; на конец года – 45,46.

1.6. Сведения о фактической численности и квалификации работников автономного учреждения в 2022 году:

№ п/п	Квалификация работников	Фактическая численность работников учреждения, чел.	
		на начало 2022 года	на конец 2022 года
1	Высшая категория	7	5
2	Первая категория	2	2
3	Соответствие занимаемой должности	1	5
4	Без категории	4	1

1.7. Сведения о среднегодовой численности и средней заработной плате работников автономного учреждения

№ п/п	Наименование показателя	в 2021 году	в 2022 году
1	Среднегодовая численность, шт. ед.	31,4/47,96	30,9/45,46
2	Средняя заработная плата работников в месяц, руб.:	30 773, 00	34 301,00
	в том числе:		
2.1	руководителя	52 242,00	57 992,00
2.2	заместителей руководителя	45 397,00	52 050,00
2.3	специалистов	28 284,55	31 324,07

1.8. Состав Наблюдательного совета автономного учреждения (№ п/п, фамилия, имя, отчество (при наличии), должность)

в 2022 году: 1. Фокина Светлана Александровна – начальник отдела дошкольного образования управления общего образования комитета по образованию администрации городского округа «Город Калининград»; 2. Фарутина Елена Викторовна – ведущий специалист дошкольного образования управления общего образования комитета по образованию администрации городского округа «Город Калининград»; 3. Дударева Лариса Николаевна – главный специалист отдела муниципальных предприятий и учреждений управления имущественных отношений КМИиЗР администрации городского округа «Город Калининград»; 4. Апаткина Елена Александровна – общественный представитель; 5. Папулова Александра Евгеньевна – общественный представитель; 6. Поймалова Ирина Михайловна – общественный представитель; 7. Савченко Татьяна Александровна – воспитатель МАДОУ ЦРР д/с №14; 8. Вакорина Елена Дмитриевна – воспитатель МАДОУ ЦРР д/с №14; 9. Коновалова Елена Владимировна – бухгалтер МАДОУ ЦРР д/с №14.

в 2021 году: 1. Фокина Светлана Александровна – начальник отдела дошкольного образования управления общего образования комитета по образованию администрации городского округа «Город Калининград»; 2. Фарутина Елена Викторовна – ведущий специалист дошкольного образования управления общего образования комитета по образованию администрации городского округа «Город Калининград»; 3. Дударева Лариса Николаевна – главный специалист отдела муниципальных предприятий и учреждений управления имущественных отношений КМИиЗР администрации городского округа «Город Калининград»; 4. Апаткина Елена Александровна -общественный представитель; 5. Папулова Александра Евгеньевна – общественный представитель; 6. Поймалова Ирина Михайловна -общественный представитель; 7. Савченко Татьяна Александровна – воспитатель МАДОУ ЦРР д/с №14; 8. Вакорина Елена Дмитриевна - воспитатель МАДОУ ЦРР д/с №14; 9. Коновалова Елена Владимировна – бухгалтер МАДОУ ЦРР д/с №14.

Раздел 2. Результат деятельности учреждения

2.1. Сведения об изменении (увеличении, уменьшении) стоимости нефинансовых активов

№ п/п	Наименование показателя	На начало отчетного года, руб.	На конец отчетного года, руб.	Изменение,% (гр.4 – гр.3) / гр.3 х 100
1	2	3	4	5
1	Балансовая стоимость нефинансовых активов	13 675 169,75	14 305 613,75	4,61
2	Остаточная стоимость нефинансовых активов	16 712 736,01	16 804 597,29	0,55

2.2. Общая сумма выставленных требований в возмещение ущерба по недостачам и хищениям материальных ценностей, денежных средств, а также от порчи материальных ценностей – 0,00 руб.

2.3. Сведения об изменении (увеличении, уменьшении) дебиторской и кредиторской задолженностей автономного учреждения в разрезе поступлений (выплат), предусмотренных планом финансово-хозяйственной деятельности учреждения

№ п/п	Наименование показателя	На начало отчетного года, руб.	На конец отчетного года			Изменение,% (гр.4 – гр.3) / гр.3 х 100
			Всего, руб.	в том числе:		
				просроченная кредиторская задолженность, руб.	дебиторская задолженность, нереальная к взысканию, руб.	
1	2	3	4	5	6	7
1	Дебиторская задолженность, всего:	33 969 793,48	61 972 399,91	X		82,43
	в том числе:					
1.1	- по доходам	33 871 375,70	61 895 926,77	X		82,74
1.2	- по выплатам	98 417,78	76 473,14	X		-22,30
2	Кредиторская задолженность, всего:	247 494,06	326 412,29		X	31,89
	в том числе:					
2.2	- по доходам	247 494,06	326 412,29		X	31,89
2.3	- по выплатам	0,00	0,00		X	

2.4. Сведения о количестве потребителей, воспользовавшихся услугами (работами) автономного учреждения, в т.ч. бесплатными, частично платными и полностью платными, по видам услуг (работ), а также о ценах (тарифах) на частично платные и полностью платные услуги (работы) и средней стоимости для потребителей получения частично платных и полностью платных услуг (работ) по видам услуг (работ)

№ п/п	Наименование услуги	Характеристика услуги	Кол-во потребителей услуг за год, ед.	Цены (тарифы) на услуги, руб.		Средняя стоимость услуг, руб.
				с 01.09.21 по 31.08.22	с 01.09.22 по 31.12.22	
в 2022 году						
1	Реализация основных общеобразовательных программ дошкольного образования	бесплатная	151			-
2	Присмотр и уход за детьми, в том числе:		151			2 610,00
2.1	в группах полного дня	платная	145			2 610,00
2.2	в группах полного дня	частично платная	3			1 305,00
2.3	в группах полного дня	бесплатная	3			-
3	Платные образовательные услуги		209			
3.1	«Танцевальный мир»	платная	54	1 040,00	1 080,00	1 060,00
3.2	«Сделай сам»	платная	25	540,00	560,00	550,00
3.3	«Танцующие карапузы»	платная	34	540,00	560,00	550,00
3.4	«Волшебные краски»	платная	24	640,00	660,00	650,00
3.5	«Учимся играя»	платная	18	540,00	560,00	550,00
3.6	«Школа для дошколят»	платная	41	1080,00	1 120,00	1 100,00
3.7	«Учусь говорить правильно»	платная	5	2 480,00	2 580,00	2 530,00
3.8	«Раз словечко два словечко»	платная	8		1 600,00	1 600,00
Всего:			511	x	x	x
в 2021 году				с 01.01.21 по 31.08.21	с 01.09.21 по 31.08.22	
1	Реализация основных общеобразовательных программ дошкольного образования	Бесплатная	147			-
2	Присмотр и уход за детьми в том числе:		147			2250,00
2.1	в группах полного дня	платная	140			2250,00
2.2	в группах полного дня	частично платная	6			1125,00
2.3	в группах полного дня	бесплатная	1			-
3	Платные образовательные услуги		221			
3.1	«Танцевальный мир»	платная	66	1000,00	1 040,00	1 020,00
3.2	«Сделай сам»	платная	29	520,00	540,00	530,00
3.3	«Танцующие карапузы»	платная	19	520,00	540,00	530,00
3.4	«Волшебные краски»	платная	33	620,00	640,00	630,00
3.5	«Учимся играя»	платная	12	520,00	540,00	530,00
3.6	«Школа для дошколят»	платная	52	1040,00	1 080,00	1 060,00
3.7	«Учусь говорить правильно»	платная	10	2 400,00	2 480,00	2 440,00
Всего:			515		x	x

2.5. Сумма доходов, полученных учреждением от оказания (выполнения) частично платных и полностью платных услуг (работ):

2.5. в 2022 году – 3 448 311,48 руб. , в том числе:

– от оказания услуг (выполнения работ) по основным видам деятельности, всего – 3 339 670,36 руб., из них:

- сверх муниципального задания – 0,00 руб.; – от осуществления иных видов деятельности – 530 013,00 руб.

2.5. в 2021 году – 3 377 910,80 руб. , в том числе:

– от оказания услуг (выполнения работ) по основным видам деятельности, всего – 3 289 352,31 руб., из них:

- сверх муниципального задания – 0,00 руб.; – от осуществления иных видов деятельности – 548 385,50 руб.

2.6. Сведения о количестве жалоб потребителей на оказанные (выполненные) услуги (работы) и принятых по результатам их рассмотрения мерах: жалоб нет.

2.7. Сведения о выполнении муниципального задания на оказание муниципальных услуг (выполнение работ)

№ п/п, наименование мун. услуги и показателей, характеризующих её содержание и условия оказания	Показатель объема мун. услуги					Показатель качества мун. услуги					Оценка выполнения мун. задания
	наименование показателя	план	факт	допустимое отклонение	отклонение, превыш. допустимое	наименование показателя*	план	факт	допустимое отклонение	отклонение, превыш. допустимое	
в 2022 году											
Реализация основных образовательных программ дошкольного образования											
1. Обучающиеся, за исключ. с ОВЗ и детей-инвалидов, от 1 года до 3 лет (очная)	число обуч-ся	28,25	28,92	5	нет	Показатель №1	100	100	2%	нет	выполнено
						Показатель №2	95	95	5%	нет	выполнено
						Показатель №3	100	100	4%	нет	выполнено
2. Обучающиеся, за исключ. с ОВЗ и детей-инвалидов, от 3 до 8 лет (очная)	число обуч-ся	122,50	121,83	5	нет	Показатель №1	100	100	2%	нет	выполнено
						Показатель №2	95	94	5%	нет	выполнено
						Показатель №3	100	100	4%	нет	выполнено
3. Обучающиеся с ОВЗ от 3 до 8 лет (очная)	число обуч-ся	0,17	0,17	5	нет	Показатель №1	100	100	2%	нет	выполнено
						Показатель №2	95	94	5%	нет	выполнено
						Показатель №3	100	100	4%;	нет	выполнено
Присмотр и уход											
4. Дети-сироты	число обуч-ся	1	1	5	нет	Показатель №2	95	95	5%	нет	выполнено
						Показатель №3	100	100	5	нет	выполнено
5. Дети-сироты от 3 лет до 8 лет	число обуч-ся	1	1	5	нет	Показатель №2	95	95	5%	нет	выполнено
						Показатель №3	100	100	5	нет	выполнено
6. Дети-инвалиды	число обуч-ся	1,25	1,25	5	нет	Показатель №2	95	95	5%	нет	выполнено
						Показатель №3	100	100	5	нет	выполнено
7. Дети-инвалиды от 3 лет до 8 лет	число обуч-ся	1	1	5	нет	Показатель №2	95	95	5%	нет	выполнено
						Показатель №3	100	100	5	нет	выполнено
8. Дети-инвалиды от 1 года до 3 лет	число обуч-ся	0,25	0,25	5	нет	Показатель №2	95	95	5%	нет	выполнено
						Показатель №3	100	100	5	нет	выполнено
9. Физ лица льготных категорий, опред. учредителем	число обуч-ся	2,83	2,75	5	нет	Показатель №2	95	95	5%	нет	выполнено
						Показатель №3	100	100	5	нет	выполнено
10. Физ. лица, за исключ. льготных категорий, опред. учредителем	число обуч-ся	145,83	145,92	5	нет	Показатель №2	95	94	5%	нет	выполнено
						Показатель №3	100	100	5	нет	выполнено

(Окончание на стр. 4)

(Окончание. Начало на стр. 3)

в 2021 году											
Реализация основных образовательных программ дошкольного образования											
1. Обучающиеся, за исключ. с ОВЗ и детей-инвалидов, от 1 года до 3 лет (очная)	число обуч-ся	26	26	5	нет	Показатель №1	100	100	2%	нет	выполнено
						Показатель №2	95	95	5%	нет	выполнено
						Показатель №3	100	100	4%	нет	выполнено
2. Обучающиеся, за исключ. с ОВЗ и детей-инвалидов, от 3 до 8 лет (очная)	число обуч-ся	121	121	5	нет	Показатель №1	100	100	2%	нет	выполнено
						Показатель №2	95	95	5%	нет	выполнено
						Показатель №3	100	100	4%	нет	выполнено
Присмотр и уход											
3. Дети-сироты	число обуч-ся	1	1	5	нет	Показатель №2	95	95	5%	нет	выполнено
						Показатель №3	100	100	5	нет	выполнено
4. Дети-инвалиды	число обуч-ся	0,3	0,3	5	нет	Показатель №2	95	95	5%	нет	выполнено
						Показатель №3	100	100	5	нет	выполнено

* – Показатель №1 – Полнота реализации образовательной программы; Показатель №2 – Доля родителей (законных представителей), удовлетворенных условиями и качеством предоставляемой услуги; Показатель №3 -Доля своевременно устраненных нарушений, выявленных в результате проверок надзорными органами по контролю и надзору в сфере образования

2.7.1. Сведения об оказании автономным учреждением муниципальных услуг (выполнении работ) сверх муниципального задания в 2022 году: нет.

2.8. Объемы финансового обеспечения выполнения муниципального задания на оказание муниципальных услуг (выполнение работ), мероприятий, направленных на развитие автономного учреждения, а также деятельности, связанной с выполнением работ или оказанием услуг, в соответствии с обязательствами перед страховщиком по обязательному социальному страхованию

№ п/п	Наименование показателя	Сумма, руб.	
		в 2021 году	в 2022 году
1	Объем финансового обеспечения выполнения муниципального задания на оказание муниципальных услуг (выполнение работ)	17 088 566,36	22 017 897,90
2	Объем финансового обеспечения мероприятий, направленных на развитие автономного учреждения	2 684 201,10	1 300 015,00
3	Объем финансового обеспечения деятельности, связанной с выполнением работ или оказанием услуг, в соответствии с обязательствами перед страховщиком по обязательному социальному страхованию	0,00	0,00

2.9. Сведения о суммах плановых и кассовых поступлений (с учетом возвратов) и суммах плановых и кассовых выплат (с учетом восстановленных кассовых выплат), предусмотренных планом финансово-хозяйственной деятельности автономного учреждения в отчетном году

Наименование показателя	Код строки	КБК	Сумма, руб.																					
			Всего		в том числе:																			
					субсидии, предост. в соотв. с абз. 2 п.1 ст.78.1 БК РФ		субсидии на капл. вложен.		поступления от оказания услуг и от иной приносящей доход деятельности															
									всего		из их гранты													
			план	факт	план	факт	план	факт	план	факт	план	факт												
Доходы – всего:	010		26766224,38	26766224,38	1300015,00	1300015,00			3448311,48	3448311,48														
в том числе																								
Доходы от оказания платных услуг (работ) и компенсации затрат	040	130	25466209,38	22017897,90	22017897,90	22017897,90			3448311,48	3448311,48														
Безвозмездные денежные поступления	060	150	1300015,00	1300015,00	1300015,00																			
Расходы -всего:	200		30880443,36	26795774,39	23643312,21	21252534,61	2115821,00	2115821,00	5121310,15	3427418,78														
в том числе																								
Фонд оплаты труда учреждения	111	211	12891343,45	12891343,45	12348571,97	12348571,97	312000,00	312000,00	230771,48	230771,48														
Иные выплаты персоналу учреждения, за исключением фонда оплаты труда	112	212	587750,00	587750,00																				
Взносы по ОСС на выплаты по ОТР и иные выплаты работникам учреждения	119	213	3858626,38	3858626,38	3694709,35	3694709,35	94224,00	94224,00	69693,03	69693,03														
Закупка товаров, работ, услуг в целях капитального ремонта гос. (муниц.) имущества	243	243	550000,00	550000,00	550000,00		550000,00																	
Прочая закупка товаров, работ и услуг для обеспеч. гос. (муниц. нужд)	244	244	11947519,27	8496613,10	5984524,08	4227509,28	1159597,00	1159597,00	4803398,19	3109506,82														
Закупка энергетических ресурсов	247	247	727285,44	681272,64	709837,99	663825,19			17447,45	17447,45														
Пособия, компенсации и иные соц. выплаты гражданам, кроме публичных нормативных обязательств	321	321	107086,32	107086,32	107086,32	107086,32																		
Уплата налогов, сборов и иных платежей	850	850	210832,50	210832,50	210832,50	210832,50																		
в том числе																								
Уплата налога на имущество учреждения и земельного налога	851	851	208002,01	208002,01	208002,01	208002,01																		
Уплата прочих налогов, сборов	853	853	2830,49	2830,49	2830,49	2830,49																		

2.10. Суммы прибыли автономного учреждения после налогообложения: в 2022 году – 0,00 руб.; в 2021 году – 0,00 руб.

Раздел 3. Об использовании муниципального имущества, закрепленного за учреждением

3.1. Сведения о стоимости имущества, закрепленного за автономным учреждением на праве оперативного управления

№ п/п	Наименование показателя	На начало отчетного года		На конец отчетного года	
		Балансовая стоимость, руб.	Остаточная стоимость, руб.	Балансовая стоимость, руб.	Остаточная стоимость, руб.
1	Общая стоимость имущества, находящегося у учреждения на праве оперативного управления	13 675 169,75	3 635 993,47	14 305 613,75	3 672 771,60
2	Общая стоимость недвижимого имущества, находящегося у учреждения на праве оперативного управления	6 109 836,86	1 425 372,27	6 109 836,86	1 409 078,79
3	Общая стоимость недвижимого имущества, находящегося у учреждения на праве оперативного управления и переданного в аренду	0,00	0,00	0,00	0,00
4	Общая стоимость недвижимого имущества, находящегося у учреждения на праве оперативного управления и переданного в безвозмездное пользование	59 030,72	7 055,31	59 030,72	6 970,39
5	Общая стоимость движимого имущества, находящегося у учреждения на праве оперативного управления	3 002 999,39	1 067 803,78	2 578 073,39	1 014 783,48
6	Общая стоимость движимого имущества, находящегося у учреждения на праве оперативного управления и переданного в аренду	0,00	0,00	0,00	0,00
7	Общая стоимость движимого имущества, находящегося у учреждения на праве оперативного управления и переданного в безвозмездное пользование	150 148,00	0,00	150 148,00	0,00
8	Общая стоимость особо ценного движимого имущества, находящегося у учреждения на праве оперативного управления	4 562 333,50	1 142 817,42	5 617 703,50	1 248 909,33

3.2. Сведения о стоимости недвижимого имущества, приобретенного автономным учреждением в отчетном году за счет средств, выделенных учреждению на указанные цели органом, осуществляющим функции и полномочия учредителя, и за счет доходов, полученных от платных услуг и иной приносящей доход деятельности: 0,00 руб.

3.3. Сведения об общей площади и количестве объектов имущества, закрепленного за автономным учреждением на праве оперативного управления, а также находящегося у учреждения на основании договора аренды или безвозмездного пользования

№ п/п	Наименование показателя	На начало отчетного года	На конец отчетного года
1	Количество объектов недвижимого имущества, находящегося у учреждения на праве оперативного управления, единицы	6	6
2	Общая площадь объектов недвижимого имущества, находящегося у учреждения на праве оперативного управления, м²	1 294,90	1 294,90
3	Общая площадь объектов недвижимого имущества, находящегося у учреждения на праве оперативного управления и переданного в аренду, м²	0	0
4	Общая площадь объектов недвижимого имущества, находящегося у учреждения на праве оперативного управления и переданного в безвозмездное пользование, м²	11,2	11,2
5	Общая площадь объектов недвижимого имущества, находящегося у учреждения на основании договора аренды, м²		
6	Общая площадь объектов недвижимого имущества, находящегося у учреждения на основании договора безвозмездного пользования, м²		

3.4. Объем средств, полученных от распоряжения в установленном порядке имуществом, находящимся у автономного учреждения на праве оперативного управления – 0,00 руб.

Руководитель автономного учреждения Шашкина Светлана Борисовна.

Главный бухгалтер автономного учреждения Арифулина Ленара Яхьяевна

М.П.

РАССМОТРЕН на заседании Наблюдательного совета
Протокол от «22» февраля 2023 г. №2

УТВЕРЖДЕН:
И.о. заведующего МАДОУ д/с №6 Л.В. Петухова

Отчет о результатах деятельности муниципального автономного учреждения
и об использовании закрепленного за ним муниципального имущества за 2022 год

Полное наименование муниципального автономного учреждения:

муниципальное автономное дошкольное образовательное учреждение города Калининград детский сад №6

Идентификационный номер налогоплательщика (ИНН) **3907013254**; Код причины постановки на учет учреждения (КПП) **390601001**.

Наименование органа, осуществляющего функции и полномочия учредителя:

комитет по образованию администрации городского округа «Город Калининград».

Раздел 1. Общие сведения об учреждении

1.1. Исчерпывающий перечень видов деятельности, которые автономное учреждение вправе осуществлять в соответствии с учредительными документами (№ п/п, наименование вида деятельности)

в 2022 году

Основные виды деятельности: 1. Образование дошкольное по ОКВЭД 85.11.

Иные виды деятельности, не являющиеся основными: 1. Предоставление услуг по дневному уходу за детьми по ОКВЭД 88.91;

2. Образование дополнительное детей и взрослых по ОКВЭД 85.41.

в 2021 году

Основные виды деятельности: 1. Образование дошкольное по ОКВЭД 85.11

Иные виды деятельности, не являющиеся основными: 1. Предоставление услуг по дневному уходу за детьми по ОКВЭД 88.91;

2. Образование дополнительное детей и взрослых по ОКВЭД 85.41.

1.2. Перечень разрешительных документов, на основании которых автономное учреждение осуществляет свою деятельность

в 2022 году:

1. Свидетельство о государственной регистрации учреждения Серия 39 №001489463 от 03.02.2012, бессрочно;

2. Лицензия ДДО-1862 от 05.05.2015, бессрочно.

в 2021 году:

Свидетельство о государственной регистрации учреждения Серия 39 №001489463 от 03.02.2012, бессрочно;

2. Лицензия ДДО-1862 от 05.05.2015, бессрочно.

1.3. Сведения об осуществлении деятельности, связанной с выполнением работ или оказанием услуг, в соответствии с обязательствами перед страховщиком по обязательному социальному страхованию:

1.3.1. в 2022 году**: деятельность выполнена на 100%;** 1.3.2. в 2021 году: **деятельность выполнена на 100%**

1.4. Перечень услуг (работ), которые оказываются потребителям за плату в случаях, предусмотренных нормативными правовыми (правовыми) актами

№ п/п	Наименование услуги (работы)	Категория потребителей услуги (работы)	Реквизиты нормативных правовых (правовых) актов
1	Родительская плата за присмотр и уход за детьми	Физические лица в возрасте до 8 лет	Постановление АГО «Город Калининград» от 28.02.2017 г. №288 «Об утверждении положения о порядке установления и взимания с родителей (законных представителей) платы за присмотр и уход за детьми в муниципальных образовательных учреждениях городского округа «Город Калининград»
2	Реализация дополнительных образовательных программ дошкольного образования	Физические лица в возрасте до 8 лет	Лицензия ДДО-1898 от 09.07.2015 г.

1.5. Сведения о численности работников автономного учреждения в соответствии с утвержденным штатным расписанием **в 2022 году:**
на начало года **– 60,63** шт. ед.; на конец года – **57.63** шт. ед.

1.6. Сведения о фактической численности и квалификации работников автономного учреждения в 2022 году:

№ п/п	Квалификация работников	Фактическая численность работников учреждения, чел.	
		на начало 2022 года	на конец 2022 года
1	Высшая квалификационная категория	3	3
2	Первая квалификационная категория	13	13
3	Соответствие занимаемой должности	4	4
4	Без аттестации (стаж педагогической работы менее 2 лет)	4	4

1.7. Сведения о среднегодовой численности и средней заработной плате работников автономного учреждения

№ п/п	Наименование показателя	в 2021 году	в 2022 году
1	Среднегодовая численность, шт. ед.	46,8/60,63	45,2/57,63
2	Средняя заработная плата работников в месяц, руб.:	32 648,00	41 045,00
	в том числе:		
2.1	руководителя	60 925,00	70 275,00
2.2	заместителей руководителя	56 700,00	67 366,00
2.3	специалистов	30 904,00	39 238,00

1.8. Состав Наблюдательного совета автономного учреждения (№ п/п, фамилия, имя, отчество (при наличии), должность)

в 2022 году: 1. Фокина Светлана Александровна – начальник отдела дошкольного образования управления общего образования комитета по образованию администрации городского округа «Город Калининград»; 2. Дударева Лариса Николаевна – главный специалист отдела муниципальных предприятий и учреждений управления имущественных отношений комитета муниципального имущества и земельных ресурсов администрации городского округа «Город Калининград»; 3. Богомолова Анна Петровна – ведущий специалист отдела дошкольного образования комитета по образованию администрации городского округа «Город Калининград»; 4. Серикова Татьяна Михайловна – представитель общественности; 5. Сергеева Нина Алексеевна – секретарь Наблюдательного совета; 6. Лакомова Светлана Викторовна – воспитатель МАДОУ д/с №6; 7. Бибик Елена Владимировна – воспитатель МАДОУ д/с №6; 8. Курочкина Алина Олеговна – представитель общественности; 9. Семина Анна Владимировна – представитель общественности.

в 2021 году: 1. Фокина Светлана Александровна – начальник отдела дошкольного образования управления общего образования комитета по образованию администрации городского округа «Город Калининград»; 2. Дударева Лариса Николаевна – главный специалист отдела муниципальных предприятий и учреждений управления имущественных отношений комитета муниципального имущества и земельных ресурсов администрации городского округа «Город Калининград»; 3. Богомолова Анна Петровна – ведущий специалист отдела дошкольного образования комитета по образованию администрации городского округа «Город Калининград»; 4. Серикова Татьяна Михайловна – представитель общественности; 5. Сергеева Нина Алексеевна – секретарь Наблюдательного совета; 6. Лакомова Светлана Викторовна – воспитатель МАДОУ д/с №6; 7. Емельянова Екатерина Николаевна – представитель родительской общественности; 8. Мартынова Кристина Михайловна – представитель родительской общественности; 9. Сергеева Нина Алексеевна – воспитатель МАДОУ д/с №6.

Раздел 2. Результат деятельности учреждения

2.1. Сведения об изменении (увеличении, уменьшении) стоимости нефинансовых активов

№ п/п	Наименование показателя	На начало 2022 года, руб.	На конец 2022 года, руб.	Изменение,% (гр.4 – гр.3) / гр.3 х 100
1	2	3	4	5
1	Балансовая стоимость нефинансовых активов	22 525 104,93	24 157 560,33	7,25
2	Остаточная стоимость нефинансовых активов	26 837 363,07	27 757 503,40	3,43

2.2. Общая сумма выставленных требований в возмещение ущерба по недостачам и хищениям материальных ценностей, денежных средств, а также от порчи материальных ценностей – 0,00 руб.

2.3. Сведения об изменении (увеличении, уменьшении) дебиторской и кредиторской задолженностей автономного учреждения в разрезе поступлений (выплат), предусмотренных планом финансово-хозяйственной деятельности учреждения

№ п/п	Наименование показателя	На начало 2022 года, руб.	На конец 2022 года			Изменение,% (гр.4 – гр.3) / гр.3 х 100
			Всего, руб.	в том числе:		
				просроченная кредиторская задолженность, руб.	дебиторская задолженность, нереальная к взысканию, руб.	
1	2	3	4	5	6	7
1	Дебиторская задолженность, всего:	56 360 212,66	109 595 640,70	x		94,46
	в том числе:			x		
	Дебиторская задолженность по доходам	56 319 131,32	109 494 223,38			94,42
	Дебиторская задолженность по выплатам	41 081,34	101 417,32			146,87
2	Кредиторская задолженность, всего:	1 242 603,86	1 406 182,80		x	13,16
	в том числе:				x	
	Кредиторская задолженность по выплатам	309 347,11	1 128,02			- 99,64
	Кредиторская задолженность по доходам	933 256,75	1 405 054,78			50,55
	Расчеты по платежам в бюджет					

2.4. Сведения о количестве потребителей, воспользовавшихся услугами (работами) автономного учреждения, в т.ч. бесплатными, частично платными и полностью платными, по видам услуг (работ), а также о ценах (тарифах) на частично платные и полностью платные услуги (работы) и средней стоимости для потребителей получения частично платных и полностью платных услуг (работ) по видам услуг (работ)

№ п/п	Наименование услуги	Характеристика услуги	Кол-во потребителей услуг за год, ед.	Цены (тарифы) на услуги, руб.			Средняя стоимость услуг, руб.
				с 01.01.21 по 31.12.21	с 09.01.22 по 31.08.22	с 01.09.22 по 30.11.22 / по 31.12.22	
в 2022 году							
1	Реализация основных образовательных программ дошкольного образования:	бесплатная	362,58	-	-	-	
2	Присмотр и уход	платная	348,25	2250,00	2250,00	2250,00/ 2970,00	2250,00/ 2970,00
	Присмотр и уход	частично платная	12,25	1125,00	1125,00	1125,00/ 1485,00	1125,00/ 1485,00
	Присмотр и уход	бесплатная	2,08	-	-	-	
3	Доп. общеразвивающие программы:		225				
	«Речевичок» (групповые занятия с логопедом)	полностью платная	20	780,00	780,00	810,00	795,00
	«АБВГДейка»	полностью платная	15	830,00	830,00	860,00	845,00
	«Звуковичок» (индивидуальные логопедические занятия)	полностью платная	10	1250,00/ 2500,00	1250,00/ 2500,00	1300,00/ 2600,00	1275,00/ 2550,00
	«Силовичок» (общефизическая подготовка с элементами базовых единоборств, Каратэ)	полностью платная	15	830,00	830,00	860,00	845,00
	«Танцевальный калейдоскоп»	полностью платная	50	830,00	830,00	860,00	845,00
	«Занимательный английский»	полностью платная	40	1040,00	1040,00	1080,00	1060,00
	«Волшебная палитра» (с элементами Монтессори)	полностью платная	20	830,00	830,00	860,00	845,00
	Волшебный мир театра	полностью платная	15	830,00	830,00	860,00	860,00
	Легоконструирование (робототехника)	полностью платная	40	0,00	0,00	1000,00/ 2000,00	1000,00/ 2000,00
Всего:			362,83	x	x	x	x
в 2021 году							
1	Реализация основных образовательных программ дошкольного образования:	бесплатная	351,9	-	-	-	
2	Присмотр и уход	полностью платная	334,2	-	2250,00	2250,00	2250,00
	Присмотр и уход	частично платная	15	-	1125,00	1125,00	1125,00
	Присмотр и уход (дети инвалиды)	бесплатная	2				
	Присмотр и уход (дети сироты)	бесплатная	0,7				
3	Доп. общеразвивающие программы:		185				
	«Речевичок» (груповые занятия с логопедом)	полностью платная	20	750,00	780,00	780,00	765,00
	«АБВГДейка»	полностью платная	15	800,00	830,00	830,00	815,00
	«Звуковичок» (инд. логопедические занятия)	полностью платная	10	1200,00/ 2400,00	1250,00/ 2500,00	1250,00/ 2500,00	1225,00/ 2450,00
	«Силовичок» (общефизическая подготовка с элементами базовых единоборств, Каратэ)	полностью платная	15	800,00	830,00	830,00	815,00

	«Танцевальный калейдоскоп»	полностью платная	50	0,00	830,00	830,00	830,00
	«Занимательный английский»	полностью платная	40	1000,00	1040,00	1040,00	1020,00
	«Волшебная палитра» (с элементами Монтессори)	Полностью платная	20	0,00	830,00	830,00	830,00
	«Волшебный мир театра»	Полностью платная	15	0,00	830,00	830,00	830,00
Всего:			351,9	х	х	х	х

2.5. Сумма доходов, полученных учреждением от оказания (выполнения) частично платных и полностью платных услуг (работ):
2.5.1 в 2022 году – 6 535 861,78 руб., в том числе:
– от оказания услуг (выполнения работ) по основным видам деятельности, всего – 6 316 136,85 руб., из них:
- сверх муниципального задания – 0,00 руб.; – от осуществления иных видов деятельности – 633 370, руб.
2.5.2 в 2021 году – 6 321 996,07 руб., в том числе:
– от оказания услуг (выполнения работ) по основным видам деятельности, всего – 6 042 583,76 руб., из них:
- сверх муниципального задания – 0,00 руб.; – от осуществления иных видов деятельности – 366 532,16 руб.

2.6. Сведения о количестве жалоб потребителей на оказанные (выполненные) услуги (работы) и принятых по результатам их рассмотрения мерах: жалоб нет.

2.7. Сведения о выполнении муниципального задания на оказание муниципальных услуг (выполнение работ)

№ п/п, наименование мун. услуги и показателей, характеризующих её содержание и условия оказания	Показатель объема мун. услуги					Показатель качества мун. услуги					Оценка выполнения мун. задания
	наименование показателя	план	факт	допустимое отклонение	отклонение, превыш. допустимое	наименование показателя*	план	факт	допустимое отклонение	отклонение, превыш. допустимое	
в 2021 году											
Реализация основных образовательных программ дошкольного образования											
1. Обучающиеся, за исключ. с ОВЗ и детей-инвалидов (от 1 года до 3 лет)	Группа полного дня	29	29	5%	нет	Показатель №1	100%	100%	2%	нет	выполнено
						Показатель №2	95%	95%	5%	нет	выполнено
						Показатель №3	100%	100%	4%	нет	выполнено
2. Обучающиеся, за исключ. с ОВЗ и детей-инвалидов (от 3 лет до 8 лет)	Группа полного дня	276	276	5%	нет	Показатель №1	100%	100%	2%	нет	выполнено
						Показатель №2	95%	95%	4%	нет	выполнено
						Показатель №3	100%	100%	4%	нет	выполнено
3. Дети-инвалиды (от 3 лет до 8 лет)	Группа полного дня	1,8	1,8	5%	нет	Показатель №1	100%	100%	2%	нет	выполнено
						Показатель №2	95%	95%	5%	нет	выполнено
						Показатель №3	100%	100%	4%	нет	выполнено
4. Обучающиеся с ОВЗ (от 3 лет до 8 лет)	Группа полного дня	19,6	19,6	5%	нет	Показатель №1	100%	100%	2%	нет	выполнено
						Показатель №2	95%	95%	5%	нет	выполнено
						Показатель №3	100%	100%	4%	нет	выполнено
5. Не указано (от 3 лет до 8 лет)	Группа полного дня	15	15	5%	нет	Показатель №1	100%	100%	2%	нет	выполнено
						Показатель №2	95%	95%	5%	нет	выполнено
						Показатель №3	100%	100%	4%	нет	выполнено
6. Не указано (от 1 года до 3 лет)	Группа КП	4,5	4,7	5%	нет	Показатель №1	100%	100%	2%	нет	выполнено
						Показатель №2	95%	95%	5%	нет	выполнено
						Показатель №3	100%	100%	4%	нет	выполнено
7. Не указано (от 3 лет до 8 лет)	Число обуч-ся	6	6	5	нет	Показатель №1	100%	100%	2%	нет	выполнено
						Показатель №2	95%	95%	5%	нет	выполнено
						Показатель №3	100%	100%	4%	нет	выполнено
Присмотр и уход											
1. Дети-инвалиды (группа полного дня)	Число обуч-ся	2	2	5	нет	Показатель №2	95	95	5	нет	выполнено
						Показатель №3	100	100	5	нет	выполнено
2. Дети-сироты (группа полного дня)	Число обуч-ся	0,7	0,7	5	нет	Показатель №2	95	95	5	нет	выполнено
						Показатель №3	100	100	5	нет	выполнено
в 2022 году											
Реализация основных образовательных программ дошкольного образования											
1. Обучающиеся, за исключ. с ОВЗ и детей-инвалидов (от 1 года до 3 лет)	Группа полного дня	50,50	49,83	5%	нет	Показатель №1	100%	100%	2%	нет	выполнено
						Показатель №2	95%	95%	5%	нет	выполнено
2. Обучающиеся, за исключ. с ОВЗ и детей-инвалидов (от 3 лет до 8 лет)	Группа полного дня	269,00	269,08	5%	нет	Показатель №1	100%	100%	2%	нет	выполнено
						Показатель №2	95%	95%	4%	нет	выполнено
3. Дети-инвалиды (от 3 лет до 8 лет)	Группа полного дня	2,08	2,08	5%	нет	Показатель №1	100%	100%	2%	нет	выполнено
						Показатель №2	95%	95%	5%	нет	выполнено
4. Обучающиеся с ОВЗ (от 3 лет до 8 лет)	Группа полного дня	17,75	17,92	5%	нет	Показатель №1	100%	100%	2%	нет	выполнено
						Показатель №2	95%	95%	5%	нет	выполнено
5. Не указано (от 3 лет до 8 лет)	Группа полного дня	13,67	13,75	5%	нет	Показатель №1	100%	100%	2%	нет	выполнено
						Показатель №2	95%	95%	5%	нет	выполнено
6. Не указано (от 1 года до 3 лет)	Группа КП	6,00	6,08	5%	нет	Показатель №1	100%	100%	2%	нет	выполнено
						Показатель №2	95%	95%	5%	нет	выполнено
7. Не указано (от 3 лет до 8 лет)	Группа КП	3,83	3,83	5	нет	Показатель №1	100	100	2	нет	выполнено
						Показатель №2	95	95	5	нет	выполнено
Присмотр и уход											
1. Дети-инвалиды (группа полного дня)	Число обуч-ся	2,08	2,08	5	нет	Показатель №2	95	95	5	нет	выполнено
						Показатель №3	100	100	5	нет	выполнено
2. Дети-инвалиды от 3 лет до 8 лет (группа полного дня)	Число обуч-ся	2,08	2,08	5	нет	Показатель №2	95	95	5	нет	выполнено
						Показатель №3	100	100	5	нет	выполнено
3. Физ. лица льготных категорий, определяемых учредителем (группа полного дня)	Число обуч-ся	12,17	12,25	5	нет	Показатель №2	95	95	5	нет	выполнено
						Показатель №3	100	100	5	нет	выполнено
4. Физ. лица, за исключ. льготных категорий (группа КП)	Число обуч-ся	9,92	9,92	5	нет	Показатель №2	95	95	5	нет	выполнено
						Показатель №3	100	100	5	нет	выполнено
5. Физ. лица, за исключ. льготных категорий (группа полного дня)	Число обуч-ся	338,67	338,33	5	нет	Показатель №2	95	95	5	нет	выполнено
						Показатель №3	100	100	5	нет	выполнено

* – Показатель №1 – Полнота реализации образовательной программы; Показатель №2 – Доля родителей (законных представителей), удовлетворенных условиями и качеством предоставляемой услуги; Показатель №3 -Доля своевременно устраненных нарушений, выявленных в результате проверок надзорными органами по контролю и надзору в сфере образования.

2.7.1. Сведения об оказании автономным учреждением муниципальных услуг (выполнении работ) сверх муниципального задания в 2022 году: нет.

2.8. Объемы финансового обеспечения выполнения муниципального задания на оказание муниципальных услуг (выполнение работ), мероприятий, направленных на развитие автономного учреждения, а также деятельности, связанной с выполнением работ или оказанием услуг, в соответствии с обязательствами перед страховщиком по обязательному социальному страхованию

№ п/п	Наименование показателя	Сумма, руб.	
		в 2021 году	в 2022 году
1	Объем финансового обеспечения выполнения муниципального задания на оказание муниципальных услуг (выполнение работ)	30 009 993,01	43 041608,79
2	Объем финансового обеспечения мероприятий, направленных на развитие автономного учреждения	2 834 977,00	1 872 384,00
3	Объем финансового обеспечения деятельности, связанной с выполнением работ или оказанием услуг, в соответствии с обязательствами перед страховщиком по обязательному социальному страхованию	0,00	0,00

2.9. Сведения о суммах плановых и кассовых поступлений (с учетом возвратов) и суммах плановых и кассовых выплат (с учетом восстановленных кассовых выплат), предусмотренных планом финансово-хозяйственной деятельности автономного учреждения в 2022 году

Наименование показателя	Код строки	КБК	Сумма, руб.											
			Всего		в том числе:									
					субсидия на фин. обеспеч. выполнения МЗ		субсидии, предост. в соотв. с абз. 2 п.1 ст.78.1 БК РФ		субсидии на кап. вложен.		поступления от оказания услуг и от иной приносящей доход деятельности			
											всего		из них гранты	
			план	факт	план	факт	план	факт	план	факт	план	факт	план	факт
Поступления от доходов, всего:	100		44 913 992,79	44 913 992,79	36 505 747,01	36 505 747,01	1 872 384,00	1 872 384,00	-	-	6 535 861,78	6 535 861,78	-	-
в том числе:		120	-	-	-	-	-	-	-	-	-	-	-	-
Доходы от оказания платных услуг (работ), компенсаций затрат		130	43 115 892,79	43 115 892,79	36 505 747,01	36 505 747,01	-	-	-	-	6 610 145,78	6 610 145,78	-	-
Штрафы, пени, неустойки, возмещение ущерба		140	0,00	0,00							0,00	0,00		
Доходы от оказания платных услуг (работ), компенсаций затрат		150	1 872 384,00	1 872 384,00	-	-	1 872 384,00	1 872 384,00	-	-	-	-	-	-
Прочие доходы		180	- 74 284,00	- 74 284,00							- 74 284,00	- 74 284,00		
Выплаты по расходам, всего:	200		51 786 937,41	45 650 910,71	41 182 160,08	36 830 527,16	3 042 384,00	2 996 754,00	-	-	7 562 393,33	5 823 629,57	-	-
в том числе:													-	-
Фонд оплаты труда учреждений		111	26 516 630,16	23 174 362,16	25 869 631,15	22 537 363,15	522 000,00	522 000,00	-	-	124 999,01	124 999,01	-	-
Иные выплаты персоналу, за исключ. ФОТ		112	8 700,00	8 700,00	8 700,00	8 700,00	-	-	-	-			-	-
Взносы по ОСС на выплаты по ОТР и иные выплаты работникам		119	8 018 807,55	7 015 867,59	7 820 540,50	6 817 600,54	157 644,00	157 644,00	-	-	40 623,05	40 623,05	-	-
Прочая закупка товаров, работ и услуг		244	15 024 696,88	13 233 878,14	5 265 564,24	5 259 139,26	2 362 740,00	2 317 110,00			7 396 392,64	5 657 628,88	-	-
Закупка энергетических ресурсов		247	1 842 512,64	1 842 512,64	1 842 134,01	1 842 134,01					378,63	378,63		
Пособия, компенсации и иные соц. выплаты гражданам, кроме публичных нормативных обязательств		321	87 817,18	87 817, 18	87 817,00	87 817,00	-	-	-	-	-	-	-	-
Уплата налога на имущество организаций и земельного налога		851	287 773,00	287 773,00	287 773,00	287 773,00	-	-	-	-	-	-	-	-

2.10. Суммы прибыли автономного учреждения после налогообложения: в 2021 году – 0,00 руб.; в 2022 году – 0,00 руб.

Раздел 3. Об использовании муниципального имущества, закрепленного за учреждением

3.1. Сведения о стоимости имущества, закрепленного за автономным учреждением на праве оперативного управления

№ п/п	Наименование показателя	На начало 2022 года		На конец 2022 года	
		Балансовая стоимость, руб.	Остаточная стоимость, руб.	Балансовая стоимость, руб.	Остаточная стоимость, руб.
1	Общая стоимость имущества, находящегося у учреждения на праве оперативного управления	22 521 604,93	26 837 363,07	24 154 060,33	27 761 153,40
2	Общая стоимость недвижимого имущества, находящегося у учреждения на праве оперативного управления	11 387 485,20	3 782 992,11	11 387 485,20	3 741 901,95
3	Общая стоимость недвижимого имущества, находящегося у учреждения на праве оперативного управления и переданного в аренду	0	0	0	0
4	Общая стоимость недвижимого имущества, находящегося у учреждения на праве оперативного управления и переданного в безвозмездное пользование	0	0	0	0
5	Общая стоимость движимого имущества, находящегося у учреждения на праве оперативного управления	1 277 059 34	105 175,00	1 277 059 34	86 275,00
6	Общая стоимость движимого имущества, находящегося у учреждения на праве оперативного управления и переданного в аренду	0	0	0	0
7	Общая стоимость движимого имущества, находящегося у учреждения на праве оперативного управления и переданного в безвозмездное пользование	117 417,60	117 417,00	117 417,60	117 417,00
8	Общая стоимость особо ценного движимого имущества, находящегося у учреждения на праве оперативного управления	9 857 060,39	2 020 949,43	11 489 515,79	2 694 844,86

3.2. Сведения о стоимости недвижимого имущества, приобретенного автономным учреждением в 2020 году за счет средств, выделенных учреждению на указанные цели органом, осуществляющим функции и полномочия учредителя, и за счет доходов, полученных от платных услуг и иной приносящей доход деятельности: нет.

3.3. Сведения об общей площади и количестве объектов имущества, закрепленного за автономным учреждением на праве оперативного управления, а также находящегося у учреждения на основании договора аренды или безвозмездного пользования

№ п/п	Наименование показателя	На начало 2022 года	На конец 2022 года
1	Количество объектов недвижимого имущества, находящегося у учреждения на праве оперативного управления, единицы	4	4
2	Общая площадь объектов недвижимого имущества, находящегося у учреждения на праве оперативного управления, м^2	1878	1878
3	Общая площадь объектов недвижимого имущества, находящегося у учреждения на праве оперативного управления и переданного в аренду, м^2		
4	Общая площадь объектов недвижимого имущества, находящегося у учреждения на праве оперативного управления и переданного в безвозмездное пользование, м^2	28,4	28,4
5	Общая площадь объектов недвижимого имущества, находящегося у учреждения на основании договора аренды, м^2	63,5	63,5
6	Общая площадь объектов недвижимого имущества, находящегося у учреждения на основании договора безвозмездного пользования, м^2		

3.4. Объем средств, полученных от распоряжения в установленном порядке имуществом, находящимся у автономного учреждения на праве оперативного управления – 0,00 руб.

Руководитель автономного учреждения Петухова Л.В. Главный бухгалтер автономного учреждения Булина С.В. М.П.

РАССМОТРЕН на заседании Наблюдательного совета
Протокол от «16» февраля 2023 г. №1

УТВЕРЖДЕН:
Заведующий МАДОУ ЦРР д/с №50 Т.А. Рыжко

Отчет о результатах деятельности муниципального автономного учреждения и об использовании закрепленного за ним муниципального имущества за 2022 год

Полное наименование муниципального автономного учреждения:

муниципальное автономное дошкольное образовательное учреждение города Калининграда центр развития ребенка – детский сад №50.

Идентификационный номер налогоплательщика (ИНН) **3906118913**; Код причины постановки на учет учреждения (КПП) **390601001**.

Наименование органа, осуществляющего функции и полномочия учредителя: **комитет по образованию администрации городского округа «Город Калининград».**

Раздел 1. Общие сведения об учреждении

1.1. Исчерпывающий перечень видов деятельности, которые автономное учреждение вправе осуществлять в соответствии с учредительными документами (№ п/п, наименование вида деятельности)

в 2022 году

Основные виды деятельности: 1. Образование дошкольное по ОКВЭД 85.11.

Иные виды деятельности, не являющиеся основными: 1. Образование дополнительное детей и взрослых по ОКВЭД 88.91;

2. Предоставление услуг по дневному уходу за детьми по ОКВЭД 85.41.

в 2021 году

Основные виды деятельности: 1. Образование дошкольное по ОКВЭД 85.11.

Иные виды деятельности, не являющиеся основными: 1. Образование дополнительное детей и взрослых по ОКВЭД 88.91;

2. Предоставление услуг по дневному уходу за детьми по ОКВЭД 85.41.

1.2. Перечень разрешительных документов, на основании которых автономное учреждение осуществляет свою деятельность (№ п/п, наименование документа, номер документа, дата выдачи, срок действия)

в 2022 году: 1. Свидетельство о поставке на учет российской организации в налоговом органе по месту нахождения на территории Российской Федерации (ИНН/КПП 3906118913/390601001) серия 39 №0002311447 от 13.02.2004, бессрочно; 2. Лицензия на осуществление образовательной деятельности №ДДО-1596 от 07.06.2016, бессрочно; 3. Постановление о создании муниципального автономного дошкольного образовательного учреждения города Калининграда центра развития ребенка -детского сада №50 – №793 от 29.05.2009.

в 2021 году: 1. Свидетельство о поставке на учет российской организации в налоговом органе по месту нахождения на территории Российской Федерации (ИНН/КПП 3906118913/390601001) серия 39 №0002311447 от 13.02.2004, бессрочно; 2. Лицензия на осуществление образовательной деятельности №ДДО-1596 от 07.06.2016, бессрочно; 3. Постановление о создании муниципального автономного дошкольного образовательного учреждения города Калининграда центра развития ребенка -детского сада №50 – №793 от 29.05.2009.

1.3. Сведения об осуществлении деятельности, связанной с выполнением работ или оказанием услуг, в соответствии с обязательствами перед страховщиком по обязательному социальному страхованию:

1.3.1. в 2022 году: деятельность выполнена на 100%; 1.3.2. в 2021 году: деятельность выполнена на 100%.

1.4. Перечень услуг (работ), которые оказываются потребителям за плату в случаях, предусмотренных нормативными правовыми (правовыми) актами

№ п/п	Наименование услуги	Категория потребителей	Реквизиты нормативных правовых (правовых) актов
1.	Родительская плата за присмотр и уход за детьми	Физические лица в возрасте до 8 лет	Постановление АГО «Город Калининград» от 28.02.2017 №288 «Об утверждении Положения о порядке установления и взимания с родителей (законных представителей) платы за присмотр и уход за детьми в МОУ г.о. «Город Калининград», реализующих образовательные программы дошкольного образования».
2.	Реализация доп. образовательных программ дошкольного образования	Физические лица в возрасте до 8 лет	Лицензия №ДДО-1596 от 07.06.2016 г.

1.5. Сведения о численности работников автономного учреждения в соответствии с утвержденным штатным расписанием в 2022 году:
на начало 2022 года – 64,78; на конец 2022 года – 61,88.

1.6. Сведения о фактической численности и квалификации работников автономного учреждения в 2022 году:

№ п/п	Квалификация работников	Фактическая численность работников учреждения, чел.	
		на начало отчетного года	на конец отчетного года
1	Высшая категория	18	16
2	Первая категория	7	5
3	Соответствие занимающей должности	0	1
4	Без категории	2	6
5	Молодые специалисты	2	2

1.7. Сведения о среднегодовой численности и средней заработной плате работников автономного учреждения

№ п/п	Наименование показателя	в 2021 году	в 2022 году
1	Среднегодовая численность, шт. ед.	60,6/64,78	60,8/61,88
2	Средняя заработная плата работников в месяц, руб.:	30 454,20	31 267,00
	в том числе:		
2.1	руководителя	74 042,37	86 625,00
2.2	заместителей руководителя	50 106,08	61 931,00
2.3	специалистов	28 642,00	28672,00

1.8. Состав Наблюдательного совета автономного учреждения (№ п/п, фамилия, имя, отчество (при наличии), должность)

в 2022 году: 1. Фокина Светлана Александровна – начальник отдела дошкольного образования комитета по образованию администрации городского округа «Город Калининград», член Наблюдательного совета; 2. Багнюк Елена Александровна – главный специалист отдела муниципальных предприятий и учреждений управления имущественных отношений комитета муниципального имущества и земельных ресурсов администрации городского округа «Город Калининград», член Наблюдательного совета; 3. Фионина Ольга Евгеньевна – консультант отдела дошкольного образования управления общего образования комитета по образованию администрации городского округа «Город Калининград», член Наблюдательного совета; 4. Фитерер Наталья Геннадьевна – главный бухгалтер МАДОУ ЦРР д/с №50, член Наблюдательного совета; 5. Сахнюк Инна Павловна – бухгалтер МАДОУ ЦРР д/с №50, член Наблюдательного совета; 6. Лизина Наталья Валерьевна – представитель общественности, член Наблюдательного совета; 7. Таран Вера Валерьевна – представитель общественности, член Наблюдательного совета; 8. Кудрявцева Наталья Викторовна – представитель общественности, член Наблюдательного совета; 9. Осипенко Мария Сергеевна – делопроизводитель МАДОУ ЦРР д/с №50, секретарь Наблюдательного совета.

в 2021 году: 1. Фокина Светлана Александровна – начальник отдела дошкольного образования комитета по образованию администрации городского округа «Город Калининград», член Наблюдательного совета; 2. Багнюк Елена Александровна – главный специалист отдела муниципальных предприятий и учреждений управления имущественных отношений комитета муниципального имущества и земельных ресурсов администрации городского округа «Город Калининград», член Наблюдательного совета; 3. Фионина Ольга Евгеньевна – консультант отдела дошкольного образования управления общего образования комитета по образованию администрации городского округа «Город Калининград», член Наблюдательного совета; 4. Фитерер Наталья Геннадьевна – главный бухгалтер МАДОУ ЦРР д/с №50, член Наблюдательного совета; 5. Романова Татьяна Викторовна – бухгалтер МАДОУ ЦРР д/с №50, член Наблюдательного совета; 6. Еловая Юлия Александровна – представитель общественности, председатель Наблюдательного совета; 7. Лизина Наталья Валерьевна – представитель общественности, член Наблюдательного совета; 8. Таран Вера Валерьевна – представитель общественности, член Наблюдательного совета; 9. Осипенко Мария Сергеевна – делопроизводитель МАДОУ ЦРР д/с №50, секретарь Наблюдательного совета.

Раздел 2. Результат деятельности учреждения

2.1. Сведения об изменении (увеличении, уменьшении) стоимости нефинансовых активов

(Окончание на стр. 6)

(Окончание. Начало на стр. 5)

№ п/п	Наименование показателя	На начало 2022 года, руб.	На конец 2022 года, руб.	Изменение,% (гр.4 – гр.3) / гр.3 х 100
1	2	3	4	5
1	Балансовая стоимость нефинансовых активов	25 786 577,91	28 055 923,31	8,8
2	Остаточная стоимость нефинансовых активов	21 722 057,14	22 481 591,27	3,4

2.2. Общая сумма выставленных требований в возмещение ущерба по недостачам и хищениям материальных ценностей, денежных средств, а также от порчи материальных ценностей – 0,00 руб.

2.3. Сведения об изменении (увеличении, уменьшении) дебиторской и кредиторской задолженностей автономного учреждения в разрезе поступлений (выплат), предусмотренных планом финансово-хозяйственной деятельности учреждения

№ п/п	Наименование показателя	На начало отчетного года, руб.	На конец отчетного года			Изменение,% (гр.4 – гр.3) / гр.3 х 100
			Всего, руб.	в том числе:		
				просроченная кредиторская задолженность, руб.	дебиторская задолженность, нереальная к взысканию, руб.	
1	2	3	4	5	6	7
1	Дебиторская задолженность, всего:	64350234,33	115179395,34	x	0,00	78,90
в том числе:				x	0,00	
по доходам (020500000, 020900000)		64276357,46	115114218,97	x	0,00	79,00
по выплатам (020600000, 020800000, 030300000)		73876,87	65176,37	x	0,00	-11,70
2	Кредиторская задолженность, всего:	454084,03	587315,98	0,00	x	29,30
в том числе:				0,00	x	
по доходам (020500000, 020900000)		454084,03	556750,14	0,00	x	22,60
по выплатам (030200000, 020800000, 030402000, 030403000)		0,00	30565,84	0,00	x	0

2.4. Сведения о количестве потребителей, воспользовавшихся услугами (работами) автономного учреждения, в т.ч. бесплатными, частично платными и полностью платными, по видам услуг (работ), а также о ценах (тарифах) на частично платные и полностью платные услуги (работы) и средней стоимости для потребителей получения частично платных и полностью платных услуг (работ) по видам услуг (работ)

Наименование услуги	Характеристика услуги	Кол-во потребителей услуг за год, ед.	Цены (тарифы) на услуги, руб.			Средняя стоимость услуг, руб.
			с 01.01.22 по 31.08.22	с 01.09.22 по 30.11.22	с 01.12.22 по 31.12.22	
в 2022 году						
Реализация основных образовательных программ дошкольного образования:	бесплатная	408				
В группе полного дня (от 1 года до 3 лет)	бесплатная	53				
В группе полного дня (от 3 до 8 лет)	бесплатная	355				
Дети-инвалиды (от 3 до 8 лет)	бесплатная	1				
Обучающиеся с ОВЗ	бесплатная	55				
Группа кратковр. пребывания (от 1 года до 3 лет)	полностью платная	0,00	635,00	635,00	838,00	736,50
Группа кратковр. пребывания (от 3 до 8 лет)	полностью платная	0,0	635,00	635,00	838,00	736,50
Присмотр и уход	полностью платная	385	2250,00	2250,00	2970,00	2610,00
Присмотр и уход	частично платная	20	1125,00	1125,00	1485,00	2610,00
Присмотр и уход	бесплатная	3				
Дополнительные общеразвивающие программы						
Кружок «Азбука» (развитие речи)	платная	21	800,00	832,00	832,00	816,00
Кружок «Ступеньки математики» (формирование элементарных математических представлений	платная	21	800,00	832,00	832,00	816,00
Кружок «Умка» (формирование элементарных математических представлений	платная	28	800,00	832,00	832,00	816,00
Кружок «Слоговичок» (развитие речи)	платная	28	800,00	832,00	832,00	816,00
Кружок «АБВГДейка» (развитие речи)	платная	0	800,00	832,00	832,00	816,00
Кружок «Посчитайка» (формирование элементарных математических представлений)	платная	0	800,00	832,00	832,00	816,00
Кружок «Умники и умницы» (формирование элементарных математических представлений)	платная	23	800,00	832,00	832,00	816,00
Кружок "Колокольчик" (подготовка к школе)	платная	48	800,00	832,00	832,00	816,00
«Юный математик» (формирование элементарных математических представлений)	платная	26	800,00	832,00	832,00	816,00
Кружок «Речевичок» (развитие речи)	платная	29	800,00	832,00	832,00	816,00
Кружок «Веселая математика» (формирование элементарных математических представлений	платная	27	800,00	832,00	832,00	816,00
Кружок «Фантазеры»	платная	21	800,00	832,00	832,00	816,00
Кружок «Веселый счет» (формирование элементарных математических представлений)	платная	29	800,00	832,00	832,00	816,00
Кружок «Грамотейка» (подготовка к школе)	платная	29	800,00	832,00	832,00	816,00
Кружок «Всезнайка» (формирование элементарных математических представлений)	платная	29	800,00	832,00	832,00	816,00
Кружок «Считалочка» (формирование элементарных математических представлений)	платная	25	800,00	832,00	832,00	816,00
Кружок «Звукарик» (по развитию речи)	платная	25	800,00	832,00	832,00	816,00
Кружок «Развивайка» (формирование элементарных математических представлений)	платная	19	800,00	832,00	832,00	816,00
«Веселая азбука» (развитие речи)	платная	20	800,00	832,00	832,00	816,00
Кружок «Лего клуб» (конструирование)	платная	23	1280,00	1328,00	1328,00	1304,00
Кружок «Волшебный язычок» (преодоление фонетико-фонематического недоразвития речи)	платная	8	2360,00	2448,00	2448,00	2404,00
Кружок «Непоседы» (хореография)	платная	68	1000,00	1040,00	1040,00	1020,00
Кружок «Веселые краски» (изобразительное искусство)	платная	40	1000,00	1040,00	1040,00	1020,00
Кружок «Смайлики» (английский язык)	платная	25	1488,00	1544,00	1544,00	1516,00
Кружок «Эрудиты» (по познавательному развитию) 5-6 лет	платная	0	1104,00	1144,00	1144,00	1124,00
Кружок «Эрудиты»(по познавательному развитию) 6-7 лет	платная	0	1104,00	1144,00	1144,00	1124,00
Кружок «Умники» (формирование элементарных математических представлений)	платная	0	1104,00	1144,00	1144,00	1124,00
Всего:			x	x	x	x
в 2021 году			с 01.01.21 по 31.09.21	с 01.09.21 по 31.12.21		
Реализация основных образовательных программ дошкольного образования:	бесплатная	401				
В группе полного дня (от 1 года до 3 лет)	бесплатная	16				
В группе полного дня (от 3 до 8 лет)	бесплатная	332				
Дети-инвалиды от 3 до 8 лет	бесплатная	1,8				
Обучающиеся с ОВЗ	бесплатная	48				
Группа кратковременного пребывания (от 1 года до 3 лет)	полностью платная	2,6	635,00	635,00		635,00
Группа кратковременного пребывания (от 3 до 8 лет)	полностью платная	0,8	635,00	635,00		635,00
Присмотр и уход	полностью платная	386	2250,00	2250,00		2250,00
Присмотр и уход	частично платная	13	1125,00	1125,00		1125,00
Присмотр и уход	бесплатная	1,8				
Дополнительные общеразвивающие программы						
Кружок «АБВГДейка» (развитие речи)	платная	16	779,00	800,00		789,50
Кружок «Всезнайка» (формирование элементарных математических представлений)	платная	28	779,00	800,00		789,50
Кружок «Посчитайка» (формирование элементарных математических представлений)	платная	14	779,00	800,00		789,50
Кружок «Умники и умницы» (формирование элементарных математических представлений)	платная	21	779,00	800,00		789,50
Кружок «Веселый счет» (формирование элементарных математических представлений)	платная	27	779,00	800,00		789,50
Кружок «Умка» (формирование элементарных математических представлений	платная	20	779,00	800,00		789,50
Кружок «Веселая математика» (формирование элементарных математических представлений	платная	28	779,00	800,00		789,50
Кружок «Букварик» 5-6 лет	платная	24	779,00	800,00		789,50
Кружок «Букварик» 6-7 лет	платная	20	779,00	800,00		789,50
Кружок «Ступеньки математики» (формирование элементарных математических представлений	платная	18	779,00	800,00		789,50
Кружок «Умники» (формирование элементарных математических представлений)	платная	24	1071,00	1104,00		1087,50
Кружок «Грамотейка» (подготовка к школе)	платная	26	779,00	800,00		789,50
Кружок «Азбука» (развитие речи)	платная	19	779,00	800,00		789,50
Кружок «Речевичок» (развитие речи)	платная	29	779,00	800,00		789,50
Кружок «Слоговичок» (развитие речи)	платная	19	779,00	800,00		789,50
Кружок «Колокольчик» (подготовка к школе)	платная	19	779,00	800,00		789,50
Кружок «Волшебный язычок» (преодоление фонетико-фонематического недоразвития речи)	платная	17	2291,00	2360,00		2325,50
Кружок «Веселые краски» (изобразительное искусство)	платная	48	972,00	1000,00		986,00
Кружок «Непоседы» (хореография)	платная	68	972,00	1000,00		986,00
Кружок «Эрудиты» (по познавательному развитию)	платная	42	1071,00	1104,00		1087,50
Кружок «Лего клуб» (конструирование)	платная	14	1236,00	1280,00		1258,00
Кружок «Волшебный песок» (по познавательному развитию)	платная	35	536,00	552,00		544,00
Кружок «Считалочка» (формирование элементарных математических представлений)	платная	30	779,00	800,00		789,50
Кружок «Фантазеры»	платная	27		800,00		800,00
Кружок «Веселая азбука» (развитие речи)	платная	20	584,00	800,00		692,00
Кружок «Развивайка» (формирование элементарных математических представлений)	платная	19	584,00	800,00		692,00
Кружок «Звукарик» (по развитию речи)	платная	30	779,00	800,00		789,50
Кружок «Ручеек» (развитие речи)	платная	4	779,00	800,00		789,50
Кружок «Смайлики» (английский язык)	платная	21	1440,00	1488,00		1464,00
ВСЕГО:		754	x	x		x

2.5. Сумма доходов, полученных учреждением от оказания (выполнения) частично платных и полностью платных услуг (работ):

2.5.1 в 2022 году – 9 712 541,25 руб., в том числе:

– от оказания услуг (выполнения работ) по основным видам деятельности, всего – 9 419 842,99 руб., из них:

- сверх муниципального задания – 0,00 руб.; – от осуществления иных видов деятельности – 2 672 258,93 руб.

2.5.2 в 2021 году – 10 038 023,84 руб. , в том числе:

– от оказания услуг (выполнения работ) по основным видам деятельности, всего – 9 783 858,27 руб., из них:

- сверх муниципального задания – 0,00 руб.; – от осуществления иных видов деятельности – 2 794 828,61 руб.

2.6. Сведения о количестве жалоб потребителей на оказанные (выполненные) услуги (работы) и принятых по результатам их рассмотрения мерах: жалоб нет.

2.7. Сведения о выполнении муниципального задания на оказание муниципальных услуг (выполнение работ)

№ п/п, наименование мун. услуги и показателей, характеризующих её содержание и условия оказания	Показатель объема мун. услуги					Показатель качества мун. услуги					Оценка выполнения мун. задания
	наименование показателя	план	факт	допустимое отклонение	отклонение, превыш. допустимое	наименование показателя*	план	факт	допустимое отклонение	отклонение, превыш. допустимое	
в 2021 году											
Реализация основных образовательных программ дошкольного образования											
1. Обучающиеся, за исключ. с ОВЗ и детей-инвалидов, от 1 года до 3 лет	Группа полного дня	16	16	5%	нет	Показатель №1	100%	100%	2%	нет	выполнено
						Показатель №2	95%	95%	5%	нет	выполнено
						Показатель №3	100%	100%	4%	нет	выполнено
2. Обучающиеся, за исключ. с ОВЗ и детей-инвалидов, от 3 лет до 8 лет	Группа полного дня	331	332	5%	нет	Показатель №1	100%	100%	2%	нет	выполнено
						Показатель №2	95%	95%	4%	нет	выполнено
						Показатель №3	100%	100%	5%	нет	выполнено
3. Дети-инвалиды от 3 лет до 8 лет	Группа полного дня	1,7	1,8	5%	нет	Показатель №1	100%	100%	2%	нет	выполнено
						Показатель №2	95%	95%	5%	нет	выполнено
						Показатель №3	100%	100%	4%	нет	выполнено
4. Не указано, от 1 года до 3 лет	Группа кратковр. пребывания	2,3	2,6	5%	нет	Показатель №1	100%	100%	2%	нет	выполнено
						Показатель №2	95%	95%	5%	нет	выполнено
						Показатель №3	100%	100%	4%	нет	выполнено
Не указано											
5. Обучающиеся с ОВЗ от 3 лет до 8 лет	Группа полного дня	48	48	5%	нет	Показатель №1	100	100	2	нет	выполнено
						Показатель №2	95	95	5	нет	выполнено
						Показатель №3	100	100	4	нет	выполнено
6. Очная, группа кратковр. пребывания (от 3 до 8 лет)	Группа кратковр. пребывания	0,8	0,8	5%	нет	Показатель №1	100	100	2	нет	выполнено
						Показатель №2	95	95	5	нет	выполнено
						Показатель №3	100	100	4	нет	выполнено
Присмотр и уход											
7. Дети-инвалиды (не указано), группа полного дня	Число обуч-ся	0,8	1,8	5%	нет	Показатель №2	95	95	5	нет	выполнено
						Показатель №3	100	100	5	нет	выполнено
8. Дети-сироты и дети, оставшиеся без попечения родителей (не указано), группа полного дня	Число обуч-ся	0,5	0,5	5%	нет	Показатель №2	95	95	5	нет	выполнено
						Показатель №3	100	100	5	нет	
в 2022 году											
Реализация основных образовательных программ дошкольного образования											
1. Обучающиеся, за исключ. с ОВЗ и детей-инвалидов, от 1 года до 3 лет	Группа полного дня	28,83	28,58	5%	нет	Показатель №1	100%	100%	2%	нет	выполнено
						Показатель №2	95%	95%	5%	нет	выполнено
						Показатель №3	100%	100%	4%	нет	выполнено
						Показатель №4	32	58	5%	нет	выполнено
2. Обучающиеся, за исключ. с ОВЗ и детей-инвалидов, от 3 лет до 8 лет	Группа полного дня	318,33	318,25	5%	нет	Показатель №1	100%	100%	2%	нет	выполнено
						Показатель №2	95%	95%	4%	нет	выполнено
						Показатель №3	100%	100%	5%	нет	выполнено
						Показатель №4	57	63	5	нет	выполнено
3. Дети-инвалиды от 3 лет до 8 лет	Группа полного дня	2,33	2,33	5%	нет	Показатель №1	100%	100%	2%	нет	выполнено
						Показатель №2	95%	95%	5%	нет	выполнено
						Показатель №3	100%	100%	4%	нет	выполнено
						Показатель №4	31	63	5	нет	выполнено
4. Не указано / Обучающиеся с ОВЗ от 3 лет до 8 лет	Группа полного дня	50,67	50,75	5%	нет	Показатель №1	100	100	2	нет	выполнено
						Показатель №2	95	95	5	нет	выполнено
						Показатель №3	100	100	4	нет	выполнено
5. Не указано / от 1 года до 3 лет	Группа кратковр. пребывания	1,92	1,92	5%	нет	Показатель №1	100%	100%	2%	нет	выполнено
						Показатель №2	95%	95%	5%	нет	выполнено
						Показатель №3	100%	100%	4%	нет	выполнено
						Показатель №4	25	56	5	нет	выполнено
Присмотр и уход											
1. Дети-инвалиды (не указано), группа полного дня	Число обуч-ся	2,33	2,33	5%	нет	Показатель №2	95	95	95	нет	выполнено
						Показатель №3	100	100	100	нет	выполнено
2. Дети-инвалиды (не указано) от 3 лет до 8 лет	Число обуч-ся	2,33	2,33	5%	нет	Показатель №2	95	95	95	нет	выполнено
						Показатель №3	100	100	100	нет	выполнено
3. Дети-сироты и дети, оставшиеся без попечения родителей (не указано), группа полного дня	Число обуч-ся	1,67	1,67	5%	нет	Показатель №2	95	95	95	нет	выполнено
						Показатель №3	100	100	100	нет	выполнено
4. Дети-сироты (не указано) от 3 лет до 8 лет	Число обуч-ся	1,67	1,67	5%	нет	Показатель №2	95	95	95	нет	выполнено
						Показатель №3	100	100	100	нет	выполнено
5. Физ. лица льготных категорий, опред. учредителем (не указано), группа полного дня	Число обуч-ся	15,08	15,00	5%	нет	Показатель №2	95	95	95	нет	выполнено
						Показатель №3	100	100	100	нет	выполнено
6. Физ. лица, за исключ. льготных категорий (не указано), группа полного дня	Число обуч-ся	383	382,83	5%	нет	Показатель №2	95	95	95	нет	выполнено
						Показатель №3	100	100	100	нет	выполнено

* – Показатель №1 – Полнота реализации образовательной программы; Показатель №2 – Доля родителей (законных представителей), удовлетворенных условиями и качеством предоставляемой услуги; Показатель №3 -Доля своевременно устраненных нарушений, выявленных в результате проверок надзорными органами по контролю и надзору в сфере образования; Показатель №4 – Посещаемость одним ребенком за отчетный период.

2.7.1. Сведения об оказании автономным учреждением муниципальных услуг (выполнении работ) сверх муниципального задания в 2022 году: нет.

2.8. Объемы финансового обеспечения выполнения муниципального задания на оказание муниципальных услуг (выполнение работ), мероприятий, направленных на развитие автономного учреждения, а также деятельности, связанной с выполнением работ или оказанием услуг, в соответствии с обязательствами перед страховщиком по обязательному социальному страхованию

№ п/п	Наименование показателя	Сумма, руб.	
		в 2021 году	в 2022 году
1	Объем финансового обеспечения выполнения МЗ на оказание муниципальных услуг	31 266 430,91	37 388 430,05
2	Объем финансового обеспечения мероприятий, направленных на развитие учреждения	1 780 596,00	2 259 919,00
3	Объем финансового обеспечения деятельности, связанной с выполнением работ или оказанием услуг, в соответствии с обязательствами перед страховщиком по ОСС	0,00	0,00

2.9. Сведения о суммах плановых и кассовых поступлений (с учетом возвратов) и суммах плановых и кассовых выплат (с учетом восстановленных кассовых выплат), предусмотренных планом финансово-хозяйственной деятельности автономного учреждения в 2022 году

| Наименование показателя | Код строки | Сумма, руб. | | | | | | | | | | |

РАССМОТРЕН на заседании Наблюдательного совета
Протокол от 21.02.2023 г. №02

УТВЕРЖДЕН
Заведующий МАДОУ ЦРР д/с №116 И.В. Первухина

Отчет о результатах деятельности муниципального автономного учреждения и об использовании закрепленного за ним муниципального имущества за 2022 год

Полное наименование муниципального автономного учреждения:

муниципальное автономное дошкольное образовательное учреждение города Калининграда центр развития ребёнка – детский сад №116

Идентификационный номер налогоплательщика (ИНН) **3906034660**; Код причины постановки на учет учреждения (КПП) **390601001**;

Наименование органа, осуществляющего функции и полномочия учредителя:

Комитет по образованию администрации городского округа «Город Калининград»

Раздел 1. Общие сведения об учреждении

1.1. Исчерпывающий перечень видов деятельности, которые автономное учреждение вправе осуществлять в соответствии с учредительными документами (№ п/п, наименование вида деятельности)

в 2022 году

Основные виды деятельности: 1. Реализация основных общеобразовательных программ дошкольного образования; 2. Присмотр и уход.

Иные виды деятельности, не являющиеся основными: 1. Дополнительное образование детей.

в 2021 году

Основные виды деятельности: 1. Реализация основных общеобразовательных программ дошкольного образования; 2. Присмотр и уход.

Иные виды деятельности, не являющиеся основными: 1. Дополнительное образование детей.

1.2. Перечень разрешительных документов, на основании которых автономное учреждение осуществляет свою деятельность (№ п/п, наименование документа, номер документа, дата выдачи, срок действия)

в 2022 году: 1. Лицензия на право ведения образовательной деятельности Рег. №ДДО – 1989 Серия 39Л01 №0000099 от 15.11.2012 г., бессрочно; 2. Лицензия на осуществление медицинской деятельности №ФС-39-01-000707 от 28.06.2012 г., бессрочно; 3. Свидетельство о внесении записи в Единый государственный реестр юридических лиц Серия 39 №000516602 от 10.12.2002 г.; 4. Устав МАДОУ ЦРР д/с №116 от 01.07.2014 г.; 5. Свидетельство о постановке на учет Российской организации в налоговом органе по месту нахождения на территории РФ Серия 39 №001484113 от 22.12.1995 г.

в 2021 году: 1. Лицензия на право ведения образовательной деятельности Рег. №ДДО – 1989 Серия 39Л01 №0000099 от 15.11.2012 г., бессрочно; 2. Лицензия на осуществление медицинской деятельности №ФС-39-01-000707 от 28.06.2012 г., бессрочно; 3. Свидетельство о внесении записи в Единый государственный реестр юридических лиц Серия 39 №000516602 от 10.12.2002 г.; 4. Устав МАДОУ ЦРР д/с №116 от 01.07.2014 г.; 5. Свидетельство о постановке на учет Российской организации в налоговом органе по месту нахождения на территории РФ Серия 39 №001484113 от 22.12.1995 г.

1.3. Сведения об осуществлении деятельности, связанной с выполнением работ или оказанием услуг, в соответствии с обязательствами перед страховщиком по обязательному социальному страхованию:

1.3.1. в 2022 году: 100%; 1.3.2. в 2021 году: 100%.

1.4. Перечень услуг (работ), которые оказываются потребителям за плату в случаях, предусмотренных нормативными правовыми (правовыми) актами

№ п/п	Наименование услуги (работы)	Категория потребителей	Реквизиты нормативных правовых (правовых) актов
1.	Присмотр и уход за детьми в группах общеразвивающей направленности (частично платные)	-	Лицензия ДДО-1989 серия 39Л01№0000542 от 31.08.2015
2.	Услуга по дошкольному образованию в дошкольном учреждении (с группами общеразвивающей направленности) полностью платные: «Восточные единоборства»; «Каратэ»; «Веселый художник»; «Маленький музыкант»; «Грация»; «Умники и умницы»; услуга педагога-психолога; услуга учителя-логопеда; «Твой праздник»; «Веселая карусель»; «Веселые нотки»; «Английский язык»; «Волшебная кисточка»; «Веселый язычок»; «Здоровый ребенок»; «Песочные сказки»	-	Лицензия ДДО-1989 серия 39Л01№0000542 от 31.08.2015; Положение о платных доп. услугах в МАДОУ ЦРР д/с №116 от 01.10.2021

1.5. Сведения о численности работников автономного учреждения в соответствии с утвержденным штатным расписанием

в 2022 году: на начало года – 37.79; на конец года – 34.79.

1.6. Сведения о фактической численности квалификации работников автономного учреждения в 2022 году:

№ п/п	Квалификация работников	Фактическая численность работников учреждения, чел.	
		на начало отчетного года	на конец отчетного года
1.	Категория соответствия	2	2
2.	I категория	6	7
3.	Высшая категория	4	4
4.	Не имеют категории	20	17

1.7. Сведения о среднегодовой численности и средней заработной плате работников автономного учреждения

№ п/п	Наименование показателя	В 2021 году	В 2022 году
1	Среднегодовая численность/ шт. ед.	31,9/37,29	29,5/34,79
2	Средняя заработная плата работников в месяц, руб.:	31249,00	34787,00
2.1	Руководителя	54037,00	57808,00
2.2	Заместителей руководителя	46296,00	46215,00
2.3	Специалистов	29619,00	33112,00

1.8. Состав Наблюдательного совета автономного учреждения (№ п/п, фамилия, имя, отчество (при наличии), должность)

в 2022 году: 1. Титов Максим Олегович – бетонщик ООО «КалининградСтройИнвест»; 2. Кордик Лариса Алексеевна – музыкальный руководитель МАДОУ ЦРР д/с №116; 3. Фокина Светлана Александровна – начальник отдела дошкольного образования управления общего образования КпО АГО «Город Калининград»; 4. Никитина Юлия Геннадьевна – ведущий специалист отдела дошкольного образования управления общего образования КпО АГО «Город Калининград»; 5. Кузнецова Светлана Валентиновна – воспитатель МАДОУ ЦРР д/с №116; 6. Дедуэль Татьяна Владимировна – представитель общественности; 7. Черноусов Валерий Георгиевич – индивидуальный предприниматель; 8. Козловская Елена Александровна – делопроизводитель МАДОУ ЦРР д/с №116; 9. Багнюк Елена Александровна – главный специалист отдела МПиУ управления имущественных отношений КМИиЗР АГО «Город Калининград».

В 2021 году: 1. Титов Максим Олегович – бетонщик ООО «КалининградСтройИнвест»; 2. Кордик Лариса Алексеевна – музыкальный руководитель МАДОУ ЦРР д/с №116; 3. Фокина Светлана Александровна – начальник отдела дошкольного образования управления общего образования КпО АГО «Город Калининград»; 4. Никитина Юлия Геннадьевна – ведущий специалист отдела дошкольного образования управления общего образования КпО АГО «Город Калининград»; 5. Кузнецова Светлана Валентиновна – воспитатель МАДОУ ЦРР д/с №116; 6. Дедуэль Татьяна Владимировна – представитель общественности; 7. Черноусов Валерий Георгиевич – индивидуальный предприниматель; 8. Козловская Елена Александровна – делопроизводитель МАДОУ ЦРР д/с №116; 9. Старченко Эля Кирилловна – главный специалист отдела МПиУ управления имущественных отношений КМИиЗР АГО «Город Калининград».

Раздел 2. Результат деятельности учреждения

2.1. Сведения об изменении (увеличении, уменьшении) стоимости нефинансовых активов

№ п/п	Наименование показателя	На начало 2022 года, руб.	На конец 2022 года, руб.	Изменение,% (гр.4 – гр.3) / гр.3 х 100
1	2	3	4	5
1.	Балансовая стоимость нефинансовых активов	9908233,11	10009051,11	1,02
2.	Остаточная стоимость нефинансовых активов	12162511,11	11772250,15	-3,21

2.2. Общая сумма выставленных требований в возмещение ущерба по недостачам и хищениям материальных ценностей, денежных средств, а также от порчи материальных ценностей – 0,00 руб.

2.3. Сведения об изменении (увеличении, уменьшении) дебиторской и кредиторской задолженностей автономного учреждения в разрезе поступлений (выплат), предусмотренных планом финансово-хозяйственной деятельности учреждения

№ п/п	Наименование показателя	На начало отчетного года, руб.	На конец отчетного года			Изменение,% (гр.4 – гр.3) / гр.3 х 100
			Всего, руб.	в том числе:		
				просроченная кредиторская задолженность, руб.	дебиторская задолженность, нереальная к взысканию, руб.	
1	2	3	4	5	6	7
1	Дебиторская задолженность, всего:	30054829,12	62265491,98	х	0,00	107,17
	в том числе:			х	0,00	
	по доходам (020500000, 020900000)	30041493,4	62252353,39	х	0,00	107,22
	по выплатам (020600000, 020800000, 030300000)	13335,72	13138,59	х	0,00	-1,48
2	Кредиторская задолженность, всего:	209739,33	243936,50	0,00	х	16,30
	в том числе:			0,00	х	
	по доходам (020500000, 020900000)	209739,33	243936,50	0,00	х	16,30
	по выплатам (030200000, 020800000, 030402000, 030403000)	0,00	0,00	0,00	х	0

2.4. Сведения о количестве потребителей, воспользовавшихся услугами (работами) автономного учреждения, в т.ч. бесплатными, частично платными и полностью платными, по видам услуг (работ), а также о ценах (тарифах) на частично платные и полностью платные услуги (работы) и средней стоимости для потребителей получения частично платных и полностью платных услуг (работ) по видам услуг (работ)

№ п/п, наименование услуги	Характеристика услуги	Кол-во потребителей услуг за год, ед.	Цены (тарифы) на услуги, руб.					Средняя стоимость услуг, руб.
			с 01.01.21 по 01.09.21	с 01.09.21 по 31.12.21	с 01.01.22 по 01.09.22	с 01.09.22 по 01.12.22	с 01.12.22 по 31.12.22	
в 2022 году								
1. Реализация основных образовательных программ ДО	бесплатная	186	-	-	-	-	-	-
2. Присмотр и уход (группы полного дня)	платная	179	2250,00	2250,00	2250,00	2250,00	2970,00	2394,00
3. Присмотр и уход	частично платная	3	1125,00	1125,00	1125,00	1125,00	1485,00	1197,00
4. Присмотр и уход (дети-сироты и т.д.)	бесплатная	4	0,00	0,00	0,00	0,00	0,00	0,00
5. Платные доп. образовательные услуги:	платная							
«Веселый художник»		27	560,00	878,00	878,00	912,00	912,00	828,00
«Маленький музыкант»		18	520,00	520,00	520,00	540,00	540,00	528,00
«Грация»		32	420,00	878,00	878,00	912,00	912,00	800,00
«Умники и умницы»		31	1120,00	1120,00	1120,00	1164,00	1164,00	1137,60
Инд. психолого-педагогическая помощь		0	320,00	320,00	320,00	330,00	330,00	324,00
Индивидуальная логопедическая помощь		0	320,00	320,00	320,00	330,00	330,00	324,00
«Веселые нотки»		0	0,00	-	-	-	-	0,00
«Веселая карусель»		8	520,00	520,00	520,00	540,00	540,00	528,00
«Веселые герои приходят в гости к нам»		0	1700,00	1700,00	1700,00	-	-	1700,00
«Волшебная кисточка»		30	560,00	878,00	878,00	912,00	912,00	828,00
«Английский язык»		10	500,00	500,00	500,00	520,00	520,00	508,00
«Каратэ»		13	0,00	1150,00	1150,00	-	-	766,66
«Твой праздник»		5	-	-	-	1768,00	1768,00	17680,00
«Здоровый ребенок»		0	-	-	-	1600,00	1600,00	1600,00
«Веселый язычок»		9	-	-	-	2400,00	2400,00	2400,00
«Песочные сказки»		0	-	-	-	1200,00	1200,00	1200,00
«Восточные единоборства»		24	-	-	-	1150,00	1150,00	1150,00
Всего:		186	х	х	х	х	х	х
В 2021 году								
1. Реализация основных образовательных программ ДО	бесплатная	179	-	-	-	-	-	-
2. Присмотр и уход (группы полного дня)	платная	172	2250,00	2250,00	2250,00	2250,00	2970,00	2394,00
3. Присмотр и уход	частично платная	5	1125,00	1125,00	1125,00	1125,00	1485,00	1197,00
4. Присмотр и уход (дети-сироты и т.д.)	бесплатная	2	0,00	0,00	0,00	0,00	0,00	0,00
5. Платные доп. образовательные услуги:	платная							
«Веселый художник»		27	560,00	878,00	-	-	-	550,00
«Маленький музыкант»		18	520,00	520,00	-	-	-	520,00
«Грация»		32	420,00	878,00	-	-	-	420,00
«Умники и умницы»		31	1120,00	1120,00	-	-	-	1120,00
Инд. психолого-педагогическая помощь		0	320,00	320,00	-	-	-	320,00
Индивидуальная логопедическая помощь		0	320,00	320,00	-	-	-	320,00
«Веселые нотки»		0	0,00	-	-	-	-	800,00
«Веселая карусель»		8	520,00	520,00	-	-	-	520,00
«Веселые герои приходят в гости к нам»		0	1700,00	1700,00	-	-	-	1700,00
«Волшебная кисточка»		30	560,00	878,00	-	-	-	719,00
«Английский язык»		10	500,00	500,00	-	-	-	500,00
«Каратэ»		13	0,00	1150,00	-	-	-	1150,00
Всего:		179	х	х	х	х	х	х

2.5. Сумма доходов, полученных учреждением от оказания (выполнения) частично платных и полностью платных услуг (работ):

2.5.1 В 2022 году – 3 701 824,94 руб., в том числе:

- от оказания услуг (выполнения работ) по основным видам деятельности, всего – 3673075,88 руб., из них:
- сверх муниципального задания – 0,00 руб.; – от осуществления иных видов деятельности – 810 413,00 руб.

2.5.2 В 2021 году –3 224 363,43 руб., в том числе:

- от оказания услуг (выполнения работ) по основным видам деятельности, всего 3156216,80 руб., из них:
- сверх муниципального задания – 0,00 руб.; – от осуществления иных видов деятельности – 558 154,61 руб.

2.6. Сведения о количестве жалоб потребителей на оказанные (выполненные) услуги (работы) и принятых по результатам их рассмотрения мерах

№ п/п	Наименование услуги (работы)	Количество жалоб потребителей, ед.	Принятые по результатам рассмотрения жалоб меры
1.	Реализация основных образовательных программ ДО, присмотр и уход	1	жалоба устранена
2	Дополнительные платные общеразвивающие услуги	0	-

2.7. Сведения о выполнении муниципального задания на оказание муниципальных услуг (выполнение работ)

№ п/п, наименование мун. услуги и показателей, характеризующих её содержание и условия оказания	Показатель объема мун. услуги					Показатель качества мун. услуги					Оценка выполнения мун. задания
	наименование показателя	план	факт	допустимое отклонение	отклонение, превыш. допустимое	наименование показателя*	план	факт	допустимое отклонение	отклонение, превыш. допустимое	
в 2022 году (отчетном)											
Раздел 1. Реализация основных образовательных программ дошкольного образования											
801011О.99.0.ББ24ВТ22000											
Обучающиеся, за исключ. с ОВЗ и детей-инвалидов, от 1 года до 3 лет	Группа полного дня	37,25	36,50	5%	нет	Показатель №1	100	100	2	нет	выполнено
						Показатель №2	95	96	5	нет	выполнено
						Показатель №3	100	95	4	нет	выполнено
801011О.99.0.ББ24ВУ42000											
Обучающиеся, за исключ. с ОВЗ и детей-инвалидов, от 3 до 8 лет	Группа полного дня	146,67	147,00	5%	нет	Показатель №1	100	100	2	нет	выполнено
						Показатель №2	95	95	5	нет	выполнено
						Показатель №3	100	95	4	нет	выполнено
801011О.99.0.ББ24ГД82000											
Дети-инвалиды от до 8 лет	Группа полного дня	1,00	1,08	5%	нет	Показатель №1	100	100	2	нет	выполнено
						Показатель №2	95	95	5	нет	выполнено
						Показатель №3	100	95	4	нет	выполнено
801011О.99.0.ББ24ВЭ62000											
Обучающиеся с ОВЗ от 3 до 8 лет	Группа полного дня	2,00	1,92	5%	нет	Показатель №1	100	100	2	нет	выполнено
						Показатель №2	95	95	5	нет	выполнено
						Показатель №3	100	100	4	нет	выполнено
Раздел 2. Присмотр и уход											
853211.О.99.0.ББ19АБ04000											
Дети-сироты (не указано)	Группа полного дня	3,00	3,00	0,2%	нет	Показатель №2	95	100	5	нет	выполнено
						Показатель №3	100	100	5	нет	выполнено
2853211.О.99.0.ББ19АА98000											
Дети-сироты от 3 до 8 лет	Группа полного дня	3,00	3,00	0,2%	нет	Показатель №2	95	95	5	нет	выполнено
						Показатель №3	100	100	5	нет	выполнено
2853211.О.99.0.ББ19АА20000											
Дети-инвалиды (не указано)	Группа полного дня	1,00	1,08	0,2%	нет	Показатель №2	95	95	5	нет	выполнено
						Показатель №3	100	100	5	нет	выполнено
2853211.О.99.0.ББ19АА14000											
Дети-инвалиды от 3 лет до 8 лет	Группа полного дня	1,00	1,08	0,2%	нет	Показатель №2	95	95	5	нет	выполнено
						Показатель №3	100	100	5	нет	выполнено
2853211.О.99.0.ББ19АГ14000											
Физические лица, льготных категорий, опред. учредителем (не указано)	Группа полного дня	3,17	3,34	0,2%	нет	Показатель №2	95	95	5	нет	выполнено
						Показатель №3	100	100	5	нет	выполнено
62853211.О.99.0.ББ19АА62000											
Физические лица, за исключ. льготных категорий (не указано)	Группа полного дня	179,75	179,08	0,2%	нет	Показатель №2	95	95	5	нет	выполнено
						Показатель №3	100	100	5	нет	выполнено
в 2021 году (предшествующем отчетному)											
1. Реализация основных образовательных программ дошкольного образования											
Обучающиеся, за исключ. с ОВЗ и детей-инвалидов, от 1 года до 3 лет (очная)	число обуч.	23	23	5%		Показатель №1	100	100	2	нет	выполнено
						Показатель №2	95	96	5	нет	выполнено
						Показатель №3	100	95	4	нет	выполнено
Обучающиеся, за исключ. с ОВЗ и детей-инвалидов, от 3 до 8 лет (очная)	число обуч.	153	153	5%		Показатель №1	100	100	2	нет	выполнено
						Показатель №2	95	95	5	нет	выполнено
						Показатель №3	100	95	4	нет	выполнено
Обучающиеся с ОВЗ от 3 до 8 лет (очная)	число обуч.	3,6	3,3	5%		Показатель №1	100	100	2	нет	выполнено
						Показатель №2	95	95	5	нет	выполнено
						Показатель №3	100	95	4	нет	выполнено
Дети-инвалиды от 3 до 8 лет (очная)	Число обуч.	0,3	0,3	5%		Показатель №1	100	100	2	нет	выполнено
						Показатель №2	95	95	5	нет	выполнено
						Показатель №3	100	95	4	нет	выполнено
2. Присмотр и уход											
Дети-сироты (не указано)	число обуч.	1,7	1,7	5%		Показатель №2	95	100	5	нет	выполнено
						Показатель №3	100	100	5	нет	выполнено

(Окончание на стр. 8)

(Окончание. Начало на стр. 7)

Дети-инвалиды от 3 до 8 лет (очная)	Число обуч.	0,3	0,3	5%		Показатель №1	100	100	2	нет	выполнено
						Показатель №2	95	95	5	нет	выполнено
						Показатель №3	100	95	4	нет	выполнено

* – Показатель №1 – Полнота реализации образовательной программы; Показатель №2 – Доля родителей (законных представителей), удовлетворенных условиями и качеством предоставляемой услуги; Показатель №3 – Доля своевременно устраненных нарушений, выявленных в результате проверок надзорными органами по контролю и надзору в сфере образования

2.7.1 Сведения об оказании автономным учреждением муниципальных услуг (выполнения работ) сверх муниципального задания в отчетном году: нет.

2.8. Объемы финансового обеспечения выполнения муниципального задания на оказание муниципальных услуг (выполнение работ), мероприятий, направленных на развитие автономного учреждения, а также деятельности, связанной с выполнением работ или оказанием услуг, в соответствии с обязательствами перед страховщиком по обязательному социальному страхованию

№ п/п	Наименование показателя	Сумма, руб.	
		в 2021 году	в 2022 году
1	Объем финансового обеспечения выполнения муниципального задания на оказание муниципальных услуг (выполнение работ)	16834151,44	20773469,83
2	Объем финансового обеспечения мероприятий, направленных на развитие автономного учреждения	3352612,00	629352,00
3	Объем финансового обеспечения деятельности, связанной с выполнением работ или оказанием услуг, в соответствии с обязательствами перед страховщиком по обязательному социальному страхованию	0,00	0,00

2.9. Сведения о суммах плановых и кассовых поступлений (с учетом возвратов) и суммах плановых и кассовых выплат (с учетом восстановленных кассовых выплат), предусмотренных планом финансово-хозяйственной деятельности автономного учреждения в 2022 году

Наименование показателя	Код строки	Код по бюджетной классификации	Сумма, руб.																					
			Всего		в том числе:																			
					субсидии на финн. обеспеч. выполнения МЗ		субсидии, предост. в соотв. с абз. 2 п.1 ст.78.1 БК РФ		субсидии на кап. вложен.		поступления от оказания услуг и от иной приносящей доход деятельности													
											всего		из них гранты											
			план	факт	план	факт	план	факт	план	факт	план	факт	план	факт										
Поступления от доходов, всего: в том числе:	010	-	25104646,77	25104646,77	20783568,40	20783568,40	629352	629352	-	-	3701824,94	3701824,94	-	-										
Доходы от оказания услуг, работ, компенсаций затрат	040	130	24544013,77	24544013,77	20773469,83	20773469,83	-	-	-	-	3770543,94	3770543,94	-	-										
Безвозмездные денежные поступления	060	150	629352	629352	-	-	629352	629352	-	-	-	-	-	-										
Прочие поступления, всего: из них увелич. остатков денежных средств за счет возврата дебиторской задолженности прошлых лет		510	10098.57	10098.57	10098.57	10098.57	-	-	-	-	-	-	-	-										
Выплаты, уменьшающие доход, налог на прибыль	100	180	-68719	-68719	-	-	-	-	-	-	-68719	-68719	-	-										
Расходы, всего: в том числе:	200	-	27099590,58	23195383,35	18717930,71	18717930,71	955853	955853			3521599,64	3521599,64	-	-										
Фонд оплаты труда	200	111	12358372,74	12358372,74	12082372,74	12082372,74	276000	276000	-	-	-	-	-	-										
взносы по ОСС на выплаты по ОТР и иные выплаты работникам	200	119	3689737,93	3689737,93	3606385,93	3606385,93	83352	83352	-	-	-	-	-	-										
Пособия, компенсации и иные соц. выплаты	200	321	30345,73	30345,73	30345,73	30345,73	-	-	-	-	-	-	-	-										
Прочая закупка товаров, работ, услуг	200	244	9959980,95	6055773,72	1947018,01	1947018,01	596501	596501	-	-	3512254,71	3512254,71	-	-										
Закупка энергетических ресурсов	200	247	873968,23	873968,23	864623,30	864623,30	-	-	-	-	9344,93	9344,93	-	-										
Уплата налога на имущество и земельного налога	200	851	187185	187185	187185	187185	-	-	-	-	-	-	-	-										

2.10. Суммы прибыли автономного учреждения после налогообложения: В 2022 году – 0,00 руб.; В 2021 году – 0,00 руб.

Раздел 3. Об использовании муниципального имущества, закрепленного за учреждением

3.1. Сведения о стоимости имущества, закрепленного за автономным учреждением на праве оперативного управления

№ п/п	Наименование показателя	На начало 2022 года		На конец 2022 года	
		Балансовая стоимость, руб.	Остаточная стоимость, руб.	Балансовая стоимость, руб.	Остаточная стоимость, руб.
1	Общая стоимость имущества, находящегося у учреждения на праве оперативного управления	9891933,11	1262429,46	9891933,11	939149,94
2	Общая стоимость недвижимого имущества, находящегося у учреждения на праве оперативного управления	4987583,25	208771,89	4987583,25	16059,93
3	Общая стоимость недвижимого имущества, находящегося у учреждения на праве оперативного управления и переданного в аренду	0,00	0,00	0,00	0,00
4	Общая стоимость недвижимого имущества, находящегося у учреждения на праве оперативного управления и переданного в безвозмездное пользование	-	-	-	-
5	Общая стоимость движимого имущества, находящегося у учреждения на праве оперативного управления	1005772,47	0,00	448958,30	0,00
6	Общая стоимость движимого имущества, находящегося у учреждения на праве оперативного управления и переданного в аренду	0,00	0,00	0,00	0,00
7	Общая стоимость движимого имущества, находящегося у учреждения на праве оперативного управления и переданного в безвозмездное пользование	23400,00	23400,00	23400,00	23400,00
8	Общая стоимость особо ценного движимого имущества, находящегося у учреждения на праве оперативного управления	3898577,39	1053657,57	4455391,56	923090,01

3.2. Сведения о стоимости недвижимого имущества, приобретенного учреждением в 2022 году за счет средств, выделенных учреждению на указанные цели органом, осуществляющим функции и полномочия учредителя, и за счет доходов, полученных от платных услуг и иной приносящей доход деятельности

№ п/п	Наименование показателя	На конец 2022 года	
		Балансовая стоимость, руб.	Остаточная стоимость, руб.
1	Общая стоимость недвижимого имущества, приобретенного учреждением за счет средств, выделенных учреждению на указанные цели органом, осуществляющим функции и полномочия учредителя	4987583,25	16059,93
2	Общая стоимость недвижимого имущества, приобретенного учреждением за счет доходов, полученных от платных услуг и иной приносящей доход деятельности	0,00	0,00

3.3. Сведения об общей площади и количестве объектов имущества, закрепленного за автономным учреждением на праве оперативного управления, а также находящегося у учреждения на основании договора аренды или безвозмездного пользования

№ п/п	Наименование показателя	На начало 2022 года	На конец 2022 года
1	Количество объектов недвижимого имущества, находящегося у учреждения на праве оперативного управления, единицы	4	4
2	Общая площадь объектов недвижимого имущества, находящегося у учреждения на праве оперативного управления, м^2	3264,40	3264,40
3	Общая площадь объектов недвижимого имущества, находящегося у учреждения на праве оперативного управления и переданного в аренду, м^2	-	-
4	Общая площадь объектов недвижимого имущества, находящегося у учреждения на праве оперативного управления и переданного в безвозмездное пользование, м^2	18,4	18,4
5	Общая площадь объектов недвижимого имущества, находящегося у учреждения на основании договора аренды, м^2	-	-
6	Общая площадь объектов недвижимого имущества, находящегося у учреждения на основании договора безвозмездного пользования, м^2	-	-

3.4. Объем средств, полученных от распоряжения в установленном порядке имуществом, находящимся у автономного учреждения на праве оперативного управления – 0,00 руб.

Руководитель автономного учреждения Первухина И.В.

Главный бухгалтер автономного учреждения Зейферт Е.Н. М.П.

РАССМОТРЕН на заседании Наблюдательного совета
Протокол от «16» февраля 2023 г. №2

УТВЕРЖДЕН:
Заведующий МАДОУ д/с №59 О.В. Мех

Отчет о результатах деятельности муниципального автономного учреждения
и об использовании закрепленного за ним муниципального имущества за 2022 год

Полное наименование муниципального автономного учреждения:

муниципальное автономное дошкольное образовательное учреждение города Калининграда детский сад №59

Идентификационный номер налогоплательщика (ИНН) **3906319017**; Код причины постановки на учет учреждения (КПП) **390601001**.

Наименование органа, осуществляющего функции и полномочия учредителя:

комитет по образованию администрации городского округа «Город Калининград»

Раздел 1. Общие сведения об учреждении

1.1. Исчерпывающий перечень видов деятельности, которые автономное учреждение вправе осуществлять в соответствии с учредительными документами (№ п/п, наименование вида деятельности)

в 2022 году

Основные виды деятельности: 1. Образование дошкольное (85.11); 2. Предоставление услуг по дневному уходу за детьми (88.91);

Иные виды деятельности, не являющиеся основными: 1. Образование дополнительное детей и взрослых (85.41).

в 2021 году

Основные виды деятельности: 1. Образование дошкольное (85.11); 2. Предоставление услуг по дневному уходу за детьми (88.91);

Иные виды деятельности, не являющиеся основными: 1. Образование дополнительное детей и взрослых (85.41).

1.2. Перечень разрешительных документов, на основании которых автономное учреждение осуществляет свою деятельность (№ п/п, наименование документа, номер документа, дата выдачи, срок действия)

в 2022 году: 1. Лицензия на право ведения образовательной деятельности Серия 39Л01 №0001516, рег. №ДДО-2150 от 26.12.2019, бессрочно; 2. Свидетельство о внесении записи в Единый государственный реестр юридических лиц Серия 39 №001639139 от 11.03.2014 и от 30.12.2019; 3. Устав МАДОУ д/с №59 от 11.03.2014, изменения к Уставу от 15.03.2018; 4. Свидетельство о постановке на учет в налоговом органе по месту нахождения на территории РФ Серия 39 №001639140 от 11.03.2014.

в 2021 году: 1. Лицензия на право ведения образовательной деятельности Серия 39Л01 №0001516, рег. №ДДО-2150 от 26.12.2019, бессрочно; 2. Свидетельство о внесении записи в Единый государственный реестр юридических лиц Серия 39 №001639139 от 11.03.2014 и от 30.12.2019; 3. Устав МАДОУ д/с №59 от 11.03.2014, изменения к Уставу от 15.03.2018; 4. Свидетельство о постановке на учет в налоговом органе по месту нахождения на территории РФ Серия 39 №001639140 от 11.03.2014.

1.3. Сведения об осуществлении деятельности, связанной с выполнением работ или оказанием услуг, в соответствии с обязательствами перед страховщиком по обязательному социальному страхованию:

1.3.1. в 2022 году: – выполнено на 100%; 1.3.2. в 2021 году: – выполнено на 100%.

1.4. Перечень услуг, которые оказываются потребителям за плату в случаях, предусмотренных нормативными правовыми (правовыми) актами

№ п/п	Наименование услуги	Категория потребителей	Реквизиты нормативных правовых (правовых) актов
1.	Платные образовательные услуги по доп. общеразвивающим программам МАДОУ д/с №59	Обучающиеся от 3 до 8 лет	- Лицензия серия 39Л01-№001516; - Приказ комитета по образованию АГО «Город Калининград» №ПД-КпО-860 от 03.10.2022; - Приказ МАДОУ д/с №59 «Об организации платных образовательных услуг по дополнительным общеразвивающим программам в МАДОУ д/с №59» №188-о от 31.08.2022.
2.	Присмотр и уход	Обучающиеся от 1 года до 8 лет	Постановление АГО «Город Калининград» от 29.11.2022 №1187 «О внесении изменений в постановление администрации городского округа «Город Калининград» от 28.02.2017 №288 «Об утверждении Положения о порядке установления и взимания с родителей (законных представителей платы за присмотр и уход за детьми в муниципальных образовательных учреждениях городского округа «Город Калининград», реализующих образовательные программы дошкольного образования» (в действующей редакции).

1.5. Сведения о численности работников автономного учреждения в соответствии с утвержденным штатным расписанием в 2022 году:
на начало года – 148,72; на конец года – 148,72.

1.6. Сведения о фактической численности и квалификации работников автономного учреждения в 2022 году:

№ п/п	Квалификация работников	Фактическая численность работников учреждения, чел.	
		на начало 2022 года	на конец 2022 года
1.	Высшая	11	11
2.	Первая	12	17

1.7. Сведения о среднегодовой численности и средней заработной плате работников автономного учреждения

№ п/п	Наименование показателя	в 2021 году	в 2022 году
1	Среднегодовая численность, шт. ед.	96,50 / 148,22	94,2 / 148,72
2	Средняя заработная плата работников в месяц, руб.:	38416	43347
	в том числе:		
2.1	руководителя	87733	113008
2.2	заместителей руководителя	62655	87419
2.3	специалистов	36902	40851

1.8. Состав Наблюдательного совета автономного учреждения (№ п/п, фамилия, имя, отчество (при наличии), должность)

в 2022 году:

1. Фокина Светлана Александровна – начальник отдела дошкольного образования управления общего образования комитета по образованию администрации городского округа «Город Калининград»; 2. Фионина Ольга Евгеньевна – консультант отдела дошкольного образования управления общего образования комитета по образованию администрации городского округа «Город Калининград»; 3. Бондаренко Анна Ивановна – главный бухгалтер МАДОУ д/с №59; 4. Богачева Татьяна Валерьевна – заведующий МАДОУ д/с №56; 5. Селицкий Константин Семенович – инженер-энергетик МАДОУ д/с №59; 6. Денисюк Светлана Владимировна – старший воспитатель МАДОУ д/с №59; 7. Сазонова Ольга Николаевна – начальник жилищно-социального строительства МКУ «УКС»; 8. Осов Александр Викторович – заместитель технического директора ТЦ «Европа»; 9. Багнюк Елена Александровна – главный специалист отдела муниципальных предприятий и учреждений управления имущественных отношений комитета муниципального имущества и земельных ресурсов администрации городского округа «Город Калининград».

в 2021 году:

1. Фокина Светлана Александровна – начальник отдела дошкольного образования управления общего образования комитета по образованию администрации городского округа «Город Калининград»; 2. Фионина Ольга Евгеньевна – консультант отдела дошкольного образования управления общего образования комитета по образованию администрации городского округа «Город Калининград»; 3. Бондаренко Анна Ивановна – главный бухгалтер МАДОУ д/с №59; 4. Богачева Татьяна Валерьевна – заведующий МАДОУ д/с №56; 5. Селицкий Константин Семенович – инженер-энергетик МАДОУ д/с №59; 6. Денисюк Светлана Владимировна – старший воспитатель МАДОУ д/с №59; 7. Сазонова Ольга Николаевна – начальник жилищно-социального строительства МКУ «УКС»; 8. Осов Александр Викторович – заместитель технического директора ТЦ «Европа»; 9. Багнюк Елена Александровна – главный специалист отдела муниципальных предприятий и учреждений управления имущественных отношений комитета муниципального имущества и земельных ресурсов администрации городского округа «Город Калининград».

Раздел 2. Результат деятельности учреждения

2.1. Сведения об изменении (увеличении, уменьшении) стоимости нефинансовых активов

№ п/п	Наименование показателя	На начало 2022 года, руб.	На конец 2022 года, руб.	Изменение,% (гр.4 – гр.3) / гр.3 х 100
1	2	3	4	5
1	Балансовая стоимость нефинансовых активов	503 115 978,53	503 939 366,00	0,17
2	Остаточная стоимость нефинансовых активов	429 982 001,55	412 391 137,70	-4,10

2.2. Общая сумма выставленных требований в возмещение ущерба по недостачам и хищениям материальных ценностей, денежных средств, а также от порчи материальных ценностей – 0,00 руб.

2.3. Сведения об изменении (увеличении, уменьшении) дебиторской и кредиторской задолженностей автономного учреждения в разрезе поступлений (выплат), предусмотренных планом финансово-хозяйственной деятельности учреждения

№ п/п	Наименование показателя	На начало 2022 года, руб.	На конец 2022 года			Изменение,% (гр.4 – гр.3) / гр.3 х 100
			Всего, руб.	в том числе:		
				просроченная кредиторская задолженность, руб.	дебиторская задолженность, нереальная к взысканию, руб.	
1	2	3	4	5	6	7
1	Дебиторская задолженность, всего:	136 238 424,44	254 805 748,69	-	-	87,03
	в том числе: - по доходам	136 238 424,44	254 805 748,69	-	-	87,03
2	Кредиторская задолженность, всего:	1 172 125,70	1 587 014,98	-	-	35,40
	в том числе: - по доходам	1 172 125,70	1 587 014,98	-	-	35,40

2.4. Сведения о количестве потребителей, воспользовавшихся услугами (работами) автономного учреждения, в т.ч. бесплатными, частично платными и полностью платными, по видам услуг (работ), а также о ценах (тарифах) на частично платные и полностью платные услуги (работы) и средней стоимости для потребителей получения частично платных и полностью платных услуг (работ) по видам услуг (работ)

№ п/п	Наименование услуги	Характеристика услуги	Кол-во потребителей услуг за год, ед.	Цены (тарифы) на услуги, руб.			Средняя стоимость услуг, руб.
				с 01.01.21 по 31.12.21	с 01.01.22 по 30.11.22	с 01.12.22 по 31.12.21	
в 2022 году							
1	Реализация ООП ДО	бесплатная	801	-	-	-	-
2	Присмотр и уход, в т.ч.	-	801	-	-	-	-
2.1	в группах полного дня	платная	787	2250	2250	2970	2490
2.2	в группах полного дня	частично платная	13	1125	1125	1485	1245
2.3	дети-инвалиды	бесплатная	4	0,00	0,00	0,00	0,00
2.4	дети-сироты	бесплатная	-	0,00	0,00	0,00	0,00
2.5	в группах кратковр. пребывания	платная	10	635	635	838	702,67
3	Дополнительные платные услуги	-	-	-	-	-	-
	«АБВГДейка»	платная	15	1480	1600	1600	1560
	«Английский язык»	платная	55	1680	1800	1800	1760
	«Веселый каблучок»	платная	32	1480	1600	1600	1560
	«Танцевальный калейдоскоп»	платная	14	1480	1600	1600	1560
	«Веселый художник»	платная	42	1480	1600	1600	1560
	«Волшебная кисточка»	платная	32	1480	1600	1600	1560
	«Речецветик»	платная	33	3600	3840	3840	3760
	«Речевой фитнес»	платная	31	1680	1800	1800	1760
	«Говорим правильно»	платная	25	1680	1800	1800	1760
	«Домисолька»	платная	22	1480	1600	1600	1560
	«Умники и умницы»	платная	23	1480	1600	1600	1560
	«Пифагор»	платная	34	1480	1600	1600	1560
	«Познайка»	платная	23	1480	1600	1600	1560
	«Эрудит»	платная	24	1480	1600	1600	1560
	«Тэйки»	платная	9	2480	2600	2600	2560
	«Футболомания»	платная	19	2320	2480	2480	2427
	«Школа плавания «Дельфинчик»	платная	150	2480	2600	2600	2560
	«Твой праздник»	платная	67	2700	3000	3000	2900
	«Твой праздник с мыльными пузырями»	платная	5	-	3200	3200	3200
	«Твой праздник с доп. сюрпризом»	платная	5	-	3500	3500	3500
	«Стрекоза»	платная	30	1480	1600	1600	1560
	«Альпинист»	платная	31	2320	2480	2480	2427
	«Умная пчелка»	платная	20	2000	2160	2160	2107
	«Мой робот»	платная	13	2000	2160	2160	2107

	«Пластилинография»	платная	21	1480	1600	1600	1560
	«Колибри»	платная	15	-	1600	1600	1600
	«Выкрутасы»	платная	28	-	2000	2000	2000
	«Клуб читателей»	бесплатная	78	-	-	-	-
	«Пластилиновая ворона»	бесплатная	34	-	-	-	-
	«Волшебные ладошки»	бесплатная	51	-	-	-	-
	«Почемучки»	бесплатная	40	-	-	-	-
	«Занимательная математика»	бесплатная	45	-	-	-	-
	«Живые страницы»	бесплатная	28	-	-	-	-
	«Юный книголюб»	бесплатная	15	-	-	-	-
	«Здоровячок»	бесплатная	24	-	-	-	-
	«Веселая математика»	бесплатная	80	-	-	-	-
	«Маленький рассказчик»	бесплатная	53	-	-	-	-
	«Волшебные узоры»	бесплатная	10	-	-	-	-
	«Русские березки»	бесплатная	29	-	-	-	-
	«Юные программисты»	бесплатная	10	-	-	-	-
	«Волшебный пластилин»	бесплатная	25	-	-	-	-
	«Волшебный сундучок»	бесплатная	15				
Всего:			1355	х	х	х	х
в 2021 году							
1.	Реализация ООП ДО	бесплатная	790	-	-	-	-
2.	Присмотр и уход, в том числе:	-	790	-	-	-	-
2.1	в группах полного дня	платная	766	2250	-	-	2250
2.2	в группах полного дня	частично платная	25	1125	-	-	1125
2.3	дети -инвалиды	бесплатная	5	0,00	-	-	0,00
2.4	дети-сироты и дети, оставшиеся без попечения родителей	бесплатная	-	0,00	-	-	0,00
2.5	в группах кратковр. пребывания	платная	19	635	-	-	635
3.	Дополнительное образование	-	-	-	-	-	-
	«АБВГДейка»	платная	17	1480	-	-	1480
	«Английский язык»		110	1680	-		1680
	«Веселый каблучок»	платная	43	1480	-	-	1480
	«Танцевальный калейдоскоп»	платная	6	1480	-	-	1480
	«Веселый художник»	платная	40	1480	-	-	1480
	«Волшебная кисточка»	платная	56	1480	-	-	1480
	«Речецветик»	платная	19	3600	-	-	3600
	«Речевой фитнес»	платная	48	1680	-	-	1680
	«Говорим правильно»	платная	47	1680	-	-	1680
	«Домисолька»	платная	56	1480	-	-	1480
	«Умники и умницы»	платная	25	1480	-	-	1480
	«Пифагор»	платная	56	1480	-	-	1480
	«Познайка»	платная	1	1480	-	-	1480
	«Эрудит»	платная	44	1480	-	-	1480
	«Тэйки»	платная	21	2480	-	-	2480
	«Футболомания»	платная	0	2320	-	-	2320
	«Школа плавания «Дельфинчик»	платная	180	2480	-	-	2480
	«Твой праздник»	платная	57	2700	-	-	2700
	«Стрекоза»	платная	91	1480	-	-	1480
	«Альпинист»	платная	37	2320	-	-	2320
	«Умная пчелка»	платная	48	2000	-	-	2000
	«Мой робот»	платная	18	2000	-	-	2000
	«Пластилинография»	платная	18	1480	-	-	1480
	«Клуб читателей»	бесплатная	93	-	-	-	-
	«Пластилиновая ворона»	бесплатная	58	-	-	-	-
	«Волшебные ладошки»	бесплатная	49	-	-	-	-
	«Почемучки»	бесплатная	39	-	-	-	-
	«Занимательная математика»	бесплатная	55	-	-	-	-
	«Живые страницы»	бесплатная	29	-	-	-	-
	«Юный книголюб»	бесплатная	33	-	-	-	-
	«Здоровячок»	бесплатная	39	-	-	-	-
	«Скоро в школу»	бесплатная	10	-	-	-	-
	«Маленький рассказчик»	бесплатная	49	-	-	-	-
	«Волшебные узоры»	бесплатная	16	-	-	-	-
	«Русские березки»	бесплатная	14	-	-	-	-
Всего			1533	х	х	х	х

2.5. Сумма доходов, полученных учреждением от оказания (выполнения) частично платных и полностью платных услуг (работ):

2.5.1 в 2022 году – **21 453 913,01** руб. , в том числе:

– от оказания услуг (выполнения работ) по основным видам деятельности, всего 20 580 243,84 руб., из них:

- сверх муниципального задания 0,00 руб.; – от осуществления иных видов деятельности – 6 910 474,59 руб.

2.5.2 в 2021 году – **18 479 5680,04** руб. , в том числе:

– от оказания услуг (выполнения работ) по основным видам деятельности, всего 17 515 694,60 руб., из них:

- сверх муниципального задания 0,00 руб.; – от осуществления иных видов деятельности – 4 725 704,27 руб.

2.6. Сведения о количестве жалоб потребителей на оказанные (выполненные) услуги (работы) и принятых по результатам их рассмотрения мерах: жалоб нет.

2.7. Сведения о выполнении муниципального задания на оказание муниципальных услуг (выполнение работ)

№ п/п, наименование мун. услуги и показателей, характеризующих её содержание и условия оказания	Показатель объема мун. услуги					Показатель качества мун. услуги					Оценка выполнения мун. задания
	наименование показателя	план	факт	допустимое отклонение	отклонение, превыш. допустимое	наименование показателя*	план	факт	отклонение, превыш. допустимое	отклонение, превыш. допустимое	
в 2022 году (отчетном)											
Реализация основных образовательных программ дошкольного образования											
1. Обучающиеся, за исключ. с ОВЗ и детей-инвалидов, от 1 года до 3 лет (группа полного дня)	число обуч-ся	39,17	39,08	5	нет	Показатель №1	100%	100%	2	нет	выполнено
						Показатель №2	95%	95%	5	нет	выполнено
						Показатель №3	100%	100%	4	нет	выполнено
						Показатель №4	36%	54%	5	нет	выполнено
2. Обучающиеся, за исключ. с ОВЗ и детей-инвалидов, от 3 до 8 лет (группа полного дня)	число обуч-ся	708,83	708,75	5	нет	Показатель №1	100%	100%	2	нет	выполнено
						Показатель №2	95%	95%	4	нет	выполнено
						Показатель №3	100%	100%	5	нет	выполнено
						Показатель №4	60%	62%	5	нет	выполнено
3. Дети-инвалиды от 3 года до 8 лет (группа полного дня)	число обуч-ся	3,67	3,67	5	нет	Показатель №1	100%	100%	2	нет	выполнено
						Показатель №2	95%	95%	5	нет	выполнено
						Показатель №3	100%	100%	4	нет	выполнено
						Показатель №4	30%	58%	5	нет	выполнено
4. Обучающиеся с ОВЗ от 3 года до 8 лет (группа полного дня)	число обуч-ся	26,08	26,08	5	нет	Показатель №1	100%	100%	2	нет	выполнено
						Показатель №2	95%	95%	4	нет	выполнено
						Показатель №3	100%	100%	5	нет	выполнено
						Показатель №4	50%	65%	5	нет	выполнено
5. Не указано, от 3 до 8 лет (группа кратковр. пребывания)	число обуч-ся	8,58	8,58	5	нет	Показатель №1	100%	100%	2	нет	выполнено
						Показатель №2	95%	95%	5	нет	выполнено
						Показатель №3	100%	100%	4	нет	выполнено
						Показатель №4	15%	44%	5	нет	выполнено
6. Не указано, от 1 года до 3 лет (группа кратковр. пребывания)	число обуч-ся	4,83	4,83	5	нет	Показатель №1	100%	100%	2	нет	выполнено
						Показатель №2	95%	95%	5	нет	выполнено
						Показатель №3	100%	100%	4	нет	выполнено
						Показатель №4	25%	39%	5	нет	выполнено
7. Присмотр и уход											
Дети-инвалиды (группа полного дня)	число обуч-ся	3,92	3,75	5	нет	Показатель №2	95%	95%	5	нет	выполнено
						Показатель №3	100%	100%	5	нет	выполнено
Дети-инвалиды (группа полного дня)	число обуч-ся	3,92	3,75	5	нет	Показатель №2	95%	95%	5	нет	выполнено
Физ. лица льготных категорий, определяемых учредителем (группа полного дня)	число обуч-ся	12,25	12,25	5	нет	Показатель №2	95%	95%	5	нет	выполнено
Физ. лица льготных категорий, определяемых учредителем (группа кратковр. пребывания)	число обуч-ся	13,42	14,01	5	нет	Показатель №2	95%	95%	5	нет	выполнено
Физ. лица льготных категорий, определяемых учредителем (группа полного дня)	число обуч-ся	761,58	760,98	5	нет	Показатель №2	95%	95%	5	нет	выполнено
						Показатель №3	100%	100%	5	нет	выполнено
в 2021 году (предшествующем отчетному)											
Реализация основных образовательных программ дошкольного образования											
1. Обучающиеся, за исключ. с ОВЗ и детей-инвалидов, от 1 года до 3 лет (группа полного дня)	число обуч-ся	32	32	5	нет	Показатель №1	100%	100%	2	нет	выполнено
						Показатель №2	95%	95%	5	нет	выполнено
						Показатель №3	100%	100%	4	нет	выполнено
						Показатель №4	36%	54%	5	нет	выполнено
2. Обучающиеся, за исключ. с ОВЗ и детей-инвалидов, от 3 до 8 лет (группа полного дня)	число обучающихся	713	713	5	нет	Показатель №1	100%	100%	2	нет	выполнено
						Показатель №2	95%	95%	4	нет	выполнено
						Показатель №3	100%	100%	5	нет	выполнено
						Показатель №4	60%	62%	5	нет	выполнено
3. Дети-инвалиды от 3 до 8 лет (группа полного дня)	число обуч-ся	5	5	5	нет	Показатель №1	100%	100%	2	нет	выполнено
						Показатель №2	95%	95%	5	нет	выполнено
						Показатель №3	100%	100%	4	нет	выполнено
						Показатель №4	30%	58%	5	нет	выполнено
4. Обучающиеся с ОВЗ от 3 до 8 лет (группа полного дня)	число обуч-ся	21	21	5	нет	Показатель №1	100%	100%	2	нет	выполнено
						Показатель №2	95%	95%	4	нет	выполнено
						Показатель №3	100%	100%	5	нет	выполнено
						Показатель №4	50%	65%	5	нет	выполнено
5. Не указано от 3 до 8 лет (группа кратковр. пребывания)	число обуч-ся	14	14	5	нет	Показатель №1	100%	100%	2	нет	выполнено
						Показатель №2	95%	95%	5	нет	выполнено
						Показатель №3	100%	100%	4	нет	выполнено
						Показатель №4	15%	44%	5	нет	выполнено
6. Не указано, от 1 года до 3 лет (группа кратковр. пребывания)	число обуч-ся	5	5	5	нет	Показатель №1	100%	100%	2	нет	выполнено
						Показатель №2	95%	95%	5	нет	выполнено
						Показатель №3	100%	100%	4	нет	выполнено
						Показатель №4	25%	39%	5	нет	выполнено
7. Присмотр и уход											
Дети-инвалиды (группа полного дня)	число обуч-ся	5	5	5	нет	Показатель №2	95%	95%	5	нет	выполнено
						Показатель №3	100%	100%	4	нет	выполнено
Дети-сироты и дети, оставшиеся без попечения родителей (группа полного дня)	число обуч-ся	-	-	5	нет	Показатель №2	95%	95%	5	нет	выполнено
						Показатель №3	100%	100%	5	нет	выполнено

* – Показатель №1 – Полнота реализации образовательной программы; Показатель №2 – Доля родителей (законных представителей), удовлетворенных условиями и качеством предоставляемой услуги; Показатель №3 -Доля своевременно устраненных нарушений, выявленных в результате проверок надзорными органами по контролю и надзору в сфере образования; Показатель №4 – Посещаемость одним ребенком за отчетный период.

2.7.1. Сведения об оказании автономным учреждением муниципальных услуг (выполнении работ) сверх муниципального задания в 2022 году

№ п/п	Наименование услуги (работы)	Ед. изм.	Количество
1	Дополнительные платные образовательные и иные виды услуг	воспитанники	1355

2.8. Объемы финансового обеспечения выполнения муниципального задания на оказание муниципальных услуг (выполнение работ), мероприятий, направленных на развитие автономного учреждения, а также деятельности, связанной с выполнением работ или оказанием услуг, в соответствии с обязательствами перед страховщиком по обязательному социальному страхованию

№ п/п	Наименование показателя	Сумма, руб.	
		в 2021 году	в 2022 году
1	Объем финансового обеспечения выполнения муниципального задания на оказание муниципальных услуг (выполнение работ)	69 843 067,97	83 563 547,52
2	Объем финансового обеспечения мероприятий, направленных на развитие автономного учреждения	1 598 214,00	1 473 664,00
3	Объем финансового обеспечения деятельности, связанной с выполнением работ или оказанием услуг, в соответствии с обязательствами перед страховщиком по обязательному социальному страхованию	-	-

2.9. Сведения о суммах плановых и кассовых поступлений (с учетом возвратов) и суммах плановых и кассовых выплат (с учетом восстановленных кассовых выплат), предусмотренных планом финансово-хозяйственной деятельности автономного учреждения в 2021 году

Наименование показателя	Код строки	КБК	Сумма, руб.																					
			Всего		субсидия на фин. обеспеч. выполнения МЗ		субсидии, предост. в соотв. с абз. 2 п.1 ст.78.1 БК РФ		субсидии на кап. вложен.		в том числе: поступления от оказания услуг и от иной приносящей доход деятельности													
											всего				из них гранты									
			план	факт	план	факт	план	факт	план	факт	план	факт	план	факт	план	факт	План	Факт	План	Факт	План	Факт	План	Факт
Поступления от доходов, всего:	100	-	106517701,53	106517701,53	83563547,52	83563547,52	1473664,00	1473664,00	-	-	21480490,01	21480490,01	0,00	0,00	-	-	-	-	-	-	-	-	-	-
в том числе:	-	-	-	-	-	-	-	-	-	-	-	-	-	-	-	-	-	-	-	-	-	-	-	-
Доходы от оказания платных услуг, компенсаций затрат	101	130	105017460,53	105017460,53	83563547,52	83563547,52	-	-	-	-	21453913,01	21453913,01	-	-	-	-	-	-	-	-	-	-	-	-
Штрафы, пени, неустойки, возмещение ущерба	102	140	26577,00	26577,00	-	-	-	-	-	-	26577,00	26577,00	-	-	-	-	-	-	-	-	-	-	-	-
Безвозмездные денежные поступления	103	150	1473664,00	1473664,00	-	-	1473664,00	1473664,00	-	-	-	-	-	-	-	-	-	-	-	-	-	-	-	-
Выплаты по расходам, всего:	200	-	118417765,79	106089033,05	92618937,88	81693803,83	1473664,00	1473664,00	-	-	24325163,91	22921565,22	-	-	-	-	-	-	-	-	-	-	-	-
в том числе:	-	-	-	-	-	-	-	-	-	-	-	-	-	-	-	-	-	-	-	-	-	-	-	-
Фонд оплаты труда	201	111	58186397,13	48058210,64	57154397,13	47026210,64	1032000,00	1032000,00	-	-	-	-	-	-	-	-	-	-	-	-	-	-	-	-
Иные выплаты персоналу, за исключ. ФОТ	202	112	350,00	350,00	350,00	350,00	-	-	-	-	-	-	-	-	-	-	-	-	-	-	-	-	-	-
Взносы по ОСС на выплаты по ОТР и иные выплаты работникам	203	119	14346238,00	14346238,00	14034574	14034574	311664,00	311664,00	-	-	-	-	-	-	-	-	-	-	-	-	-	-	-	-
Прочая закупка товаров, работ, услуг	204	244	32674863,97	30578188,47	8873052,49	8179975,68	130000,00	130000,00	-	-	23671811,48	22268212,79	-	-	-	-	-	-	-	-	-	-	-	-
Закупка энергетических ресурсов	205	247	5536733,92	5536733,92	4883381,49	4883381,49	-	-	-	-	653352,43	653352,43	-	-	-	-	-	-	-	-	-	-	-	-
Уплата налогов на имущество и земельного налога	207	851	7673182,77	7569312,02	7673182,77	7569312,02	-	-	-	-	-	-	-	-	-	-	-	-	-	-	-	-	-	-

2.10. Суммы прибыли автономного учреждения после налогообложения: в 2022 году – 6 910 474,59 руб.; в 2021 году – 4 725 704,27 руб.

Раздел 3. Об использовании муниципального имущества, закрепленного за учреждением

3.1. Сведения о стоимости имущества, закрепленного за автономным учреждением на праве оперативного управления

№ п/п	Наименование показателя	На начало 2022 года		На конец 2022 года	
		Балансовая стоимость, руб.	Остаточная стоимость, руб.	Балансовая стоимость, руб.	Остаточная стоимость, руб.
1	Общая стоимость имущества, находящегося у учреждения на праве оперативного управления	503 106 178,53	394 763 784,83	503 929 566,00	375952009,82
2	Общая стоимость недвижимого имущества, находящегося у учреждения на праве оперативного управления	397 319 206,15	335 146 090,82	397 319 206,15	324 644 753,18
3	Общая стоимость недвижимого имущества, находящегося у учреждения на праве оперативного управления и переданного в аренду	0,00	0,00	0,00	0,00
4	Общая стоимость недвижимого имущества, находящегося у учреждения на праве оперативного управления и переданного в безвозмездное пользование	0,00	0,00	0,00	0,00
5	Общая стоимость движимого имущества, находящегося у учреждения на праве оперативного управления	3 377 347,36	-	3 747 369,00	-
6	Общая стоимость движимого имущества, находящегося у учреждения на праве оперативного управления и переданного в аренду	-	-	-	-
7	Общая стоимость движимого имущества, находящегося у учреждения на праве оперативного управления и переданного в безвозмездное пользование	-	-	-	-
8	Общая стоимость особо ценного движимого имущества, находящегося у учреждения на праве оперативного управления	102 297 113,81	78 513 834,50	102 862 990,85	51 307 256,55

3.2. Сведения о стоимости недвижимого имущества, приобретенного автономным учреждением в 2022 году за счет средств, выделенных учреждению на указанные цели органом, осуществляющим функции и полномочия учредителя, и за счет доходов, полученных от платных услуг и иной приносящей доход деятельности: 0,00 руб.

3.3. Сведения об общей площади и количестве объектов имущества, закрепленного за автономным учреждением на праве оперативного управления, а также находящегося у учреждения на основании договора аренды или безвозмездного пользования

№ п/п	Наименование показателя	На начало 2022 года	На конец 2022 года
1	Количество объектов недвижимого имущества, находящегося у учреждения на праве оперативного управления, единицы	20	20
2	Общая площадь объектов недвижимого имущества, находящегося у учреждения на праве оперативного управления, $м^2$	12593,6 $м^2$ 5008,0 м	12593,6 $м^2$ 5008,0 м
3	Общая площадь объектов недвижимого имущества, находящегося у учреждения на праве оперативного управления и переданного в аренду, $м^2$	-	-
4	Общая площадь объектов недвижимого имущества, находящегося у учреждения на праве оперативного управления и переданного в безвозмездное пользование, $м^2$	66,1	66,1
5	Общая площадь объектов недвижимого имущества, находящегося у учреждения на основании договора аренды, $м^2$	нет	нет
6	Общая площадь объектов недвижимого имущества, находящегося у учреждения на основании договора безвозмездного пользования, $м^2$	нет	нет

3.4. Объем средств, полученных от распоряжения в установленном порядке имуществом, находящимся у автономного учреждения на праве оперативного управления – 0,00 руб.

Руководитель автономного учреждения Мех Ольга Викторовна

Главный бухгалтер автономного учреждения Бондаренко Анна Ивановна М.П.

АДМИНИСТРАЦИЯ
ГОРОДСКОГО ОКРУГА «ГОРОД КАЛИНИНГРАД»

ПОСТАНОВЛЕНИЕ

от 23.03.2023 г. №167 г. Калининград

Об утверждении общих требований к размещению и внешнему виду нестационарных торговых объектов на территории городского округа «Город Калининград»

В соответствии со статьей 16 Федерального закона от 06.10.2003 №131-ФЗ «Об общих принципах организации местного самоуправления в Российской Федерации», Уставом городского округа «Город Калининград», пунктом 4.5.4.2 Правил благоустройства территории городского округа «Город Калининград», утвержденных решением городского Совета депутатов Калининграда от 30.06.2021 №182, администрация городского округа «Город Калининград» **постановляет:**

1. Утвердить общие требования к размещению и внешнему виду нестационарных торговых объектов на территории городского округа «Город Калининград» (приложение).

2. Управлению делопроизводства администрации городского округа «Город Калининград» (Липовецкая Ю.И.) обеспечить официальное опубликование постановления в газете «Гражданин», на официальном сайте администрации городского округа «Город Калининград» в сети Интернет, направление копии постановления в Правительство Калининградской области для внесения в регистр муниципальных нормативных правовых актов Калининградской области.

Глава администрации **Е.И. Дятлова**

Приложение
УТВЕРЖДЕНЫ
постановлением администрации городского округа «Город Калининград» от 23.03.2023 г. №167

Общие требования к размещению и внешнему виду нестационарных торговых объектов на территории городского округа «Город Калининград»

1. Общие положения

1. Настоящие общие требования к размещению и внешнему виду нестационарных торговых объектов на территории городского округа «Город Калининград» (далее – Общие требования) распространяются на нестационарные торговые объекты (далее – НТО):

1) размещаемые на земельных участках, находящихся в муниципальной собственности, или земельных участках и землях, государственная собственность на которые не разграничена, в соответствии с утвержденной схемой размещения нестационарных торговых объектов на территории городского округа «Город Калининград» (далее – Схема размещения НТО);

2) размещаемые на земельных участках, образованных под многоквартирные жилые дома и поставленных на государственный кадастровый учет.

2. Общие требования применяются к вновь устанавливаемым НТО, к существующим НТО в рамках действующих договоров в случае изменения площади, типа НТО, физического износа.

2. Основные понятия

3. В Общих требованиях используются следующие основные понятия:

автомагазин (торговый автофургон, автолавка) – передвижной торговый объект (передвижное средство развозной торговли), представляющий собой автотранспортное или транспортное средство (прицеп, полуприцеп) с размещенным в кузове торговым оборудованием, при условии образования в результате его остановки (или установки) одного или нескольких рабочих мест продавцов, на котором(ых) осуществляют предложение товаров, их отпуск и расчет с покупателями;

бахчевой развал – НТО, представляющий собой специально оборудованную временную конструкцию в виде торговой палатки, предназначенный для сезонной продажи бахчевых культур;

градостроительная ситуация – совокупность особенностей сложившейся городской инфраструктуры с учетом природно – климатических условий территории, объемно-пространственных и планировочных решений существующей застройки, линейных объектов, обременений и ограничений в использовании территорий, транспортно – пешеходных связей в границах населенного пункта, влияющих на уровень и качество жизнедеятельности человека;

елочный базар – НТО, представляющий собой специально оборудованную временную конструкцию в виде обособленной открытой площадки для новогодней (рождественской) продажи натуральных хвойных деревьев и веток хвойных деревьев;

киоск – НТО, представляющий собой сооружение без торгового зала с замкнутым пространством, внутри которого оборудовано одно рабочее место продавца и осуществляется хранение товарного запаса;

остановочный комплекс – остановочный павильон, объединенный единой архитектурной композицией и/или благоустройством с НТО (согласно договору на размещение НТО);

остановочный павильон – элемент остановочного пункта, павильон ожидания городского наземного пассажирского транспорта, предназначенный для укрытия пассажиров, ожидающих прибытия общественного транспорта, от воздействия неблагоприятных погодно – климатических факторов (осадки, воздействие прямых солнечных лучей, ветер);

остановочный пункт – место остановки транспортных средств по маршруту регулярных перевозок, оборудованное для посадки, высадки пассажиров и ожидания транспортных средств;

павильон – НТО, представляющий собой отдельно стоящее строение (часть строения) или сооружение (часть сооружения) с замкнутым пространством, имеющее торговый зал и рассчитанное на одно или несколько рабочих мест продавцов. Павильон допустимо оборудовать помещением для хранения товарного запаса;

передвижное средство развозной торговли (мобильный торговый объект) – НТО, представляющий собой транспортное средство (механические транспортные средства, транспортные средства, предназначенные для движения в составе с механическими транспортными средствами (в том числе автомобили, автолавки, автомагазины, автоприцепы, автоцистерны, мототранспортные средства), велосипеды), специально оснащенное оборудованием, предназначенным и используемым для выкладки, демонстрации товаров, обслуживания покупателей и проведения денежных расчетов с покупателями при продаже товаров, используемое для осуществления развозной торговли;

пешеходная часть тротуара – часть тротуара, предназначенная для движения пешеходов, свободная от элементов благоустройства и озеленения;

площадка ожидания – элемент остановочного комплекса, предназначенный для нахождения пассажиров, ожидающих прибытия общественного транспорта; посадочная площадка – элемент остановочного комплекса, предназначенный для высадки и посадки пассажиров в общественный транспорт;

проектный план размещения НТО на территории городского округа «Город Калининград» (далее – проектный план) – документ, заверенный уполномоченным должностным лицом, содержащий схему допустимого размещения НТО, требования к параметрам и внешнему виду НТО, к благоустройству территории размещения НТО;

светопрозрачные конструкции НТО – ограждающие конструкции НТО, отделяющие внутреннее пространство от окружающей среды, предназначенные для теплоизоляции, обеспечения естественной освещенности и возможности визуального контакта с окружающей средой (окна, витражи, витрины, остекленные двери);

сезонный объект мелкорозничной торговли – НТО, представляющий собой легковозводимую сборно-разборную временную конструкцию, не связанную прочно с земельным участком, устанавливаемую на сезон, предназначенную для реализации товаров ограниченного ассортимента;

торговая палатка – НТО, представляющий собой оснащенную прилавком легковозводимую сборно-разборную конструкцию, образующую внутреннее пространство, не замкнутое со стороны прилавка, предназначенную для размещения одного или нескольких рабочих мест продавцов и товарного запаса на один день торговли;

торговая тележка – передвижной торговый объект (передвижное средство развозной торговли), осуществляющий развозную торговлю, представляющий собой оснащенную колесным механизмом конструкцию с одним рабочим местом и предназначенный для перемещения и продажи штучных товаров в потребительской упаковке;

торговый автомат (вендинговый автомат) – НТО, представляющий собой техническое устройство, предназначенное для автоматизации процессов продажи, оплаты и выдачи штучных товаров в потребительской упаковке в месте нахождения устройства без участия продавца;

торговый фронт – фасад НТО, на котором размещены торговое окно киоска или входная дверь павильона;

тротуар – территория улиц и дорог населенных пунктов, сформированная вдоль проезжей части, входящая в состав поперечного профиля улиц, отделенная бортовым камнем и приподнятая над проезжей частью или обозначенная разметкой (или отделенная другим способом), предназначенная для движения пешеходов, размещения опор освещения, элементов благоустройства, озеленения.

3. Требования к размещению НТО на территории городского округа «Город Калининград»

4. НТО, включенные в Схему размещения НТО, размещаются в соответствии с проектным планом и утвержденными Общими требованиями.

5. При замене существующих НТО в рамках действующих договоров (изменение площади, типа НТО, физического износа) НТО устанавливаются в соответствии с проектными планами и утвержденными Общими требованиями.

6. На придомовой территории многоквартирных домов (далее – МКД) НТО размещаются в соответствии с Общими требованиями.

7. Площадь НТО, устанавливаемых по итогам проведения конкурсных процедур, должна составлять не более 20 кв. м.

8. Размещение НТО осуществляется с учетом особых условий использования территорий и зон, установленных в соответствии с законодательством Российской Федерации.

9. Установка НТО в охранных зонах инженерных коммуникаций допустима при получении согласования с организациями, осуществляющими их эксплуатацию.

10. Размещение НТО осуществляется с учетом требований технических регламентов, в том числе требований безопасности зданий и сооружений, пожарной безопасности, требований, установленных нормативными документами федеральных органов исполнительной власти, в том числе по организации территорий и безопасности дорожного движения, градостроительной ситуации, а также должно обеспечивать безопасность покупателей, посетителей и обслуживающего персонала.

11. Размещение НТО на территории, предназначенной для размещения детских игровых и спортивных площадок, не допускается.

12. Расстояние от мест (площадок) накопления твердых коммунальных отходов до НТО должно составлять не менее 25 м.

13. Расстояние от автозаправочных станций до НТО должно составлять более 25 м.

14. Установка НТО осуществляется на твердое покрытие (мощение).

15. Установка НТО осуществляется только на благоустроенной площадке, подготовленной специально для размещения НТО. Благоустройство площадки под размещение НТО выполняется в соответствии с проектом благоустройства территории, согласованным в порядке, предусмотренном правовым актом администрации городского округа «Город Калининград».

16. Не допускается при размещении НТО изготовление фундаментов, ступеней, прочих подземных и наземных сооружений.

17. Не допускается возведение к НТО пристроек, надстроек, складских помещений, выставление холодильного оборудования, столиков, зонтиков, складирование мусора, запасов товара, упаковок, тары на элементах благоустройства и территориях, прилегающих к НТО.

18. Размещение и транспортное обслуживание НТО должны обеспечивать свободное и безопасное движение пешеходов, доступ потребителей к торговым объектам, в том числе безбарьерую среду жизнедеятельности для инвалидов и иных маломобильных групп населения, беспрепятственный проезд и подъезд для пожарной техники, автотранспорта, спецтранспорта при чрезвычайных ситуациях.

19. На территории городского округа «Город Калининград» применяются следующие конфигурации НТО: одиночные (отдельно стоящие), НТО в группе и НТО в остановочном комплексе.

20. Отдельно стоящие (одиночные) НТО – это НТО, расстояние между которыми не менее 5 м. В этом промежутке запрещается размещать другие НТО любой конфигурации и типа.

21. НТО в группе – это два и более НТО, расстояние между которыми менее 5 м.

В группе допускается установка НТО площадью не более 20 кв. м В одной группе допустимо размещение не более шести НТО.

Расстояние между группами НТО, а также между отдельно стоящими НТО общей площадью более 20 кв. м должно составлять не менее 10 м.

22. Расстояние от НТО в остановочном комплексе (НТО, объединенных с остановочными павильонами) до других НТО должно составлять не менее 6 м.

23. Размещение относительно зданий и сооружений:

1) расстояние от НТО до глухих фасадов зданий должно составлять не менее 6 м;

2) недопустимо размещать НТО в арках зданий.

24. Размещение относительно элементов улично-дорожной сети:

1) расстояние от НТО до границы пешеходного перехода должно быть не менее 5 м;

2) на нерегулируемых перекрестках, в местах примыкания второстепенных и внутренних проездов к дорогам, на нерегулируемых пешеходных переходах не допускается размещение НТО в пределах треугольников видимости для условий «пешеход – транспорт» и «транспорт – транспорт». Относительно хода движения автотранспорта НТО следует размещать после пешеходного перехода. На всех перекрестках расстояние от НТО до пересечения проезжих частей должно быть не менее 10 м;

3) при размещении НТО не допустимо ограничение видимости дорожных знаков и светофоров;

4) расстояние от крайнего элемента НТО до границы проезжей части должно быть не менее 2 м;

5) размещение НТО должно осуществляться за пределами пешеходной части тротуаров, велосипедных дорожек, стоянок автомобилей;

6) запрещено размещать НТО ближе 10 м от границ входов (выходов) в подземные пешеходные переходы;

7) недопустимо размещать НТО ближе 1,5 м от велодорожки.

25. Размещение НТО относительно остановочных пунктов и комплексов:

1) запрещено размещать НТО в границах остановочного пункта или остановочного комплекса;

2) запрещено устанавливать НТО в пределах посадочных площадок и площадок ожидания. Относительно хода движения автотранспорта объект следует размещать после остановочного павильона, на расстоянии не менее 3 м от проезжей части;

3) расстояние между НТО (за исключением НТО, находящихся в остановочном комплексе) и остановочным павильоном должно составлять не менее 3 м;

4) длина рядом стоящих НТО, находящихся в остановочном комплексе, должна быть не более 15 м (включая длину остановочного павильона);

5) торговый фронт НТО должен быть ориентирован на пешеходную зону. Допускается ориентация на посадочную площадку при ее ширине более 3 м. Недопустима ориентация торгового фронта на проход между НТО и остановочным павильоном.

26. Размещение относительно рекламных конструкций, установленных в соответствии со схемой размещения рекламных конструкций: расстояние от НТО до рекламных конструкций «Флаговая композиция», «Стела», «Тумба», «Указатель», «Билборд», «Сити-формат», «Экран» должно составлять не менее 5 м.

27. Размещение относительно элементов благоустройства и озеленения (зеленых насаждений):

1) расстояние от крайнего элемента НТО до осветительных и иных опор и дорожных знаков должно быть не менее 1 м;

2) расстояние от НТО до ствола ближайшего дерева должно быть не менее 3 м (в случае если позволяет крона дерева);

3) недопустимо размещать НТО на элементах организованного благоустройства (газонах, травяном покрытии, цветниках);

4) недопустимо при размещении НТО нарушать границы озеленения, повреждать и вырубать зеленые насаждения.

4. Особенности размещения НТО на придомовых территориях МКД

28. Расстояние от НТО до МКД, входов в коммерческие предприятия, находящихся в МКД, должно составлять не менее 10 м.

29. Размещение НТО на придомовых территориях МКД осуществляется в соответствии с требованиями Жилищного кодекса Российской Федерации, при условии, что земельный участок, на котором размещен МКД, образован в установленном порядке и поставлен на государственный кадастровый учет.

30. Размещение НТО на придомовых территориях МКД осуществляется в соответствии с проектами благоустройства территории, согласованными в соответствии с нормативным правовым актом администрации городского округа «Город Калининград».

31. Размещение НТО на придомовых территориях МКД допускается при условии обеспеченности этих территорий обязательным благоустройством: площадками (для игр детей дошкольного и школьного возраста, отдыха взрослых, спортивными, для выгула собак), внутридворовыми проездами, гостевыми автостоянками, пешеходными коммуникациями (основными и второстепенными), площадками для размещения объектов обслуживания дома (трансформаторов, газгольдеров), для сбора мусора в соответствии с действующими нормативами.

32. Минимальное расстояние от НТО до границ смежного земельного участка должно быть не менее 1 м.

33. При размещении НТО на придомовых территориях МКД не допускается снос и (или) повреждение зеленых насаждений, ограждающих конструкций, малых архитектурных форм и других элементов благоустройства.

34. При размещении НТО на придомовых территориях МКД должны быть соблюдены пожарные, санитарные нормы.

5. Внешний вид НТО на территории городского округа «Город Калининград»

35. Требования к внешнему виду НТО устанавливаются в соответствии:

1) с базовыми типовыми архитектурными решениями НТО, утвержденными Общими требованиями;

2) с утвержденными проектами благоустройства территорий общего пользования городского округа «Город Калининград»;

3) с индивидуальными проектными решениями, утвержденными в установленном порядке.

36. Базовые типовые архитектурные решения НТО приводятся безотносительно к конкретным производителям, маркам и моделям, применяются в целях унификации НТО, размещаемых на территории городского округа «Город Калининград».

37. При наличии утвержденного проекта благоустройства территории общего пользования городского округа «Город Калининград» применяется архитектурное решение НТО, предусмотренное таким проектом.

38. Размещение рекламных конструкций на НТО осуществляется в соответствии с Федеральным законом от 13.03.2006 №38–ФЗ «О рекламе», решением городского Совета депутатов Калининграда от 22.10.2014 №319 «Об утверждении новой редакции Правил установки и эксплуатации рекламных конструкций на территории городского округа «Город Калининград».

39. На одном НТО типов «Киоск» и «Павильон» допускается размещение не более одной рекламной конструкции на глухом боковом фасаде.

40. Не допускается размещение на фасадах НТО конструкций, объявлений, афиш, листовок, плакатов, баннеров, изображений, информационных материалов, не относящихся к рекламным, за исключением оформления светопрозрачных конструкций.

41. Сплошная оклейка светопрозрачной конструкции недопустима. Оформление светопрозрачных конструкций не должно занимать более 30% площади стеклянного полотна и должно быть выполнено отдельными элементами (буквами, цифрами, силуэтами).

42. Не допускается оформление светопрозрачных конструкций на дверях.

43. Внешний вид каждого НТО в группе должен быть единого типа, колористического решения, иметь одинаковую общую высоту (независимо от рельефа) и общий фриз.

44. Недопустимо в облицовке НТО комбинировать панели разных текстур и видов.

45. В облицовке НТО необходимо использовать панели с матовым покрытием.

46. При остеклении следует применять безосколочные, ударостойкие материалы, безопасные упрочняющие многослойные пленочные покрытия, поликарбонатные стекла в алюминиевом или пластиковом переплете. Для защиты остекления допустимо применять рольставни.

47. Вывески на НТО:

1) при оформлении вывесок на павильонах типа «исторический» рекомендуется применять антиквенные шрифты (шрифты с засечками), на павильонах типа «нейтральный» – гротескные шрифты (шрифты без засечек);

2) при оформлении вывесок недопустимо применять акцидентные (излишне декоративные) шрифты, к которым относятся рукописные, готические и египетский;

3) при оформлении вывесок не допускается искажение букв, использование более одного цвета, применение градиентных заливок или фотоизображений;

4) на фризе допускается размещение информационной вывески, выполненной отдельными буквами или с фирменным знаком высотой не более 0,3 м;

5) информация на вывесках должна быть выполнена на государственном языке Российской Федерации;

6) в случаях использования в указанной информации наряду с государственным языком Российской Федерации государственного языка республики, находящейся в составе Российской Федерации, других языков народов Российской Федерации или иностранного языка тексты на русском языке и на государственном языке республики, находящейся в составе Российской Федерации, других языках народов Российской Федерации или иностранном языке, если иное не установлено законодательством Российской Федерации, должны быть идентичными по содержанию и техническому оформлению, выполнены разборчиво. В случаях использования наряду с государственным языком Российской Федерации государственного языка республики, находящейся в составе Российской Федерации, других языков народов Российской Федерации или иностранного языка текст на русском языке должен быть размещен в качестве основного, тексты на других языках размещаются справа, слева, ниже текста на русском языке. Указанные требования не распространяются на фирменные наименования, товарные знаки, знаки обслуживания.

48. Общие характеристики НТО вида «Киоск» (рис. 1):

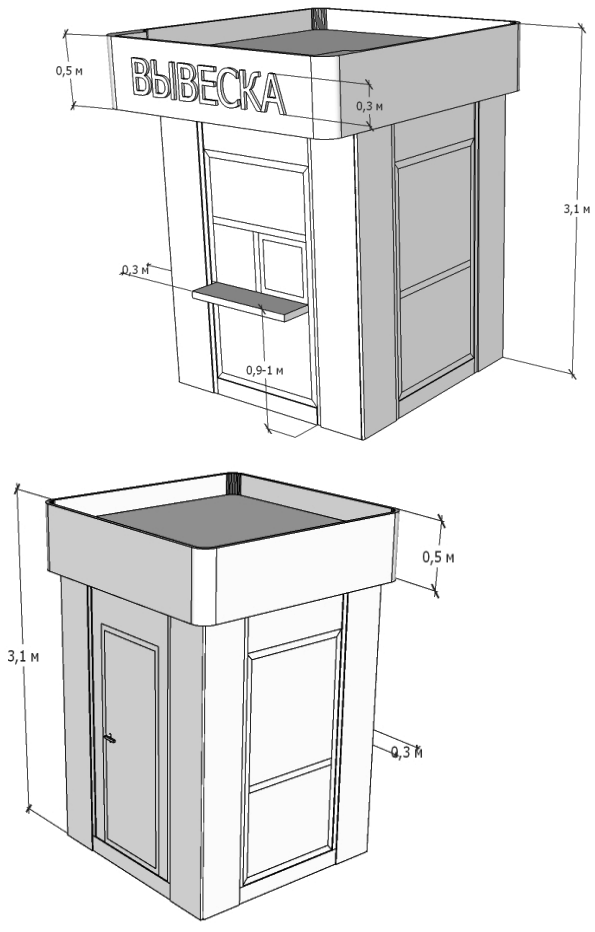

Рис. 1

1) высота киоска должна составлять 3,1 м. Фризовая часть киоска должна иметь высоту 0,5 м от верха киоска и вынос от поверхности фасада не более 0,3 м. Нижний край торгового окна должен находиться на высоте 0,9-1 м от низа киоска. Киоск должен быть оборудован торговым окном. Размер торгового окна – не менее 0,6 х 0,6 м с шириной подоконника 0,3 м. Окно допустимо располагать в любой части торгового фронта с отступом от его границ не менее 0,2 м;

2) вход в киоск организовывается на любой стороне киоска, кроме торгового фронта. Высота двери – 2,1 м, ширина – не менее 0,8 м;

3) устройство витрин киоска допускается в четырех конфигурациях: односторонние, двухсторонние (угловые витрины и витрины на двух противоположных фасадах киоска), трехсторонние и четырехсторонние;

4) запрещена организация глухих цоколей разной высоты для витрин одного киоска;

5) со стороны торгового фронта допустимо организовывать навес с выносом от поверхности фасада не более 0,6 м (путем выноса фризовой части киоска);

6) киоск необходимо оборудовать внутренним водостоком;

7) возле киоска необходимо разместить урну. Внешний вид и размещение урны определяется проектным планом;

8) киоск необходимо оборудовать встроенным наружным освещением.

49. Общие характеристики НТО вида «Павильон» (рис. 2):

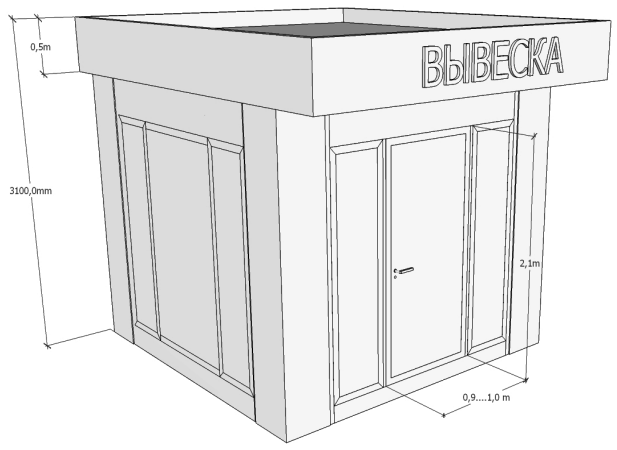

Рис. 2

1) павильон обеспечивается входом для покупателей во внутреннее пространство. Допускается двухстороннее размещение входов в павильон;

2) высота павильона должна составлять 3,1 м. Фризовая часть киоска должна иметь высоту 0,5 м от верха киоска и вынос от поверхности фасада не более 0,3 м. Входная дверь павильона должна быть шириной не менее 0,9 м и высотой 2,1 м. Дверь размещается с отступом не менее 0,2 м от границ фасада торгового фронта;

3) устройство витрин павильонов допускается в четырех конфигурациях: односторонние, двухсторонние (угловые витрины и витрины на двух противоположных фасадах киоска), трехсторонние и четырехсторонние;

4) запрещена организация глухих цоколей разной высоты для витрин одного павильона;

5) для павильонов допустимо предусмотреть глухой участок витрины, закрывающий технические (подсобные) помещения. Такой участок должен занимать не более 1/3 ширины витрины;

1) павильон необходимо оборудовать внутренним водостоком;

2) возле павильона необходимо разместить урну. Внешний вид и размещение урны определяются проектным планом;

3) павильон необходимо оборудовать встроенным наружным освещением.

50. Базовые типовые архитектурные решения НТО видов «Киоск» и «Павильон»:

50.1. Тип «Нейтральный 1» (рис. 3).

50.1.1. Материал облицовки:

1) корпус, цоколь, фризовая часть – алюминиевый композит или HPL–панели;

2) декоративная отделка корпуса – доска обрезная с атмосферостойкой подготовкой.

БАЗОВЫЙ ТИП НТО.

ТИП «НЕЙТРАЛЬНЫЙ 1».

Рис. 3

50.1.2. Цветовое решение:

1) цветовой набор 1:
фризовая часть: «светло–серый» RAL 7037/ NCS S5502–G;
корпус и цоколь: «серый металл» RAL 7024/ NCS S 7005– R80B;
декоративная отделка корпуса: цвет светлого дерева;

2) цветовой набор 2:
фризовая часть: «светло–серый» RAL 7024/ NCS S 7005– R80B;
корпус и цоколь: «серый металл» RAL 7024/ NCS S 7005– R80B;
декоративная отделка корпуса: цвет светлого дерева;

3) цветовой набор 3:
фризовая часть: «светло–серый» RAL 7037/ NCS S5502–G;
корпус: «серый металл» RAL 7037/ NCS S5502–G;
цоколь: «серый металл» RAL 7024/ NCS S 7005– R80B;
декоративная отделка корпуса: цвет светлого дерева.

50.1.3. Дверная и оконная рамы:

1) материал: металл, пластик, стеклопакет;

2) допустимые цвета переплета: в цвет корпуса.

50.2. Тип «Нейтральный 1». Киоски в составе остановочного комплекса (рис. 4).

50.2.1. Материал облицовки:

1) корпус, цоколь, фризовая часть – алюминиевый композит или HPL–панели;

2) декоративная отделка корпуса – доска обрезная с атмосферостойкой подготовкой.

БАЗОВЫЙ ТИП НТО.

ТИП «НЕЙТРАЛЬНЫЙ 1». Киоски в составе остановочного комплекса.

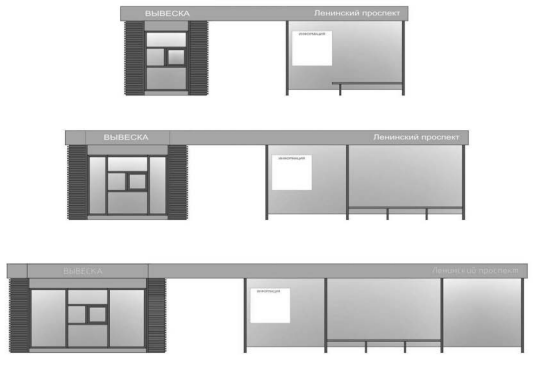

Рис. 4

50.2.2. Цветовое решение:

1) цветовой набор 1:
фризовая часть: «светло–серый» RAL 7037/ NCS S5502–G;
корпус и цоколь: «серый металл» RAL 7024/ NCS S 7005– R80B;
декоративная отделка корпуса: цвет светлого дерева;

2) цветовой набор 2:
фризовая часть: «светло–серый» RAL 7024/ NCS S 7005– R80B;
корпус и цоколь: «серый металл» RAL 7024/ NCS S 7005– R80B;
декоративная отделка корпуса: цвет светлого дерева;

3) цветовой набор 3:
фризовая часть: «светло–серый» RAL 7037/ NCS S5502–G;
корпус: «серый металл» RAL 7037/ NCS S5502–G;
цоколь: «серый металл» RAL 7024/ NCS S 7005– R80B;
декоративная отделка корпуса: цвет светлого дерева.

50.2.3. Дверная и оконная рамы:

1) материал: металл, пластик, стеклопакет;

2) допустимые цвета переплета: в цвет корпуса.

50.3. Тип «Нейтральный 1». Павильоны в составе остановочного комплекса (рис. 5).

50.3.1. Материал облицовки:

1) корпус, цоколь, фризовая часть – алюминиевый композит или HPL–панели;

2) декоративная отделка корпуса – доска обрезная, с атмосферостойкой подготовкой.

50.3.2. Цветовое решение:

1) цветовой набор 1:
фризовая часть: «светло–серый» RAL 7037/ NCS S5502–G;
корпус и цоколь: «серый металл» RAL 7024/ NCS S 7005– R80B;
декоративная отделка корпуса: цвет светлого дерева;

2) цветовой набор 2:
фризовая часть: «светло–серый» RAL 7024/ NCS S 7005– R80B;
корпус и цоколь: «серый металл» RAL 7024/ NCS S 7005– R80B;
декоративная отделка корпуса: цвет светлого дерева;

3) цветовой набор 3:
фризовая часть и корпус: «светло–серый» RAL 7037/ NCS S5502–G;
цоколь: «серый металл» RAL 7024/ NCS S 7005– R80B;
декоративная отделка корпуса: цвет светлого дерева.

50.3.3. Дверная и оконная рамы:

1) материал: металл, пластик, стеклопакет;

2) допустимые цвета переплета: в цвет корпуса.

БАЗОВЫЙ ТИП НТО.

ТИП «НЕЙТРАЛЬНЫЙ 1». Павильоны в составе остановочного комплекса.

Рис. 5

50.4. Тип «Нейтральный 2» (рис. 6).

50.4.1. Материал облицовки корпуса, цоколя, фризовой части – алюминиевый композит или HPL–панели.

50.4.2. Цветовое решение:

1) цветовой набор 1:
фризовая часть: «светло–серый» RAL 7037/ NCS S5502–G;
корпус и цоколь «серый металл» RAL 7024/ NCS S 7005– R80B;

2) цветовой набор 2:
фризовая часть: «светло–серый» RAL 7024/ NCS S 7005– R80B;
корпус и цоколь: «серый металл» RAL 7024/ NCS S 7005– R80B;

3) цветовой набор 3:
фризовая часть и корпус: «светло–серый» RAL 7037/ NCS S5502 – G;
цоколь: «серый металл» RAL 7024/ NCS S 7005– R80B.

50.4.3. Дверная и оконная рамы:

1) материал: металл, пластик, стеклопакет;

2) допустимые цвета переплета: в цвет корпуса.

БАЗОВЫЙ ТИП НТО.

ТИП «НЕЙТРАЛЬНЫЙ 2».

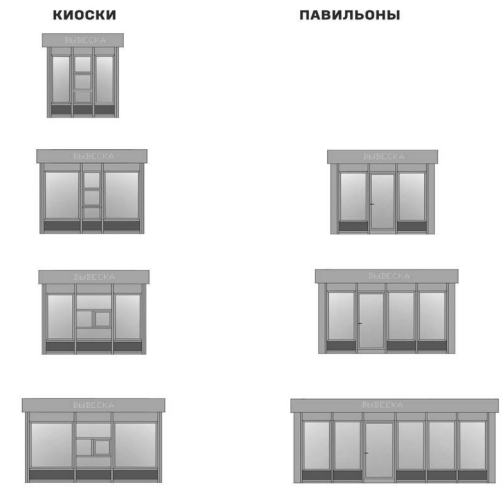

Рис. 6

50.5. Тип «Нейтральный 2». Киоски в составе остановочного комплекса (рис. 7).

50.5.1. Материал облицовки корпуса, цоколя, фризовой части – алюминиевый композит или HPL-панели.

50.5.2. Цветовое решение:

1) цветовой набор 1:
фризовая часть: «светло–серый» RAL 7037/ NCS S5502–G;
корпус и цоколь: «серый металл» RAL 7024/ NCS S 7005– R80B;

2) цветовой набор 2:
фризовая часть: «светло–серый» RAL 7024/ NCS S 7005– R80B;

(Продолжение на стр. 12)

(Продолжение. Начало на стр. 10-11)

корпус и цоколь: «серый металл» RAL 7024/ NCS S 7005– R80B;
3) цветовой набор 3:
фризовая часть и корпус: «светло-серый» RAL 7037/ NCS S5502–G;
цоколь: «серый металл» RAL 7024/ NCS S 7005– R80B.
50.5.3. Дверная и оконная рамы:
1) материал: металл, пластик, стеклопакет;
2) допустимые цвета переплета: в цвет корпуса.

БАЗОВЫЙ ТИП НТО.

ТИП «НЕЙТРАЛЬНЫЙ 2». Киоски в составе остановочного комплекса.

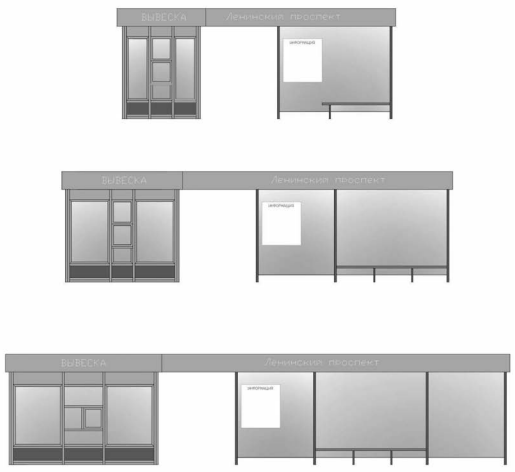

Рис. 7

50.6. Тип «Нейтральный 2». Павильоны в составе остановочного комплекса (рис. 8).
50.6.1. Материал облицовки корпуса, цоколя, фризовой части – алюминиевый композит или HPL-панели.
50.6.2. Цветовое решение:
1) цветовой набор 1:
фризовая часть: «светло–серый» RAL 7037/ NCS S5502–G;
корпус и цоколь: «серый металл» RAL 7024/ NCS S 7005– R80B;
2) цветовой набор 2:
фризовая часть, корпус и цоколь: «светло–серый» RAL 7024/ NCS S 7005 – R80B;
3) цветовой набор 3:
фризовая часть и корпус: «светло–серый» RAL 7037/ NCS S5502–G;
цоколь: «серый металл» RAL 7024/ NCS S 7005– R80B.
50.6.3. Дверная и оконная рамы:
1) материал: металл, пластик, стеклопакет;
2) допустимые цвета переплета: в цвет корпуса.

БАЗОВЫЙ ТИП НТО.

ТИП «НЕЙТРАЛЬНЫЙ 2». Павильоны в составе остановочного комплекса.

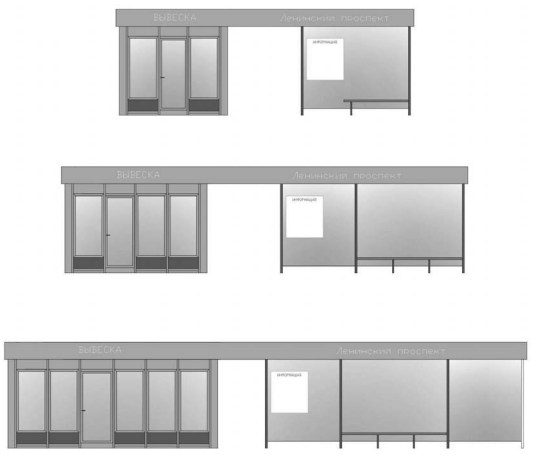

Рис. 8

50.7. Тип «Исторический 1» (рис. 9).
50.7.1. Материал облицовки корпуса, цоколя, фризовой части – алюминиевый композит или HPL-панели.
50.7.2. Цветовое решение:
фризовая часть, корпус и цоколь: «серый металл» RAL 7011/ NCS S 7005– B20G;
50.7.3. Дверная и оконная рамы:
1) материал: металл, пластик, стеклопакет;
2) допустимые цвета переплета:
«графитовый серый» RAL 7024/NCS S 7502–B;
«сине–серый» RAL 7031/ NCS S 6005– B20G.
50.7.4. Декоративная отделка: «серый металл» RAL 7011/ NCS S 7005– B20G.

БАЗОВЫЙ ТИП НТО.

ТИП «ИСТОРИЧЕСКИЙ 1».

Рис. 9

50.8. Тип «Исторический 1». Киоски в составе остановочного комплекса (рис. 10).
50.8.1. Материал облицовки: корпус, цоколь, фризовая часть –Алюминиевый композит или HPL-панели.
50.8.2. Цветовое решение:
фризовая часть, корпус, цоколь: «серый металл» RAL 7011/ NCS S 7005 – B20G;
50.8.3. Дверная и оконная рамы:
1) материал: металл, пластик, стеклопакет;
2) допустимые цвета переплета:
«графитовый серый» RAL 7024/ NCS S 7502–B;
«сине–серый» RAL 7031/ NCS S 6005– B20G.
50.8.4. Декоративная отделка: «серый металл» RAL 7011/ NCS S 7005– B20G.

БАЗОВЫЙ ТИП НТО.

ТИП «ИСТОРИЧЕСКИЙ 1». Киоски в составе остановочного комплекса.

Рис. 10

50.9. Тип «Исторический 1». Павильоны в составе остановочного комплекса (рис. 11).
50.9.1. Материал облицовки корпуса, цоколя, фризовой части – алюминиевый композит или HPL-панели.

БАЗОВЫЙ ТИП НТО.

ТИП «ИСТОРИЧЕСКИЙ 1 ». Павильоны в составе остановочного комплекса.

Рис. 11

50.9.2. Цветовое решение:
фризовая часть, корпус и цоколь: «серый металл» RAL 7011/ NCS S 7005– B20G.
50.9.3. Дверная и оконная рамы:
1) материал: металл, пластик, стеклопакет;
2) допустимые цвета переплета:
«графитовый серый» RAL 7024/ NCS S 7502–B;
«сине–серый» RAL 7031/ NCS S 6005– B20G.
50.9.4. Декоративная отделка: «серый металл» RAL 7011/ NCS S 7005– B20G.
50.10. Тип «Исторический 2» (рис. 12).
Применяется в зонах размещения объектов культурного наследия, на улицах с исторической застройкой, на туристических маршрутах.
Модульная система, позволяющая комбинировать типовые детали в зависимости от характеристик конкретного НТО.

БАЗОВЫЙ ТИП НТО.

ТИП «ИСТОРИЧЕСКИЙ 2».

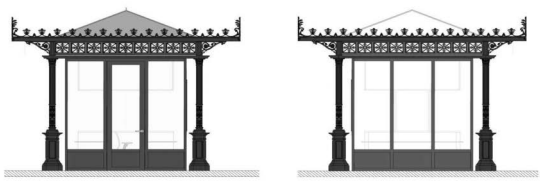

Варианты сборки павильонов.

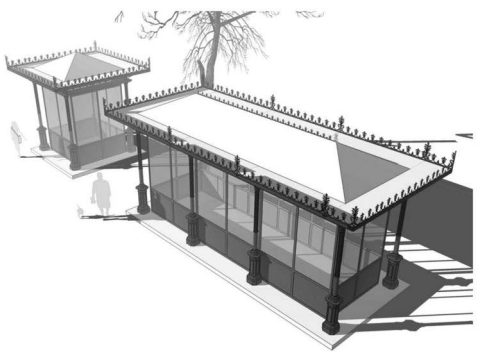

Рис. 12

50.10.1. Материал:
1) корпус: чугунное литье, алюминиевый композит или HPL-панели;
2) декоративные элементы (штампованные элементы): чугунное литье, металл, пластик.
50.10.2. Цвет: «серый металл» RAL 7011/ NCS S 7005– B20G.
50.10.3. Дверная и оконная рамы.
1) материал: металл, пластик, стеклопакет;
2) допустимый цвет переплета: RAL 7024/ NCS S 7502–B.
50.11. Тип «Исторический 3» (рис. 13).
Применяется в зонах размещения объектов культурного наследия, на улицах с исторической застройкой, на туристических маршрутах.

БАЗОВЫЙ ТИП НТО.

ТИП «ИСТОРИЧЕСКИЙ 3».

Рис. 13

50.11.1. Материал облицовки павильона:
1) фризовая часть – алюминиевый композит или HPL–панели;
2) корпус и цоколь – дерево с пропиткой, фасадная плитка.
50.11.2. Цветовое решение:
1) фризовая часть: RAL 8007/ NCS S 7020 – Y50R, RAL 8011/ NCS S 7020 – Y70R, RAL 8024/ NCS S 6020– Y50R;
2) корпус и цоколь (допустимые цвета плитки): RAL 8007/ NCS S 7020 – Y50R, RAL 8011/ NCS S 7020 – Y70R, RAL 8024/ NCS S 6020 – Y50R.
50.11.3. Дверная и оконная рамы:
1) материал – металл, пластик, стеклопакет;
2) допустимые цвета переплета: RAL 8007/ NCS S 7020 – Y50R, RAL 8011/ NCS S 7020 – Y70R, RAL 8024/ NCS S 6020 – Y50R.
50.11.4. Декоративная отделка – жестяные планки по фризу.
50.12. Тип «Исторический 4» (рис. 14).
Применяется в зонах размещения объектов культурного наследия, на улицах с исторической застройкой, на туристических маршрутах.

БАЗОВЫЙ ТИП НТО.

ТИП «ИСТОРИЧЕСКИЙ 4».

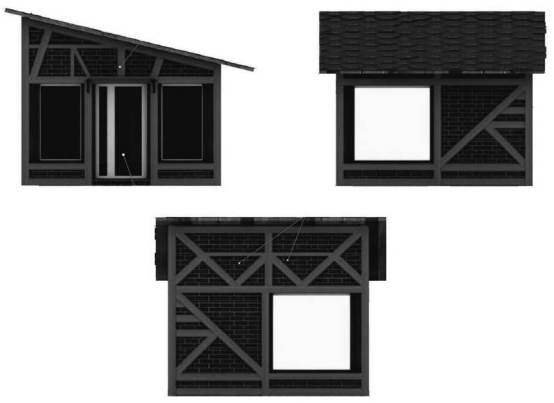

Рис. 14

50.12.1. Материал облицовки павильона:
1) фризовая часть – алюминиевый композит или HPL–панели;
2) корпус и цоколь – дерево с пропиткой, фасадная плитка.
50.12.2. Цветовое решение:
1) фризовая часть: RAL 8007/ NCS S 7020 – Y50R, RAL 8011/ NCS S 7020 – Y70R, RAL 8024/ NCS S 6020 – Y50R;
2) корпус и цоколь (допустимые цвета плитки): RAL 8007/ NCS S 7020 – Y50R, RAL 8011/ NCS S 7020 – Y70R, RAL 8024/ NCS S 6020 – Y50R.
50.12.3. Дверная и оконная рамы:
1) материал – металл, пластик, стеклопакет;
2) допустимые цвета переплета: RAL 8007/ NCS S 7020 – Y50R, RAL 8011/ NCS S 7020 – Y70R, RAL 8024/ NCS S 6020 – Y50R.
51. Базовые типовые архитектурные решения НТО видов «торговая палатка», «передвижное средство развозной торговли (мобильный торговый объект)», «сезонный объект мелкорозничной торговли»:
51.1. Торговая палатка – тип «ТП1» (рис. 15).
Применяется для реализации продукции сезонного характера (сувениры, мягкое мороженое, прохладительные напитки и т.д.).

БАЗОВЫЙ ТИП НТО.

ТИП «ТП1 » - торговая палатка

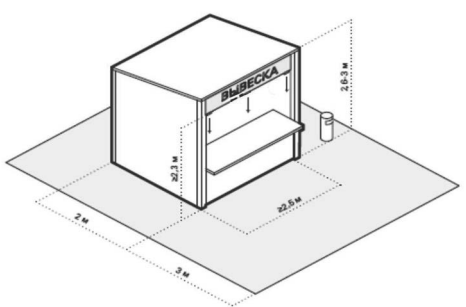

Рис. 15

Габариты торговой палатки: глубина – не более 2 м, ширина – не более 2,5 м, высота – не более 3 м.

Прилавок торговой палатки следует располагать на высоте не более 1 м.

Кровлю палатки допустимо выполнять односкатной (с минимальным уклоном 5% в сторону задней стенки) или двускатной.

Материал изготовления: каркас – деревянный (из бруса) или металлический профиль, корпус – доска строганная обрезная, влагостойкая фанера.

Не допускается при отделке корпуса комбинировать разные материалы либо материалы разной фактуры, рисунка, цвета.

Допустимые к использованию цвета: каркас – бесцветное защитное покрытие для дерева, краска для металла NCS S6005 – Y50R/RAL7006 либо NCS S 5020 – Y60R/ RAL8002, корпус – бесцветное защитное покрытие для дерева.

Запрещается устанавливать на прилавке плиты для приготовления еды, аппараты для нарезки и другое потенциально травмоопасное оборудование.

Запрещается оклеивать торговую палатку, наносить иным способом любые изображения, фотографии, информацию и рекламу.

Допустимо размещение вывески площадью не более 1 кв. м, высотой не более 0,3 м. Нижняя граница вывески должна находиться не ниже 2,3 м.

Урна устанавливается не далее 1,5 м от палатки.

Если в радиусе 5 м от палатки нет освещения, необходимо оборудовать ее наружными светильниками.

Подведение кабеля – наземное. На участках с интенсивным пешеходным потоком использовать кабель-каналы.

Перед прилавком должно быть предусмотрено пространство не менее 1,5 м для покупателей.

51.2. Торговая палатка – тип «ТП2» (рис. 16).

Имеет замкнутый контур, предназначена для продажи сельско-хозяйственной продукции.

Габариты торговой палатки: глубина – не более 2 м, ширина – не более 2,5 м, высота – не более 3 м.

Площадь размещения устанавливается в зависимости от места размещения, но не более 12 кв. м.

БАЗОВЫЙ ТИП НТО.

ТИП «ТП2»-торговая палатка

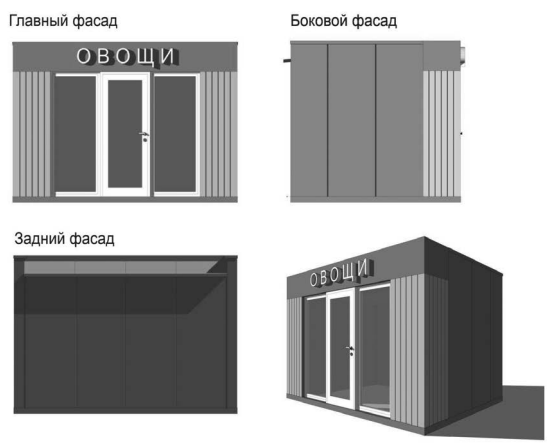

Рис. 16

Материал изготовления: корпус – алюминиевый композит, HPL–панели; декоративная отделка – доска строганая обрезная (ламели толщиной не менее 0,03 м).

Не допускается при отделке корпуса комбинировать панели разных цветов, фактур. Применяются панели с матовым покрытием.

Допустимые к использованию цвета: корпус – NCS S 7005 – B 20G/RAL7011; переплеты – NCS S 7005 – B 20G/RAL7011; декоративная отделка – бесцветное защитное покрытие для дерева.

Кровлю палатки допустимо выполнять односкатной (с минимальным уклоном 5% в сторону задней стенки).

Запрещается оклеивать торговую палатку, наносить иным способом любые изображения, фотографии, информацию и рекламу.

Допустимо размещение вывески площадью не более 1 кв. м, высотой не более 0,3 м. Нижняя граница вывески должна находиться не ниже 2,3 м.

Урна устанавливается не далее 1,5 м от торговой палатки.

51.3. Торговая палатка по продаже кофе – тип «Кружка» (рис. 17).

Представляет собой конструкцию, стилизованную под кружку. Предназначена для мелкорозничной торговли кофе, чаем, снеками и другими сопутствующими товарами.

Габариты торговой палатки: диаметр верхний – не более 2,36 м, диаметр нижний – не более 1,8 м, высота – не более 2,8 м.

Материал изготовления корпуса – металл, композитный материал.

Допустимые к использованию в оформлении корпуса цвета: NCS – S6020–Y60R/RAL 8002; NCS – S0300–N/RAL 9010 (верхняя часть в виде крышки); NCS – S2020–Y10R/RAL 1001; NCS – S1080–Y40R/RAL 2000; NCS – S3030–Y60R/RAL 3012.

БАЗОВЫЙ ТИП НТО.

ТИП «КРУЖКА»- торговая палатка по продаже кофе.

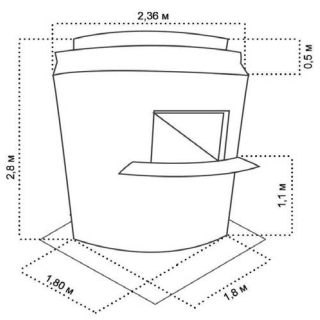

Рис. 17

Торговая палатка должна быть выполнена из высокопрочного материала, который обладает низкой теплопроводностью и малым удельным весом. Температурный режим: от –55^0 до +70^{0}С. Наружный и внутренний корпуса должны быть цельной конструкцией. В основании торговой палатки должна располагаться металлическая рама с выдвижными лапами для ее транспортировки (погрузки–разгрузки). Конструкция корпуса должна быть антивандальной.

Освещенность вокруг торговой палатки должна соответствовать нормам освещенности для городского пространства.

Запрещается оклеивать корпус торговой палатки, наносить иным способом любые изображения, фотографии и информацию, размещать рекламу.

Допустимо размещение вывески, логотипа или названия продукции площадью не более 1 кв. м.

Урна устанавливается не далее 1,5 м от объекта.

51.4. Прилавок – тип «ПР1» (рис. 18).

Представляет собой открытую конструкцию на одно рабочее место, имеющую прилавок и козырек.

Предназначен для торговли готовой едой (мороженым, кукурузой, сладкой ватой), напитками (кофе, прохладительными напитками), сувенирной продукцией, цветами, другой продукцией.

БАЗОВЫЙ ТИП НТО.

ТИП «ПР1»-прилавок.

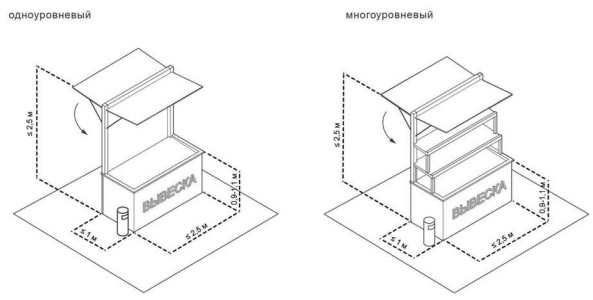

Рис. 18

Габариты прилавка: глубина – не более 1 м, ширина – не более 2,5 м, высота – не более 2,5 м.

Материал изготовления: каркас – деревянный из бруса или металлический профиль, корпус – доска строганая обрезная, влагостойкая фанера, композитный материал, навес – доска строганая обрезная, влагостойкая фанера, ткань с пропиткой.

Допустимые к использованию цвета: каркас – бесцветное защитное покрытие для дерева, краска для металла NCS S6005 – Y50R/RAL7006 либо NCS S 5020 – Y60R/RAL8002; корпус – бесцветное защитное покрытие для дерева.

На прилавке со стороны торгового фронта допускается размещение вывески площадью не более 1 кв. м.

Конструкцию допустимо выполнять одноуровневой и многоуровневой.

Прилавок рекомендуется оборудовать навесом или тентом. Он должен покрывать весь периметр прилавка. Допускается вынос навеса на 0,3 м за границы корпуса прилавка. Запрещено использовать пляжные зонты.

Урна устанавливается не далее 1,5 м от прилавка.

Если в радиусе 5 м от палатки нет освещения, необходимо оборудовать ее наружными светильниками.

Подведение кабеля – наземное. На участках с интенсивным пешеходным потоком использовать кабель-каналы.

Перед прилавком следует предусмотреть пространство не менее 1,5 м для покупателей.

Запрещается оклеивать корпус прилавка, наносить иным способом любые изображения, фотографии и информацию, размещать рекламу.

51.5. Прилавок – тип «ПР2» (рис. 19).

Сезонный объект мелкорозничной торговли, предназначенный для торговли цветами. Представляет собой открытую конструкцию, состоящую из нескольких деревянных ящиков, размещенных друг над другом под углом.

Допустимо выполнять НТО из нескольких одинаковых модулей. Количество модулей определяется исходя из общей площади размещения.

БАЗОВЫЙ ТИП НТО.

ТИП «ПР2 »-прилавок.

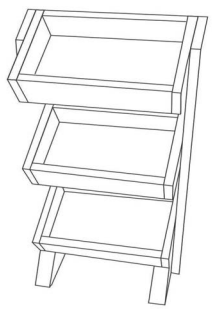

Рис. 19

Габариты модуля: ширина – не более 0,6 м, глубина – не более 0,4 м, высота – не более 1,5 м, глубина ящиков – не более 0,1 м.

Материал изготовления: доска строганая обрезная.

Цвет: бесцветное защитное покрытие для дерева.

51.6. Прилавок – тип «ПР3» (рис. 20).

Сезонный объект мелкорозничной торговли, представляющий собой легко демонтируемую конструкцию, напольную систему торгового оборудования в виде стойки, предназначенной для продажи солнцезащитных очков. Прилавок допустимо оснащать колесным механизмом.

Габариты прилавка: ширина – от 0,8 м-1,6 м, глубина – не более 0,9 м, высота – не более 1,8 м.

Материал изготовления: металл, композитный материал.

Допустимые к использованию цвета: NCS S6005–Y50R/RAL7006, NCS S 5020–Y60R/RAL8002.

БАЗОВЫЙ ТИП НТО.

ТИП «ПР3»-прилавок.

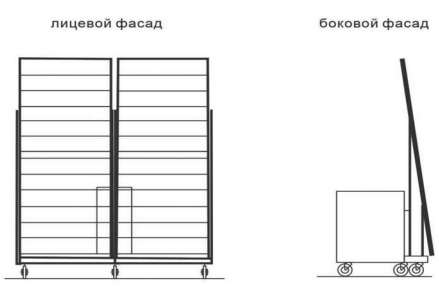

Рис. 20

51.7. Автомагазин (рис. 21), прицеп, полуприцеп (рис. 22).

Характеристики автомагазина:

Габариты зависят от модели транспортного средства: длина – не более 6 м, ширина – не более 2,5 м, высота – не более 2,5 м.

Материал изготовления: металл, композитный материал.

Допустимые к использованию цвета: NCS S 7005 – B 20G/RAL7011; NCS S 0500–N/RAL9010; NCS S1500–N/RAL9018.

Прилавок торгового автофургона, автолавки должен быть расположен на высоте не более 1 м от земли.

Над торговым окном допускается организовывать навес или козырек.

Цвет навеса должен соответствовать цветам фирменного стиля.

Запрещается оклеивать автомагазин, наносить иным способом любые изображения, фотографии.

Допустимо размещение вывески площадью не более 1 кв. м, высотой не более 0,3 м. Нижняя граница вывески должна находиться не ниже 2,3 м.

Необходимо установить урну не далее 1,5 м от объекта.

БАЗОВЫЙ ТИП НТО.

ТИП «АВТОМАГАЗИН».

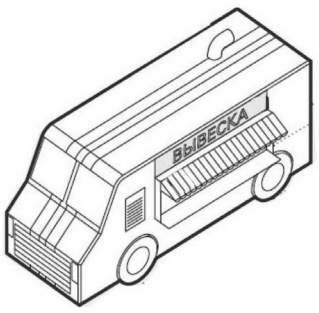

Рис. 21

Характеристики прицепа, полуприцепа:

Прицеп, полуприцеп должен быть оснащен: раздвижной витриной, ставнями; торговыми полками; холодильником в случае необходимости; раздевалкой–гардеробом; умывальником с подогревом.

Прилавок торгового прицепа (полуприцепа) должен быть расположен на высоте не более 1 м от земли.

БАЗОВЫЙ ТИП НТО.

ТИП «ПРИЦЕП, ПОЛУПРИЦЕП».

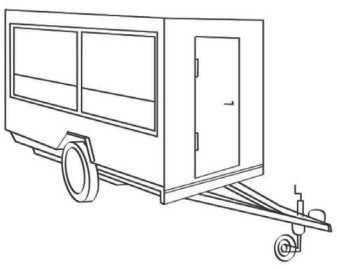

Рис. 22

Габариты: ширина – не более 2 м, длина – не более 3-4 м, высота – не более 2 м.

Материал изготовления: металл, композитный материал.

Допустимые к использованию цвета: NCS S 7005 – B 20G/RAL7011; NCS S 0500–N/RAL9010; NCS S1500–N/RAL9018.

Запрещается оклеивать прицеп или полуприцеп, наносить иным способом любые изображения, фотографии, рекламу.

Необходимо установить урну не далее 1,5 м от объекта.

Допустимо размещение вывески площадью не более 1 кв. м, высотой не более 0,3 м. Нижняя граница вывески должна находиться не ниже 2,3 м.

51.8. Фудтрак (рис. 23).

Передвижное средство развозной торговли, представляющее собой автотранспортное или транспортное средство (фургон либо автомобильный прицеп), оборудованный для приготовления, хранения и продажи готовой еды.

БАЗОВЫЙ ТИП НТО.

ТИП «ФУДТРАК».

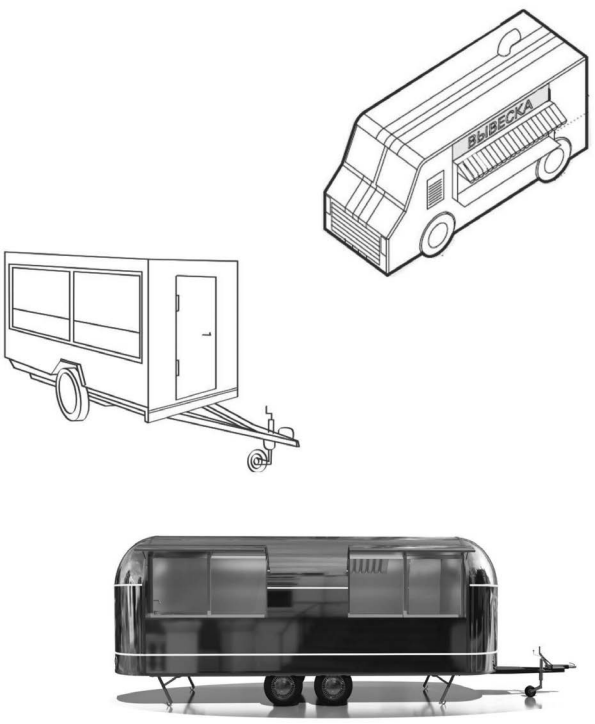

Рис. 23

(Окончание на стр. 14)

(Окончание. Начало на стр. 10-13)

Габариты фудтрака: длина – не более 6 м, ширина – не более 2,5 м, высота – не более 2,5 м.

Материал изготовления: металл, композитный материал, нержавеющая сталь.

Допустимые к применению цвета: NCS S 7005 – B 20G/RAL7011, S 0500–N/RAL9010; NCS S1500–N/RAL9018; NCS S 2502–R (стальной).

Прилавок фудтрака должен быть расположен на высоте не более 1,3 м от земли.

Для приготовления в фудтраке горячих блюд рекомендуется оборудовать его вытяжкой.

Фудтрак должен быть оснащен холодильным столом, установкой гриль (либо другим оборудованием для приготовления), умывальником с подогревом, раздевалкой–гардеробом.

На торговом фронте допускается размещение таблички с меню.

Над торговым окном необходимо организовать навес или козырек. Ширина козырька должна быть не более 0,75 м.

Цвет навеса должен соответствовать цветам фирменного стиля.

Допустимо размещение вывески площадью не более 1 кв. м, высотой не более 0,3 м. Нижняя граница вывески должна находиться не ниже 2,3 м.

Необходимо установить урну не далее 1,5 м от объекта.

Запрещается оклеивать фудтрак, наносить иным способом любые изображения, фотографии, рекламу.

51.9. Цистерна (бочка) для продажи кваса (рис. 24).

Передвижное средство развозной торговли, представляющий собой изотермическую емкость, установленную на базе прицепа (полуприцепа). Предназначен для осуществления развозной торговли жидкими товарами в розлив (квас).

БАЗОВЫЙ ТИП НТО.

ТИП «ЦИСТЕРНА».

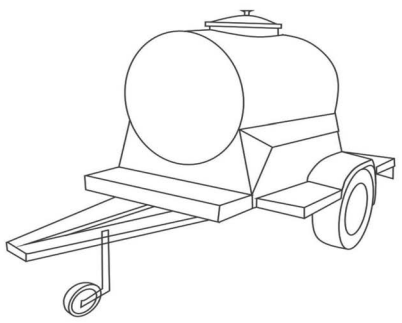

Рис. 24

Объем цистерны должен быть не более 500 л.

Общие габариты: ширина – не более 1,73 м, высота – не более 1,75 м, длина – не более 2,85 м.

Материал изготовления: нержавеющая сталь.

Допустимые к использованию цвета: NCS S1500–N/RAL9018; NCS S 2502–R (стальной).

Необходимо установить урну не далее 1,5 м от объекта.

Допустимо оборудовать место для продавца: стул, зонт.

Запрещается оклеивать цистерну и зонт, наносить иным способом любые изображения, фотографии, рекламу.

Цистерну необходимо размещать на благоустроенной территории с твердым покрытием.

51.10. Торговая тележка – тип «ТТ1» (рис. 25).

Применяется для торговли квасом, кофе, мороженым, кукурузой, сладкой ватой и др.

Габариты торговой тележки: ширина – не более 2,5 м, глубина – не более 1 м, высота — не более 2,5 м.

Высота рабочей поверхности — не более 0,9-1,1 м.

Материал изготовления: корпус – металл; строганая обрезная доска, пластик, композитный материал; каркас – металл; навес (тент) – строганая обрезная доска, полимер, ткань с пропиткой.

БАЗОВЫЙ ТИП НТО.

ТИП «ТТ1»-торговая тележка.

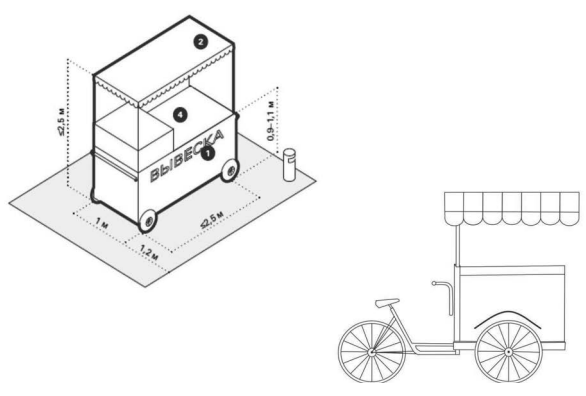

Рис. 25

Допустимые к использованию цвета: каркас – NCS S7500 – N/RAL7022, корпус – бесцветное защитное покрытие для дерева, NCS S7500 – N/RAL7022.

Цвет навеса должен соответствовать общему оформлению тележки.

Вокруг торговой тележки следует предусмотреть зону для продавца и покупателей шириной не менее 1,2 м с каждой стороны торговой тележки.

В торговой тележке допускается организация места для хранения расходных материалов (салфеток, трубочек, одноразовой посуды).

Тележку рекомендуется оборудовать навесом или тентом. Он должен покрывать весь периметр тележки. Запрещено использовать пляжные зонты.

Запрещается оклеивать объект, наносить иным способом любые изображения, фотографии.

Допустимо размещение вывески со стороны торгового фронта.

Необходимо установить урну не далее 1,5 м от объекта.

Торговую тележку допустимо оборудовать специализированным оборудованием (холодильным оборудованием, морозильной витриной, оборудованием для тепловой обработки и т.д.).

51.11. Торговая тележка – тип «ТТ2» (рис. 26).

Применяется для продажи сувениров, цветов.

Габариты торговой тележки: ширина — не более 1 м, глубина — не более 0,5 м, высота — не более 2,0 м.

БАЗОВЫЙ ТИП НТО.

ТИП «ТТ2»-торговая тележка.

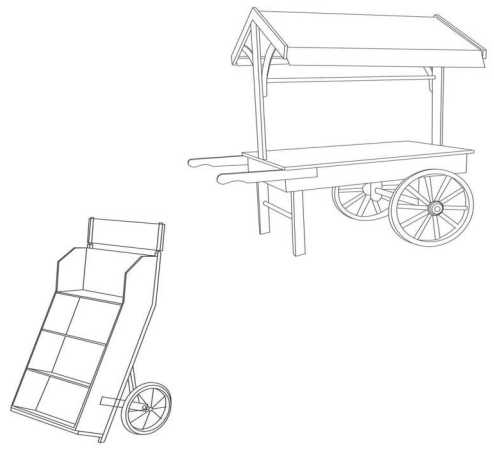

Рис. 26

Материал изготовления: корпус – строганая обрезная доска, каркас – металл.

Цвет: каркас – NCS S7500–N/RAL7022; корпус – бесцветное защитное покрытие для дерева.

51.12. Торговый автомат (вендинговый автомат) (рис. 27).

Габариты торгового автомата: ширина — 0,5-1,6 м, глубина — 0,6-0,8 м, высота — не более 1,8 м.

Материал: металл.

Допустимые к использованию цвета: NCS S1080–Y40R/RAL 2000; NCS – S6020–Y60R/RAL8022.

Необходимо установить урну не далее 1,5 м от объекта.

БАЗОВЫЙ ТИП НТО.

ТИП «ТОРГОВЫЙ АВТОМАТ (вендинговый автомат)».

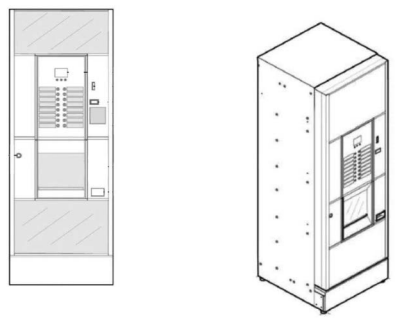

Рис. 27

51.13. Сезонный объект мелкорозничной торговли – тип «Елочный базар».

Елочный базар состоит из типовых модулей.

Рекомендуемые габариты модульного элемента: высота – не более 1,2 м, ширина – не более 1-2 м.

Рекомендуемые габариты углового модульного элемента: высота не более 1,2-2 м, ширина – не более 1,5 м.

Материал: ламели из строганой обрезной доски; каркас – металл.

Допустимые к использованию цвета: каркас – NCS S7500–N/RAL7022; ламели – бесцветное защитное покрытие для дерева.

Необходимо установить урну не далее 1,5 м от объекта.

Элементы модульных конструкций (рис. 28):

БАЗОВЫЙ ТИП НТО.

ТИП «ЕЛОЧНЫЙ БАЗАР»

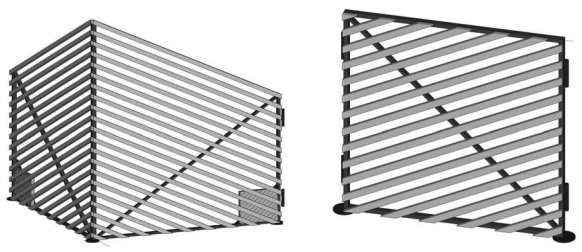

Рис. 28

Примеры расположения площадок под елочные базары (рис. 29):

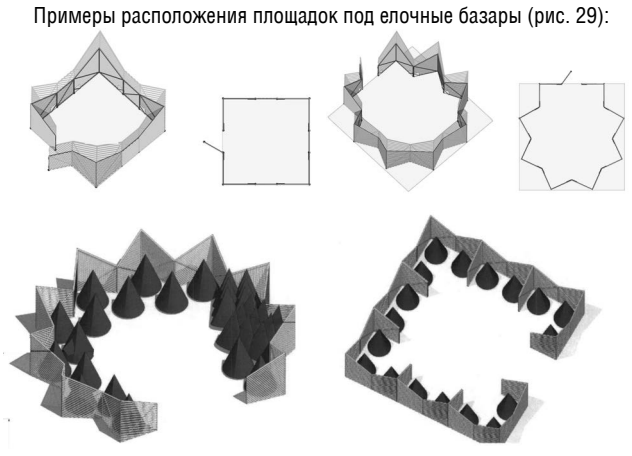

Рис. 29

Допустимо использование осветительного оборудования при оформлении елочного базара и праздничной иллюминации (рис. 30).

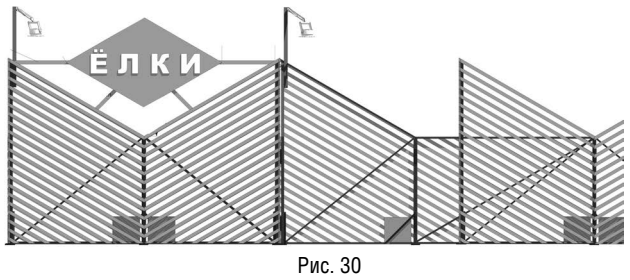

Рис. 30

На участках с интенсивным пешеходным потоком необходимо использовать кабель-каналы.

Не допускается размещение на объекте изображений, фотографий и другой информации, кроме обязательной вывески площадью до 1 кв. м, высотой не более 0,3 м. Нижняя граница вывески не должна быть ниже 2,3 м.

51.14. Сезонный объект мелкорозничной торговли – тип «Бахчевой развал» (рис. 31).

БАЗОВЫЙ ТИП НТО.

ТИП «БАХЧЕВОЙ РАЗВАЛ»

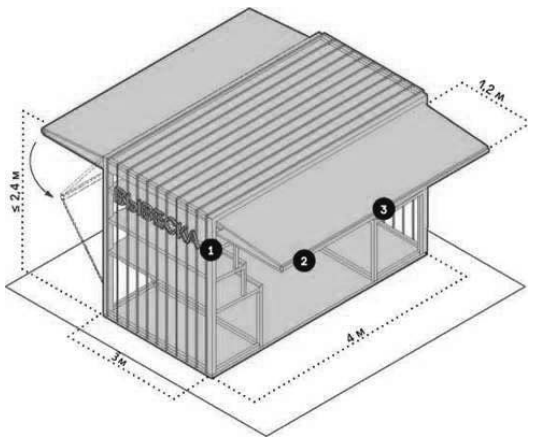

Рис. 31

Габариты бахчевого развала: ширина – не более 3 м, длина – не более 4 м, высота – не более 3 м.

Габариты и площадь бахчевого развала определяются по его внешним границам и могут отличаться в зависимости от модели.

Бахчевой развал рекомендуется оборудовать прилавками в несколько уровней для хранения продукции.

Фасадная конструкция бахчевого развала должна обеспечивать доступ воздуха, защиту товара от повреждения и его удобное хранение.

Фасадные конструкции бахчевого развала должны быть раздвижными, складывающимися в козырек.

Кровлю допустимо выполнять односкатной (минимальный уклон – 3є), система водоотведения – скрытая в фасадную конструкцию.

На полу бахчевого развала устраивается временный настил.

Материал изготовления: каркас – деревянный брус либо металлический профиль; корпус – деревянные строганые рейки толщиной не менее 0,03 м. Допустимые к использованию цвета: каркас – NCS S7500–N/ NCS S7500–N/RAL7022, корпус – бесцветное защитное покрытие для дерева.

Если в радиусе 5 м от бахчевого развала нет освещения, рекомендуется оборудовать его наружными светильниками. На участках с интенсивным пешеходным потоком необходимо использовать кабель–каналы.

Допустимо размещение вывески площадью не более 1 кв. м, высотой не более 0,3 м на боковом фасаде.

Необходимо установить урну не далее 1,5 м от объекта.

Применяются три типа бахчевых развалов: открытый (рис. 32), полуоткрытый (рис. 33) и закрытый (рис. 34).

1) открытый тип:

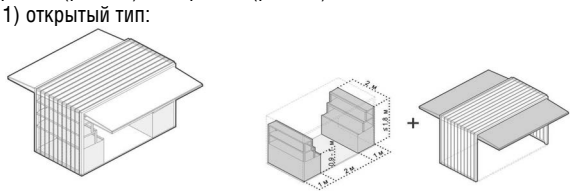

Рис. 32

Открытый развал применяется на открытых площадях. Благодаря раздвижным фасадным конструкциям подход к нему обеспечен с двух сторон. Конструкцию рекомендуется оборудовать двумя прилавками шириной не менее 1 м, длиной не менее 2 м, расположенными друг напротив друга по короткой стороне развала. Между ними организуется сквозной проход шириной 2 м. Две фасадные стенки должны складываться в козырьки.

2) полуоткрытый тип:

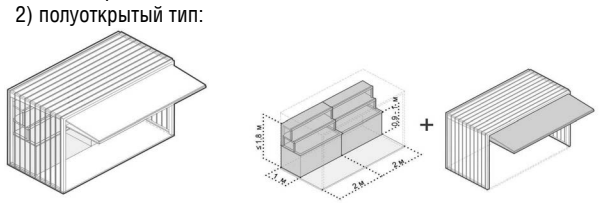

Рис. 33

Полуоткрытый тип применяется на узких улицах. Такая конструкция уместна в пространствах с транзитным пешеходным потоком и стрит–ритейлом на первых этажах зданий. Конструкцию рекомендуется оборудовать двумя прилавками шириной не менее 1 м и длиной не менее 2 м. Прилавки рекомендуется располагать вдоль продольной стороны павильона. Одна из продольных стенок должна быть разборной, складываться в козырек.

3) закрытый:

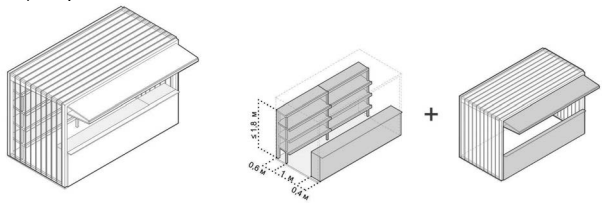

Рис. 34

При использовании закрытого типа бахчевого развала поток посетителей внутрь развала ограничивается. Конструкцию рекомендуется оборудовать двумя прилавками, размещенными друг напротив друга: один – шириной не менее 0,6 м и длиной не менее 2 м, другой – длиной не менее 4 м и высотой не менее 1 м. Козырек, образованный фасадными конструкциями в собранном состоянии, обустраивается для защиты от осадков. На ночь фасадные конструкции закрываются, что позволяет долгое время хранить товар внутри развала (рис. 35).

При большом объеме товара одну фасадную конструкцию допустимо оставлять закрытой, а прилавок оборудовать вдоль открытой фасадной конструкции.

Конфигурация ограждающих конструкций:

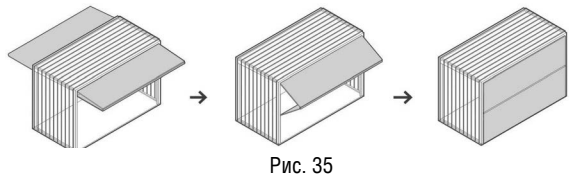

Рис. 35

Утверждено
Приложение №1 к решению Калининград-Центральной территориальной избирательной комиссии от 22 марта 2023 года №79/384 -5

ИНФОРМАЦИОННОЕ СООБЩЕНИЕ
о приеме предложений по кандидатурам членов участковых комиссий с правом решающего голоса (в резерв составов участковых комиссий)

Для обеспечения процесса голосования избирателей, участников референдума на всех выборах, референдумах Калининградской области и местных референдумах, проводимых на территории городского округа «Город Калининград», руководствуясь статьями 22, 27 Федерального закона №67-ФЗ «Об основных гарантиях избирательных прав и права на участие в референдуме граждан Российской Федерации», Калининград-Центральная территориальная избирательная комиссия приступает к формированию 52 (пятидесяти двух) участковых избирательных комиссий избирательных участков, участков референдума №№331-381, 386 сроком на пять лет в количестве согласно приложению №1 к решению Калининград-Центральной территориальной избирательной комиссии от 22 марта 2023 года (прилагается) и объявляет прием предложений по кандидатурам для назначения членов участковых комиссий с правом решающего голоса (в резерв составов участковых избирательных комиссий).

Участковые комиссии формируются на основе предложений политических партий, иных общественных объединений, а также на основе предложений представительного органа муниципального образования, собраний избирателей по месту жительства, работы, службы, учебы.

Количество вносимых предложений не ограничивается.

Кандидатуры, предложенные в состав участковой комиссии, но не назначенные членами комиссии, зачисляются в резерв составов участковых комиссий, который формируется Избирательной комиссией Калининградской области.

Прием документов осуществляется в течение **30 (тридцати) дней с 30 марта по 28 апреля 2023 года** по рабочим дням – с 09:00 до 13:00 и с 14:00 до 18:00, по субботним и воскресным дням – с 10:00 до 12:00 по адресу: Калининградская область, г. Калининград, ул. Карла Маркса, д.43, 4 этаж, каб. №№404,405; телефоны: 8(4012) 93-36-52, 8(4012) 93-36-83.

Перечень документов определён приложением №2 к Методическим рекомендациям о порядке формирования территориальных, окружных и участковых избирательных комиссий, утверждённым постановлением ЦИК России от 15 марта 2023 года №111/863-8 и приложением №2 к Порядку формирования резерва составов участковых комиссий и назначения нового члена участковой комиссии из резерва составов участковых комиссий, утверждённому постановлением ЦИК России от 05 декабря 2012 года №152/1137-6 (в редакции от 24 февраля 2021 года), которые размещены на сайте Избирательной комиссии Калининградской области в разделе «Формирование УИК» http://izbirkom39.ru/formirovanie-uik-2023.

Заседание Калининград-Центральной территориальной избирательной комиссии по формированию участковых избирательных комиссий будет назначено на 31 мая 2023 года.

Калининград-Центральная территориальная избирательная комиссия

Приложение №1 к решению Калининград-Центральной территориальной избирательной комиссии от 22 марта 2023 года №79/384 -5

Количественный состав участковых комиссий избирательных участков, участков референдума №№331-381, 386

Участковая комиссия избирательного участка, участка референдума №	Число членов комиссии с правом решающего голоса
331	11
332	11
333	10
334	11
335	10
336	11
337	11
338	11
339	11
340	11
341	11
342	11
343	11
344	11
345	10
346	11
347	10
348	9
349	11
350	10
351	10
352	10
353	10
354	11
355	9
356	10
357	10
358	11
359	10
360	11
361	11
362	9
363	11
364	10
365	10
366	11
367	11
368	10
369	10
370	11
371	11
372	11
373	11
374	11
375	11
376	10
377	9
378	11
379	11
380	11
381	11
386	10

Приложение №1 к решению Калининград-Ленинградской территориальной избирательной комиссии от 21 марта 2023 года №94/475-5

Количественный состав участковых комиссий избирательных участков, участков референдума №№174,175,181-246

Участковая комиссия избирательного участка, участка референдума №	Число членов комиссии с правом решающего голоса
174.	13
175.	13
181.	11
182.	11
183.	11
184.	12
185.	13
186.	13
187.	13
188.	13
189.	13
190.	12
191.	12
192.	12
193.	12
194.	12
195.	12
196.	12
197.	12
198.	12
199.	11
200.	12
201.	11
202.	11
203.	12
204.	11
205.	11
206.	12
207.	12
208.	12
209.	12
210.	12
211.	12
212.	11
213.	13
214.	13
215.	13
216.	11
217.	11
218.	12
219.	12
220.	13
221.	13
222.	13
223.	11
224.	11
225.	13
226.	12
227.	13
228.	12
229.	11
230.	12
231.	12
232.	13
233.	13
234.	12
235.	12
236.	11
237.	13
238.	11
239.	11
240.	12
241.	13
242.	13
243.	13
244.	12
245.	13
246.	13

Утверждено
Приложение №2 к решению Калининград-Ленинградской территориальной избирательной комиссии от 21 марта 2023 года №94/475-5

ИНФОРМАЦИОННОЕ СООБЩЕНИЕ
о приеме предложений по кандидатурам членов участковых комиссий с правом решающего голоса (в резерв составов участковых комиссий)

Для обеспечения процесса голосования избирателей, участников референдума на всех выборах, референдумах Калининградской области и местных референдумах, проводимых на территории городского округа «Город Калининград», руководствуясь статьями 22, 27 Федерального закона №67-ФЗ «Об основных гарантиях избирательных прав и права на участие в референдуме граждан Российской Федерации», Калининград-Ленинградская территориальная избирательная комиссия приступает к формированию 68 (шестидесяти восьми) участковых избирательных комиссий избирательных участков, участков референдума №№174,175,181-246 сроком на пять лет в количестве согласно приложению №1 к решению Калининград-Ленинградской территориальной избирательной комиссии от 21 марта 2023 года (прилагается) и объявляет прием предложений по кандидатурам для назначения членов участковых комиссий с правом решающего голоса (в резерв составов участковых избирательных комиссий).

Участковые комиссии формируются на основе предложений политических партий, иных общественных объединений, а также на основе предложений представительного органа муниципального образования, собраний избирателей по месту жительства, работы, службы, учебы.

Количество вносимых предложений не ограничивается.

Кандидатуры, предложенные в состав участковой комиссии, но не назначенные членами комиссии, зачисляются в резерв составов участковых комиссий, который формируется Избирательной комиссией Калининградской области.

Прием документов осуществляется в течение **30 (тридцати) дней с 30 марта по 28 апреля 2023 года** по рабочим дням – с 09:00 до 13:00 и с 14:00 до 18:00, по субботним и воскресным дням – с 10:00 до 12:00 по адресу: Калининградская область, г. Калининград, ул. Фрунзе, д.71, 1 этаж, каб. №11; телефоны: 8(4012) 92-35-37, 8(4012) 92-35-95.

Перечень документов определён приложением №2 к Методическим рекомендациям о порядке формирования территориальных, окружных и участковых избирательных комиссий, утверждённым постановлением ЦИК России от 15 марта 2023 года №111/863-8 и приложением №2 к Порядку формирования резерва составов участковых комиссий и назначения нового члена участковой комиссии из резерва составов участковых комиссий, утверждённому постановлением ЦИК России от 05 декабря 2012 года №152/1137-6 (в редакции от 24 февраля 2021 года), которые размещены на сайте Избирательной комиссии Калининградской области в разделе «Формирование УИК» http://izbirkom39.ru/formirovanie-uik-2023.

Заседание Калининград-Ленинградской территориальной избирательной комиссии по формированию участковых избирательных комиссий будет назначено на 31 мая 2023 года.

Калининград-Ленинградская территориальная избирательная комиссия

Приложение №1 к решению Калининград-Московской ТИК от 23 марта 2023 года №72/356-5

Количественный состав участковых комиссий избирательных участков, участков референдума №№253-256, 258-301, 303-319, 325

Участковая комиссия избирательного участка, участка референдума №	Число членов комиссии с правом решающего голоса
253	12
254	12
255	11
256	13
258	12
259	12
260	12
261	12
262	12
263	13
264	13
265	13
266	13
267	11
268	12
269	12
270	13
271	14
272	12
273	13
274	11
275	13
276	13
277	9
278	12
279	12
280	13
281	12
282	12
283	11
284	13
285	12
286	13
287	13
288	13
289	12
290	12
291	10
292	13
293	13
294	14
295	14
296	9
297	12
298	11
299	10
300	12
301	12
303	11
304	13
305	12
306	10
307	13
308	14
309	13
310	13
311	10
312	11
313	11
314	12
315	12
316	13
317	10
318	10
319	9
325	10

Приложение №2 к решению Калининград-Московской ТИК от 23 марта 2023 года № 72/356-5

ИНФОРМАЦИОННОЕ СООБЩЕНИЕ
о приеме предложений по кандидатурам членов участковых комиссий с правом решающего голоса (в резерв составов участковых комиссий)

Для обеспечения процесса голосования избирателей, участников референдума на всех выборах, референдумах Калининградской области и местных референдумах, проводимых на территории МО городской округ «Город Калининград», руководствуясь статьями 22, 27 Федерального закона №67-ФЗ «Об основных гарантиях избирательных прав и права на участие в референдуме граждан Российской Федерации», Калининград-Московская территориальная избирательная комиссия приступает к формированию 66 участковых комиссий избирательных участков, участков референдума №№ 253-256, 258-301,303-319, 325 сроком на пять лет в количестве согласно приложению 1 к решению Калининград-Московской территориальной избирательной комиссии от 23 марта 2023 года (прилагается) и объявляет прием предложений по кандидатурам для назначения членов участковых комиссий с правом решающего голоса (в резерв составов участковых избирательных комиссий).

Участковые комиссии формируются на основе предложений политических партий, иных общественных объединений, а также на основе предложений представительного органа муниципального образования, собраний избирателей по месту жительства, работы, службы, учебы.

Количество вносимых предложений не ограничивается.

Кандидатуры, предложенные в состав участковой комиссии, но не назначенные членами комиссии, зачисляются в резерв составов участковых комиссий, который формируется Избирательной комиссией Калининградской области.

Прием документов осуществляется в течение **30 (тридцати) дней с 30 марта по 28 апреля 2023 года** по рабочим дням – с 09.00 до 13.00 и с 14.00 до 18.00, по субботним и воскресным дням – с 10.00 до 12.00 по адресу: Калининградская область, г. Калининград, ул. Октябрьская, д.79, 4 этаж, кабинеты 412,413; телефоны: 8(4012)92-38-24, 92-38-42.

Перечень документов определён приложением №2 к Методическим рекомендациям о порядке формирования территориальных, окружных и участковых избирательных комиссий, утверждённым постановлением ЦИК РФ от 15 марта 2023 г. №111/863-8 и приложением №2 к Порядку формирования резерва составов участковых комиссий и назначения нового члена участковой комиссии из резерва составов участковых комиссий, утверждённому постановлением ЦИК РФ от 05 декабря 2012 года №152/1137-6 (с изменениями от 24 февраля 2021 №284/2087-7), которые размещены на сайте Избирательной комиссии Калининградской области в разделе «Формирование УИК» ttp://izbirkom39.ru/formirovanie-uik-2023.

Заседание Калининград-Московской территориальной избирательной комиссии по формированию участковых избирательных комиссий будет назначено на 01 июня 2023 года.

Калининград-Московская территориальная избирательная комиссия

АДМИНИСТРАЦИЯ ГОРОДСКОГО ОКРУГА «ГОРОД КАЛИНИНГРАД»

ПОСТАНОВЛЕНИЕ

от 22.03.2023 г. №165 г. Калининград

О внесении изменений в Устав общества с ограниченной ответственностью «Муниципальная управляющая компания г. Калининграда», утвержденный постановлением администрации городского округа «Город Калининград» от 07.09.2022 №801

В соответствии с Федеральным законом от 08.02.1998 №14-ФЗ «Об обществах с ограниченной ответственностью» администрация городского округа «Город Калининград» **п о с т а н о в л я е т**:

1. Внести следующие изменения в Устав Общества с ограниченной ответственностью «Муниципальная управляющая компания г. Калининграда», утвержденный постановлением администрации городского округа «Город Калининград» от 07.09.2022 №801:

1) в пункте 1.4 слова «в лице администрации городского округа «Город Калининград» (ИНН 3903016790, ОГРН 1023900770222)» заменить словами «в лице комитета муниципального имущества и земельных ресурсов администрации городского округа «Город Калининград» (ИНН 3903010414, ОГРН 1023900592759) (далее – Комитет)»;

2) пункт 10.2 изложить в новой редакции:

«10.2. Решения по вопросам, относящимся к компетенции общего собрания участников Общества, принимаются председателем Комитета единолично и оформляются письменно в виде решений единственного участника.»;

3) подпункты 1, 7 – 9 пункта 10.5 признать утратившими силу;

4) в пункте 11.9:

а) подпункт 3 изложить в новой редакции:

«3) утверждение (принятие) документов, регулирующих внутреннюю деятельность общества (внутренних документов общества);»;

б) дополнить подпунктами 8 – 10 следующего содержания:

«8) определение основных направлений деятельности общества, а также принятие решения об участии в ассоциациях и других объединениях коммерческих организаций;

9) принятие решения о размещении Обществом облигаций и иных эмиссионных ценных бумаг;

10) принятие решения о проведении аудита годовой бухгалтерской (финансовой) отчетности общества, назначение аудиторской организации (индивидуального аудитора) общества и определение размера оплаты ее (его) услуг.»;

5) в пункте 12.6 слова «главой администрации городского округа «Город Калининград» заменить словами «председателем Комитета».

2. Управлению делопроизводства администрации городского округа «Город Калининград» (Липовецкая Ю.И.) обеспечить опубликование постановления в газете «Гражданин», на официальном сайте администрации городского округа «Город Калининград» в сети Интернет.

Глава администрации Е.И. Дятлова

Сообщение

В соответствии с решением Гурьевского районного суда Калининградской области от 30.01.2023 по делу №2-233/2023 (УИД 39RS0010-01-2022-002930-85) семейный развлекательный центр «Арлепарк» (ИП Жилинков Алексей, ИНН 632150975407) исключил признанный противоправным в отношении неопределенного круга потребителей пункт типовых Правил посещения семейного развлекательного центра «Арлепарк», утвержденных Приказом №2, а именно следующих условий, ущемляющих права потребителей:

- условие пункта 5.1, предусматривавшего отказ от ответственности исполнителя за сохранность документов и ценностей, оставленных на территории «Арлепарка».

В новой редакции Правил посещения семейного развлекательного центра «Арлепарк», утвержденных Приказом №26-1/022023, такой пункт отсутствует.

Реклама

РАССМОТРЕН на заседании Наблюдательного совета
Протокол от 28.02.2023 г. №4

УТВЕРЖДЕН:
Заведующий МАДОУ д/с №79 Полунина И.И.

Отчет о результатах деятельности муниципального автономного учреждения
и об использовании закрепленного за ним муниципального имущества за 2022 год

Полное наименование муниципального автономного учреждения:

муниципальное автономное дошкольное образовательное учреждение города Калининграда детский сад №79

Идентификационный номер налогоплательщика (ИНН) **3905018779;** Код причины постановки на учет учреждения (КПП) **390601001**

Наименование органа, осуществляющего функции и полномочия учредителя:

комитет по образованию администрации городского округа «Город Калининград»

Раздел 1. Общие сведения об учреждении

1.1. Исчерпывающий перечень видов деятельности, которые автономное учреждение вправе осуществлять в соответствии с учредительными документами (№ п/п, наименование вида деятельности)

в 2022 году

Основные виды деятельности: 1. Образование дошкольное.

Иные виды деятельности, не являющиеся основными: 2. Образование дополнительное детей и взрослых.

в 2021 году

Основные виды деятельности: 1. Образование дошкольное.

Иные виды деятельности, не являющиеся основными: 2. Образование дополнительное детей и взрослых.

1.2. Перечень разрешительных документов, на основании которых автономное учреждение осуществляет свою деятельность (№ п/п, наименование документа, номер документа, дата выдачи, срок действия)

в 2022 году: 1. Свидетельство о государственной регистрации юридического лица Серия 39 №000632439 от 30.11.2002, бессрочно; 2. Свидетельство о поставке на учет российской организации в налоговом органе по месту нахождения на территории Российской Федерации Серия 39 №001423845 от 29.11.2010, бессрочно; 3. Лицензия на осуществление образовательной деятельности №ДДО-1780 от 28.03.2019, бессрочно.

в 2021 году: 1. Свидетельство о государственной регистрации юридического лица Серия 39 №000632439 от 30.11.2002, бессрочно; 2. Свидетельство о поставке на учет российской организации в налоговом органе по месту нахождения на территории Российской Федерации Серия 39 №001423845 от 29.11.2010, бессрочно; 3. Лицензия на осуществление образовательной деятельности №ДДО-1780 от 28.03.2019, бессрочно.

1.3. Сведения об осуществлении деятельности, связанной с выполнением работ или оказанием услуг, в соответствии с обязательствами перед страховщиком по обязательному социальному страхованию:

1.3.1. в 2022 году: зарегистрированы в качестве страхователя в ГУ- КРО ФСС РФ с рег. №3900015449, страховые суммы уплачены в полном размере.

1.3.2. в 2021 году: зарегистрированы в качестве страхователя в ГУ- КРО ФСС РФ с рег. №3900015449, страховые суммы уплачены в полном размере.

1.4. Перечень услуг (работ), которые оказываются потребителям за плату в случаях, предусмотренных нормативными правовыми (правовыми) актами

№ п/п	Наименование услуги	Категория потребителей	Реквизиты нормативных правовых (правовых) актов
1.	Реализация основных общеобразовательных программ дошкольного образования, присмотр и уход	Дети дошкольного возраста	Постановление АГО «Город Калининград» от 28.02.2017 №288 «Об утверждении Положения о порядке установления и взимания с родителей (законных представителей) платы за присмотр и уход за детьми в МОУ г.о. «Город Калининград», реализующих образовательные программы дошкольного образования»; Лицензия на осуществление образовательной деятельности №ДДО-1780 от 28.03.2019; Устав МАДОУ д/с №79
2.	Доп. платные общеразвивающие услуги	Дети дошкольного возраста	Лицензия на осуществление образовательной деятельности №ДДО-1780 от 28.03.2019; Устав МАДОУ д/с №79; Положение о платных доп. услугах МАДОУ д/с №79

1.5. Сведения о численности работников автономного учреждения в соответствии с утвержденным штатным расписанием в 2022 году: на начало года – 73,27; на конец года – 73,27.

1.6. Сведения о фактической численности и квалификации работников автономного учреждения в 2022 году:

№ п/п	Квалификация работников	Фактическая численность работников учреждения, чел.	
		на начало 2022 года	на конец 2022 года
1.	первая квалификационная категория	12	9
2.	высшая квалификационная категория	7	9

1.7. Сведения о среднегодовой численности и средней заработной плате работников автономного учреждения

№ п/п	Наименование показателя	в 2021 году	в 2022 году
1.	Среднегодовая численность, шт. ед.	52,2 чел. / 72,77 шт. ед.	44,7 чел. / 73,27 шт. ед.
2.	Средняя заработная плата работников в месяц, руб.:	33840	37581
	в том числе:		
2.1	руководителя	73067	80033
2.2	заместителей руководителя	50325	59025
2.3	специалистов	32001	34957

1.8. Состав Наблюдательного совета автономного учреждения (№ п/п, фамилия, имя, отчество (при наличии), должность)

в 2022 году: 1. Фокина Светлана Александровна – начальник отдела дошкольного образования КпО АГО «Город Калининград»; 2. Фарутина Елена Викторовна – ведущий специалист отдела дошкольного образования КпО АГО «Город Калининград»; 3. Багнюк Елена Александровна – гл. специалист отдела МПиУ управления имущественных отношений КМИиЗР АГО «Город Калининград»; 4. Филинова Лариса Алексеевна – музыкальный руководитель МАДОУ д/с №79; 5. Попова Оксана Юрьевна – воспитатель МАДОУ д/с №79; 6. Минченко Оксана Ивановна – кладовщик МАДОУ д/с №79; 7. Писарева Анастасия Юрьевна – ИП Писарева А.Ю.; 8. Толмачева Екатерина Васильевна – старший преподаватель КГТУ; 9. Кравченко Елена Дмитриевна – домохозяйка.

в 2021 году: 1. Фокина Светлана Александровна – начальник отдела дошкольного образования КпО АГО «Город Калининград»; 2. Фарутина Елена Викторовна – ведущий специалист отдела дошкольного образования КпО АГО «Город Калининград»; 3. Миколенко Дмитрий Дмитриевич – гл. специалист отдела МПиУ управления имущественных отношений КМИиЗР АГО «Город Калининград»; 4. Филинова Лариса Алексеевна – музыкальный руководитель МАДОУ д/с №79; 5. Попова Оксана Юрьевна – воспитатель МАДОУ д/с №79; 6. Минченко Оксана Ивановна – кладовщик МАДОУ д/с №79; 7. Булайцева Марина Александровна – гл. специалист САО ЭРГО, представитель родительской общественности; 8. Кузьмина Юлия Владимировна – ведущий инженер ИТО МКУ ФИС КСП, представитель родительской общественности ; 9. Слепнева Наталья Владимировна – бухгалтер ООО «Манн-групп», представитель родительской общественности.

Раздел 2. Результат деятельности учреждения

2.1. Сведения об изменении (увеличении, уменьшении) стоимости нефинансовых активов

№ п/п	Наименование показателя	На начало 2022 года, руб.	На конец 2022 года, руб.	Изменение,% (гр.4 – гр.3) / гр.3 х 100
1	2	3	4	5
1	Балансовая стоимость нефинансовых активов	54 190 829,02	57 285 869,24	+ 5,7
2	Остаточная стоимость нефинансовых активов	42 142 524,52	42 388 598,54	+ 0,6

2.2. Общая сумма выставленных требований в возмещение ущерба по недостачам и хищениям материальных ценностей, денежных средств, а также от порчи материальных ценностей – 0,00 руб.

2.3. Сведения об изменении (увеличении, уменьшении) дебиторской и кредиторской задолженностей автономного учреждения в разрезе поступлений (выплат), предусмотренных планом финансово-хозяйственной деятельности учреждения

№ п/п	Наименование показателя	На начало 2022 года, руб.	На конец 2022 года			Изменение,% (гр.4 – гр.3) / гр.3 х 100
			Всего, руб.	в том числе:		
				просроченная кредиторская задолженность, руб.	дебиторская задолженность, нереальная к взысканию, руб.	
1	2	3	4	5	6	7
1.	Дебиторская задолженность, всего:	69294209,21	52215576,37	X	0,00	- 24,6
	в том числе:					
1.1.	Дебиторская задолженность по доходам	69281487,89	52204142,12	X	0,00	- 24,6
1.2.	Дебиторская задолженность по выплатам	12721,32	11434,25	X	0,00	- 10,1
2	Кредиторская задолженность, всего:	476060,23	362927,54	0,00	X	- 23,8
	в том числе:					
2.1.	Кредиторская задолженность по выплатам	6921,74	77516,30	0,00	X	+ 1019,9
2.2.	Расчеты по платежам в бюджеты	0,00	0,00	0,00	X	-
2.3.	Кредиторская задолженность по доходам	469138,49	285411,24	0,00	X	- 39,2

2.4. Сведения о количестве потребителей, воспользовавшихся услугами (работами) автономного учреждения, в т.ч. бесплатными, частично платными и полностью платными, по видам услуг (работ), а также о ценах (тарифах) на частично платные и полностью платные услуги (работы) и средней стоимости для потребителей получения частично платных и полностью платных услуг (работ) по видам услуг (работ)

№ п/п	Наименование услуги	Характеристика услуги	Кол-во потребителей услуг за год, ед.	Цены (тарифы) на услуги, руб.		Средняя стоимость услуг, руб.
				с 01.09.21 по 31.08.22	с 01.09.22 по 31.12.22	
в 2022 году						
1	Реализация основных образовательных программ дошкольного образования	бесплатная	296,08	-	-	-
2	Присмотр и уход, в том числе:		296,08			
2.1	группы полного дня	платная	276,75	2250	2610	2430
2.2	группы полного дня	частично платная	6,83	1125	1305	1215
2.3	группы кратковр. пребывания	платная	8,83	635	736,5	685,75
2.4	дети-инвалиды	бесплатная	2,58	-	-	-
2.5	дети-сироты	бесплатная	1,09	-	-	-
3	Дополнительные платные услуги	полностью платные	453			
3.1	«Веселый язычок»	платная	30	992	1024	1008
3.2	«Логоша»	платная	5	748	776	762
3.3	«Развивай-ка»	платная	35	856	880	868
3.4	«Здоровый ребенок»	платная	41	848	880	864
3.5	«Сказка»	платная	0	424	440	432
3.6	«Ритмопластика»	платная	78	848	880	864
3.7	«Одуванчик»	платная	46	848	880	864
3.8	«Читай-ка»	платная	35	500	520	510
3.9	«Занимательная математика»	платная	28	500	520	510
3.10	«АБВГДейка»	платная	38	500	520	510
3.11	«Пластилиновое чудо»	платная	37	424	440	432
3.12	«Умелые ручки»	платная	54	424	440	432
3.13	«Лабиринты игры»	платная	17	540	560	550
3.14	«Росток»	платная	9	424	440	432
Всего:			296,08	X	X	X
в 2021 году				с 01.01.21 по 31.08.21	с 01.09.21 по 31.08.22	
1	Реализация основных образовательных программ дошкольного образования	бесплатная	333,2	-	-	-
2	Присмотр и уход, в том числе:		333,2			
2.1	группы полного дня	платная	315,8	2250	2250	2250
2.2	группы полного дня	частично платная	14	1125	1125	1125
2.3	группы кратковр. пребывания	платная	2	635	635	635
2.4	дети-инвалиды	бесплатная	0,7	-	-	-
2.5	дети-сироты	бесплатная	0,7	-	-	-
3	Дополнительные платные услуги	полностью платные	296			
3.1	«Веселый язычок»	платная	8	960	992	976
3.2	«Логоша»	платная	5	724	748	736
3.3	«Развивай-ка»	платная	34	832	856	844
3.4	«Здоровый ребенок»	платная	35	824	848	836
3.5	«Сказка»	платная	0	412	424	418
3.6	«Ритмопластика»	платная	55	824	848	836
3.7	«Одуванчик»	платная	20	824	848	836
3.8	«Читай-ка»	платная	27	484	500	492
3.9	«Занимательная математика»	платная	23	484	500	492
3.10	«АБВГДейка»	платная	35	484	500	492
3.11	«Пластилиновое чудо»	платная	20	412	424	418
3.12	«Умелые ручки»	платная	32	412	424	418
3.13	«Лабиринты игры»	платная	2	524	540	532
3.14	«Волшебная иголочка»	платная	0	412	0	412
3.15	«Росток»	платная	0	412	424	418
Всего:			325,7		X	X

2.5. Сумма доходов, полученных учреждением от оказания (выполнения) частично платных и полностью платных услуг (работ):

2.5.1 в 2022 году – 6 068 741,00 руб., в том числе:

- от оказания услуг (выполнения работ) по основным видам деятельности, всего – 5 660 693,09 руб., из них:
- сверх муниципального задания – 0,00 руб.; – от осуществления иных видов деятельности – 1 015 827,89 руб.

2.5.2 в 2021 году – 7 344 970,30 руб., в том числе:

- от оказания услуг (выполнения работ) по основным видам деятельности, всего – 7 067 854,30 руб., из них:
- сверх муниципального задания – 0,00 руб.; – от осуществления иных видов деятельности – 1 093 703,54 руб.

2.6. Сведения о количестве жалоб потребителей на оказанные услуги и принятых по результатам их рассмотрения мерах

№ п/п	Наименование услуги (работы)	Количество жалоб, ед.	Принятые по результатам рассмотрения жалоб меры
1.	Реализация основных образовательных программ ДО, присмотр и уход	2	Проведены педагогические расследования, заседание комиссии по урегулированию споров между участниками образовательных отношений, встречи с родителями. Конфликты урегулированы, стороны пришли к примирению, жалоб и претензий друг к другу не имеют.
2.	Дополнительные платные общеразвивающие услуги	0	-

2.7. Сведения о выполнении муниципального задания на оказание муниципальных услуг (выполнение работ)

№ п/п, наименование мун. услуги и показателей, характеризующих её содержание и условия оказания	Показатель объема мун. услуги					Показатель качества мун. услуги					Оценка выполнения мун. задания
	наименование показателя	план	факт	допустимое отклонение	отклонение, превыш. допустимое	наименование показателя*	план	факт	допустимое отклонение	отклонение, превыш. допустимое	
в 2022 году											
Реализация основных общеобразовательных программ дошкольного образования											
1. Обучающиеся, за исключ. с ОВЗ и детей-инвалидов, от 1 года до 3 лет (очная , группа полного дня)	Число обуч-ся	33,25	33,25	5	нет	Показатель №1	100	100	2	нет	выполнено
						Показатель №2	95	100	5	нет	выполнено
						Показатель №3	100	100	4	нет	выполнено
2. Обучающиеся, за исключ. с ОВЗ и детей-инвалидов, от 3 до 8 лет (очная, группа полного дня)	Число обуч-ся	240,59	240,58	5	нет	Показатель №1	100	100	2	нет	выполнено
						Показатель №2	95	95	5	нет	выполнено
						Показатель №3	100	100	4	нет	выполнено
3. Обучающиеся с ОВЗ от 3 до 8 лет (очная , группа полного дня)	Число обуч-ся	10,84	10,83	5	нет	Показатель №1	100	100	2	нет	выполнено
						Показатель №2	95	93	5	нет	выполнено
						Показатель №3	100	100	4	нет	выполнено
4. Дети-инвалиды от 1 года до 3 лет (очная , группа полного дня)	Число обуч-ся	0,25	0,25	5	нет	Показатель №1	100	100	2	нет	выполнено
						Показатель №2	95	93	5	нет	выполнено
						Показатель №3	100	100	4	нет	выполнено
5. Дети-инвалиды от 3 до 8 лет (очная , группа полного дня)	Число обуч-ся	2,33	2,33	5	нет	Показатель №1	100	100	2	нет	выполнено
						Показатель №2	95	100	5	нет	выполнено
						Показатель №3	100	100	4	нет	выполнено
6. От 1 года до 3 лет (очная, группа кратковр. пребывания)	Число обуч-ся	7,66	7,67	5	нет	Показатель №1	100	100	2	нет	выполнено
						Показатель №2	95	100	5	нет	выполнено
						Показатель №3	100	100	4	нет	выполнено
7. От 3 до 8 лет (очная, группа кратковр. пребывания)	Число обуч-ся	1,16	1,17	5	нет	Показатель №1	100	100	2	нет	выполнено
						Показатель №2	95	100	5	нет	выполнено
						Показатель №3	100	100	4	нет	выполнено
Присмотр и уход											
8. Дети-сироты (группа полного дня)	Число обуч-ся	1	1	5	нет	Показатель №2	95	100	5	нет	выполнено
						Показатель №3	100	100	5	нет	выполнено
9. Дети-сироты от 1 года до 3 лет (группа полного дня)	Число обуч-ся	0,42	0,42	5	нет	Показатель №2	95	100	5	нет	выполнено
						Показатель №3	100	100	5	нет	выполнено
10. Дети-сироты от 3 до 8 лет (группа полного дня)	Число обуч-ся	0,67	0,67	5	нет	Показатель №2	95	100	5	нет	выполнено
						Показатель №3	100	100	5	нет	выполнено
11. Дети-инвалиды (группа полного дня)	Число обуч-ся	2,5	2,5	5	нет	Показатель №2	95	100	5	нет	выполнено
						Показатель №3	100	100	5	нет	выполнено
12. Дети-инвалиды от 1 года до 3 лет (группа полного дня)	Число обуч-ся	0,17	0,25	5	нет	Показатель №2	95	100	5	нет	выполнено
						Показатель №3	100	100	5	нет	выполнено
13. Дети-инвалиды от 3 до 8 лет (группа полного дня)	Число обуч-ся	2,33	2,33	5	нет	Показатель №2	95	100	5	нет	выполнено
						Показатель №3	100	100	5	нет	выполнено
14. Физ. лица льготных категорий, опред. учредителем (группа полного дня)	Число обуч-ся	6,83	6,83	5	нет	Показатель №2	95	100	5	нет	выполнено
						Показатель №3	100	100	5	нет	выполнено
15. Физ. лица, за исключ. льготных категорий (группа кратковр. пребывания)	Число обуч-ся	8.83	8.83	5	нет	Показатель №2	95	100	5	нет	выполнено
						Показатель №3	100	100	5	нет	выполнено
16. Физ. лица, за исключ. льготных категорий (группа полного дня)	Число обуч-ся	276.83	276.75	5	нет	Показатель №2	95	99	5	нет	выполнено
						Показатель №3	100	100	5	нет	выполнено
в 2021 году											
Реализация основных общеобразовательных программ дошкольного образования											
1. Обучающиеся, за исключ. с ОВЗ и детей-инвалидов, от 1 года до 3 лет (очная, группа полного дня)	Число обуч-ся	47	47,4	5	нет	Показатель №1	100	100	2	нет	выполнено
						Показатель №2	95	100	5	нет	выполнено
						Показатель №3	100	100	4	нет	выполнено
2. Обучающиеся, за исключ. с ОВЗ и детей-инвалидов, от 3 до 8 лет (очная, группа полного дня)	Число обуч-ся	266	265,5	5	нет	Показатель №1	100	100	2	нет	выполнено
						Показатель №2	95	98	5	нет	выполнено
						Показатель №3	100	100	4	нет	выполнено
3. Обучающиеся с ОВЗ от 3 до 8 лет (очная, группа полного дня)	Число обуч-ся	18	17,7	5	нет	Показатель №1	100	100	2	нет	выполнено
						Показатель №2	95	95	5	нет	выполнено
						Показатель №3	100	100	4	нет	выполнено
4. Дети-инвалиды от 1 года до 3 лет (очная, группа полного дня)	Число обуч-ся	0,3	0,3	5	нет	Показатель №1	100	100	2	нет	выполнено
						Показатель №2	95	100	5	нет	выполнено
						Показатель №3	100	100	4	нет	выполнено
5. Дети-инвалиды от 3 до 8 лет (очная, группа полного дня)	Число обуч-ся	0,3	0,3	5	нет	Показатель №1	100	100	2	нет	выполнено
						Показатель №2	95	100	5	нет	выполнено
						Показатель №3	100	100	4	нет	выполнено

6. От 1 года до 3 лет (очная, группа кратковр. пребывания)	Число обуч-ся	1,5	1,5	5	нет	Показатель №1	100	100	2	нет	выполнено
						Показатель №2	95	100	5	нет	выполнено
						Показатель №3	100	100	4	нет	выполнено
7. От 3 лет до 8 лет (очная, группа кратковр. пребывания)	Число обуч-ся	0,5	0,5	5	нет	Показатель №1	100	100	2	нет	выполнено
						Показатель №2	95	100	5	нет	выполнено
						Показатель №3	100	100	4	нет	выполнено
Присмотр и уход											
8. Дети-инвалиды (группа полного дня)	Число обуч-ся	0,7	0,7	5	нет	Показатель №2	95	100	5	нет	выполнено
						Показатель №3	100	100	5	нет	выполнено
9. Дети-сироты (группа полного дня)	Число обуч-ся	0,7	0,7	5	нет	Показатель №2	95	100	5	нет	выполнено
						Показатель №3	100	100	5	нет	выполнено

* – Показатель №1 – Полнота реализации образовательной программы; Показатель №2 – Доля родителей (законных представителей), удовлетворенных условиями и качеством предоставляемой услуги; Показатель №3 – Доля своевременно устраненных нарушений, выявленных в результате проверок надзорными органами по контролю и надзору в сфере образования

2.7.1. Сведения об оказании автономным учреждением муниципальных услуг (выполнении работ) сверх муниципального задания в 2022 году: нет.

2.8. Объемы финансового обеспечения выполнения муниципального задания на оказание муниципальных услуг (выполнение работ), мероприятий, направленных на развитие автономного учреждения, а также деятельности, связанной с выполнением работ или оказанием услуг, в соответствии с обязательствами перед страховщиком по обязательному социальному страхованию

№ п/п	Наименование показателя	Сумма, руб.	
		в 2021 году	в 2022 году
1.	Объем финансового обеспечения выполнения МЗ на оказание муниципальных услуг	33 359 283,78	35 704 894,23
2.	Объем финансового обеспечения мероприятий, направленных на развитие учреждения	31 666 956,00	10 889 932,79
3.	Объем финансового обеспечения деятельности, связанной с выполнением работ или оказанием услуг, в соответствии с обязательствами перед страховщиком по ОСС	0	0

2.9. Сведения о суммах плановых и кассовых поступлений (с учетом возвратов) и суммах плановых и кассовых выплат (с учетом восстановленных кассовых выплат), предусмотренных планом финансово-хозяйственной деятельности автономного учреждения в 2022 году

| Наименование показателя | Код строки | КБК | Сумма, руб. | | | | | | | | | | |

(Окончание. Начало на стр. 17)

Кружок «Зебра»	платная	-	-	750,00
Кружок «Здоровячок»	платная	78	750,00	750,00
Кружок «Умка»	платная	-	-	750,00
Кружок «Веселая логоритмика»	платная	-	750,00	750,00
Кружок «Грамотейка»	платная	10	600,00	600,00
Кружок «Звуковичок»	платная	-	-	750,00
Кружок «От А до Я»	платная	27	750,00	750,00
Кружок «Обучайка»	платная	-	-	750,00
Кружок «Логоритмика»	платная	-	-	750,00
Кружок «АБВГДейка»	платная	32	600,00	600,00
Кружок «Занимательная математика»	платная	29	600,00	600,00
Кружок «Маленькая страна»	платная	9	2500,00	2500,00
Кружок «Крепыш»	платная	12	750,00	750,00
Кружок «Карусель»	платная	41	750,00	750,00
Кружок «Топотушки»	платная	43	750,00	750,00
Кружок «Забава»	платная	42	750,00	750,00
Кружок «Арлекино»	платная	-	-	750,00
Кружок «Узнавайка»	платная	32	750,00	750,00
Кружок «Веселые пальчики»	платная	21	750,00	750,00
Кружок «Озорные ладошки»	платная	16	750,00	750,00
Кружок «Юные театралы»	платная	31	750,00	750,00
Кружок «Свирелька»	платная	27	750,00	750,00
Кружок «Золотой ключик»	платная	16	750,00	750,00
Кружок «Забавная математика»	платная	33	750,00	750,00
Всего:		859	х	х
в 2021 году			с 01.01.21 по 31.12.21	
1. Реализация основных образовательных программ дошкольного образования	бесплатная	527	-	
2. Присмотр и уход, в том числе:		527	-	
2.1 в группах полного дня	платная	484	2250,00	2250,00
2.2 в группах полного дня	частично платная	32	1125,00	1125,00
2.3 дети-инвалиды	бесплатная	9	-	-
2.4 дети- сироты	бесплатная	2	-	-
3. Оказание доп. платных услуг, в том числе:			-	1 004,41
Кружок «Развивайка»	платная	104	750,00	750,00
Кружок «Солнышко	платная	18	750,00	750,00
Кружок «Солнечный лучик»»	платная	13	750,00	750,00
Кружок «Учимся, играя»	платная	10	750,00	750,00
Кружок «Весёлый английский»	платная	18	750,00	750,00
Кружок «Радуга»	платная	6	750,00	750,00
Кружок «Знайка»	платная	0	750,00	750,00
Кружок «Бэби инглиш»	платная	41	750,00	750,00
Кружок «Электроник»	платная	14	750,00	750,00
Кружок «Звёздочка»	платная	0	750,00	750,00
Кружок «Фантазия»	платная	0	750,00	750,00
Кружок «Аншлаг»	платная	0	750,00	750,00
Кружок «Малыш»	платная	78	750,00	750,00
Кружок «Речевичок»	платная	3	3200,00	3200,00
Кружок «Говори правильно»	платная	4	3200,00	3200,00
Кружок «Болтунишка»	платная	9	3200,00	3200,00
Кружок «Веселые краски»	платная	17	750,00	750,00
Кружок «Зебра»	платная	0	750,00	750,00
Кружок «Здоровячок»	платная	72	750,00	750,00
Кружок «Умка»	платная	33	750,00	750,00
Кружок «Веселая логоритмика»	платная	0	750,00	750,00
Кружок «Грамотейка»	платная	25	600,00	600,00
Кружок «Звуковичок»	платная	0	750,00	750,00
Кружок «От А до Я»	платная	23	750,00	750,00
Кружок «Обучайка»	платная	12	750,00	750,00
Кружок «Логоритмика»	платная	13	750,00	750,00
Кружок «АБВГДейка»	платная	15	600,00	600,00
Кружок «Занимательная математика»	платная	18	600,00	600,00
Кружок «Маленькая страна»	платная	15	2500,00	2500,00
Кружок «Крепыш»	платная	22	750,00	750,00
Кружок «Карусель»	платная	33	750,00	750,00
Кружок «Топотушки»	платная	33	750,00	750,00
Кружок «Забава»	платная	32	750,00	750,00
Кружок «Арлекино»	платная	10	750,00	750,00
Всего:		691	х	х

2.5. Сумма доходов, полученных учреждением от оказания (выполнения) частично платных и полностью платных услуг (работ):

2.5.1 в 2022 году – 11 481 290,02 руб., в том числе:

– от оказания услуг (выполнения работ) по основным видам деятельности, всего – 11 007 414,11 руб., из них:

- сверх муниципального задания – 0 руб.; – от осуществления иных видов деятельности – 2 225 430, 18 руб.

2.5.2 в 2021 году – 11 581 911,29 руб., в том числе:

– от оказания услуг (выполнения работ) по основным видам деятельности, всего – 11 156 802,11 руб., из них:

- сверх муниципального задания – 0 руб.; – от осуществления иных видов деятельности – 1 796 139, 41 руб.

2.6. Сведения о количестве жалоб потребителей на оказанные (выполненные) услуги (работы) и принятых по результатам их рассмотрения мерах: жалоб нет.

2.7. Сведения о выполнении муниципального задания на оказание муниципальных услуг (выполнение работ)

№ п/п, наименование мун. услуги и показателей, характеризующих её содержание и условия оказания	Показатель объема мун. услуги					Показатель качества мун. услуги					Оценка выполнения мун. задания
	наименование показателя	план	факт	допустимое отклонение	отклонение, превыш. допустимое	наименование показателя*	план	факт	допустимое отклонение	отклонение, превыш. допустимое	
в 2022 году											
Реализация основных образовательных программ дошкольного образования											
1. Обучающиеся, за исключ. с ОВЗ и детей-инвалидов, от 1 года до 3 лет (очная, группа полного дня)	число обуч-ся	63,17	63,17	5%	нет	Показатель №1	100%	100%	2%	нет	выполнено
						Показатель №2	95%	95%	5%	нет	выполнено
						Показатель №3	100%	100%	4%	нет	выполнено
2. Обучающиеся, за исключ. с ОВЗ и детей-инвалидов, от 3 до 8 лет (очная, гр. полного дня)	число обуч-ся	401	400,92	5%	нет	Показатель №1	100%	100%	2%	нет	выполнено
						Показатель №2	95%	95%	5%	нет	выполнено
						Показатель №3	100%	100%	4%	нет	выполнено
3. Дети-инвалиды, от 3 до 8 лет (очная, группа полного дня)	число обуч-ся	4,75	4,75	5%	нет	Показатель №1	100%	100%	2	нет	выполнено
						Показатель №2	95%	95%	5%	нет	выполнено
						Показатель №3	100%	100%	4%	нет	выполнено
Реализация основной адаптированной образовательной программы дошкольного образования											
4. Адаптированная ОП, от 3 до 8 лет (очная, группа полного дня)	число обуч-ся	16,0	16,0	5%	нет	Показатель №1	100%	100%	2%	нет	выполнено
						Показатель №2	95%	95%	5%	нет	выполнено
						Показатель №3	100%	100%	4%	нет	выполнено
Реализация основных образовательных программ дошкольного образования											
5. Обучающиеся с ОВЗ от 3 до 8 лет (очная, группа полного дня)	число обуч-ся	42,42	42,33	5%	нет	Показатель №1	100%	100%	2%	нет	выполнено
						Показатель №2	95%	95%	5%	нет	выполнено
						Показатель №3	100%	100%	4%	нет	выполнено
Присмотр и уход											
6. Дети-инвалиды (группа полного дня)	число обуч-ся	10	9,83		нет	Показатель №2	95%	95%		нет	выполнено
7. Дети-инвалиды от 3 до 8 лет (группа полного дня)	число обуч-ся	10	9,83		нет	Показатель №3	100%	100%		нет	выполнено
8. Дети-сироты (группа полного дня)	число обуч-ся	1,25	1,25		нет	Показатель №2	95%	95%		нет	выполнено
9. Дети-сироты от 3 до 8 лет (гр. полного дня)	число обуч-ся	1,25	1,25		нет	Показатель №3	100%	100%		нет	выполнено
Присмотр и уход											
10. Физ. лица льготных категорий, опред. учредителем (группа полного дня)	число обуч-ся	8,17	8,25		нет	Показатель №2	95%	95%		нет	выполнено
						Показатель №3	100%	100%		нет	выполнено
11. Физ. лица льготных категорий, опред. учредителем (группа полного дня)	число обуч-ся	507, 92	507,83		нет	Показатель №2	95%	95%		нет	выполнено
						Показатель №3	100%	100%		нет	выполнено
в 2021 году											
Реализация основных образовательных программ дошкольного образования											
1. Обучающиеся, за исключ. с ОВЗ и детей-инвалидов, от 1 года до 3 лет (очная, группа полного дня)	число обуч-ся	45	45	5%	нет	Показатель №1	100%	100%	2%	нет	выполнено
						Показатель №2	95%	95%	5%	нет	выполнено
						Показатель №3	100%	100%	4%	нет	выполнено
2. Обучающиеся, за исключ. с ОВЗ и детей-инвалидов, от 3 до 8 лет (очная, гр. полного дня)	число обуч-ся	422	422	5%	нет	Показатель №1	100%	100%	2%	нет	выполнено
						Показатель №2	95%	95%	5%	нет	выполнено
						Показатель №3	100%	100%	4%	нет	выполнено
3. Дети-инвалиды, от 3 до 8 лет (очная, группа полного дня)	число обуч-ся	5,5	5,5	5%	нет	Показатель №1	100%	100%	2	нет	выполнено
						Показатель №2	95%	95%	5%	нет	выполнено
						Показатель №3	100%	100%	4%	нет	выполнено
Реализация основной адаптированной образовательной программы дошкольного образования											
4. Адаптированная ОП, от 3 до 8 лет (очная, группа полного дня)	число обуч-ся	16,3	16,3	5%	нет	Показатель №1	100%	100%	2%	нет	выполнено
						Показатель №2	95%	95%	5%	нет	выполнено
						Показатель №3	100%	100%	4%	нет	выполнено
Реализация основных образовательных программ дошкольного образования											
5. Обучающиеся с ОВЗ от 3 до 8 лет (очная, группа полного дня)	число обуч-ся	38	38	5%	нет	Показатель №1	100%	100%	2%	нет	выполнено
						Показатель №2	95%	95%	5%	нет	выполнено
						Показатель №3	100%	100%	4%	нет	выполнено
Присмотр и уход											
6. Дети-инвалиды (группа полного дня)	число обуч-ся	9,4	9,4	5%	нет	Показатель №2	95%	95%	5	нет	выполнено
						Показатель №3	100%	100%	5	нет	выполнено
7. Дети-сироты (группа полного дня)	число обуч-ся	2,2	2,2	5%	нет	Показатель №2	95%	95%	5	нет	выполнено
						Показатель №3	100%	100%	5	нет	выполнено

* – Показатель №1 – Полнота реализации образовательной программы; Показатель №2 – Доля родителей (законных представителей), удовлетворенных условиями и качеством предоставляемой услуги; Показатель №3 – Доля своевременно устраненных нарушений, выявленных в результате проверок надзорными органами по контролю и надзору в сфере образования.

2.7.1. Сведения об оказании автономным учреждением муниципальных услуг (выполнении работ) сверх муниципального задания в 2022 году: нет.

2.8. Объемы финансового обеспечения выполнения муниципального задания на оказание муниципальных услуг (выполнение работ), мероприятий, направленных на развитие автономного учреждения, а также деятельности, связанной с выполнением работ или оказанием услуг, в соответствии с обязательствами перед страховщиком по обязательному социальному страхованию

№ п/п	Наименование показателя	Сумма, руб.	
		в 2021 году	в 2022 году
1.	Объем финансового обеспечения выполнения МЗ на оказание муниципальных услуг	50 405 561,30	59 560 310,62
2.	Объем финансового обеспечения мероприятий, направленных на развитие учреждения	0,00	0,00
3.	Объем финансового обеспечения деятельности, связанной с выполнением работ или оказанием услуг, в соответствии с обязательствами перед страховщиком по ОСС	0,00	0,00

2.9. Сведения о суммах плановых и кассовых поступлений (с учетом возвратов) и суммах плановых и кассовых выплат (с учетом восстановленных кассовых выплат), предусмотренных планом финансово-хозяйственной деятельности автономного учреждения в 2022 году

| Наименование показателя | Код строки | КБК | Сумма, руб. | | | | | | | | | | |

РАССМОТРЕН на заседании Наблюдательного совета
протокол от 22.02.2023 г. №3

УТВЕРЖДЕН:
Заведующий МАДОУ ЦРР д/с №98 Е.Н. Ярема

Отчет о результатах деятельности муниципального автономного учреждения
и об использовании закрепленного за ним муниципального имущества за 2022 год

Полное наименование муниципального автономного учреждения:

Муниципальное автономное дошкольное образовательное учреждение
города Калининграда центр развития ребенка детский сад №98

Идентификационный номер налогоплательщика (ИНН) **3906053494**; Код причины постановки на учет учреждения (КПП) **390601001**

Наименование органа, осуществляющего функции и полномочия учредителя:

Комитет по образованию администрации городского округа «Город Калининград»

Раздел 1. Общие сведения об учреждении

1.1. Исчерпывающий перечень видов деятельности, которые автономное учреждение вправе осуществлять в соответствии с учредительными документами (№ п/п, наименование вида деятельности)

в 2022 году(отчетном)

Основные виды деятельности: 1. Реализация общего образования по следующему уровню: дошкольное образование, направленное на формирование общей культуры, развитие физических, интеллектуальных, нравственных, эстетических и личностных качеств, формирование предпосылок учебной деятельности, сохранение и укрепление здоровья воспитанников, развитие творческих способностей воспитанников и т.д., а также присмотр и уход за детьми.

Иные виды деятельности, не являющиеся основными: 2. Реализация дополнительных общеобразовательных программ, с учетом потребности детей и воспитанников, различной направленности: естественнонаучной, физкультурно-спортивной, художественной, социально-гуманитарной.

в 2021 году(предшествующем отчетному)

Основные виды деятельности: 1. Реализация общего образования по следующему уровню: дошкольное образование, направленное на формирование общей культуры, развитие физических, интеллектуальных, нравственных, эстетических и личностных качеств, формирование предпосылок учебной деятельности, сохранение и укрепление здоровья воспитанников, развитие творческих способностей воспитанников и т.д., а также присмотр и уход за детьми.

Иные виды деятельности, не являющиеся основными: 2. Реализация дополнительных общеобразовательных программ, с учетом потребности детей и воспитанников, различной направленности: естественнонаучной, физкультурно-спортивной, художественной, социально-педагогической.

1.2. Перечень разрешительных документов, на основании которых автономное учреждение осуществляет свою деятельность (№ п/п, наименование документа, номер документа, дата выдачи, срок действия)

в 2022 году: 1. Свидетельство о государственной регистрации предприятия №4860 от 28.07.1998, бессрочно; 2. Свидетельство о постановке на учет в налоговом органе Серия 39 №0013176 от 25.12.1995, бессрочно; 3. Лицензия на осуществление образовательной деятельности рег. №ДДО-1354 серия 39Л01 №0000608 от 21.10.2015, бессрочно; 4. Постановление АГО «Город Калининград» «О создании муниципального автономного дошкольного образовательного учреждения города Калининграда центра развития ребенка – детского сада №98» №801 от 01.06.2009, бессрочно; 5. Приказ комитета по образованию АГО «Город Калининград» «О создании муниципального автономного дошкольного образовательного учреждения города Калининграда центра развития ребенка – детского сада №98 путем изменения типа существующего муниципального дошкольного образовательного учреждения центра развития ребенка – детского сада №98» №1041-д от 10.06.2009, бессрочно; 6. Устав МАДОУ ЦРР д/с №98, утвержден приказом комитета по образованию АГО «Город Калининград» №ПД-КпО-850 от 03.06.2014, зарегистрирован в МИФНС №1 по Калининградской области 14.07.2014 б/н, бессрочно.

в 2021 году: 1. Свидетельство о государственной регистрации предприятия №4860 от 28.07.1998, бессрочно; 2. Свидетельство о постановке на учет в налоговом органе Серия 39 №0013176 от 25.12.1995, бессрочно; 3. Лицензия на осуществление образовательной деятельности рег. №ДДО-1354 серия 39Л01 №0000608 от 21.10.2015, бессрочно; 4. Постановление АГО «Город Калининград» «О создании муниципального автономного дошкольного образовательного учреждения города Калининграда центра развития ребенка – детского сада №98» №801 от 01.06.2009, бессрочно; 5. Приказ комитета по образованию АГО «Город Калининград» «О создании муниципального автономного дошкольного образовательного учреждения города Калининграда центра развития ребенка – детского сада №98 путем изменения типа существующего муниципального дошкольного образовательного учреждения центра развития ребенка – детского сада №98» №1041-д от 10.06.2009, бессрочно; 6. Устав МАДОУ ЦРР д/с №98, утвержден приказом комитета по образованию АГО «Город Калининград» №ПД-КпО-850 от 03.06.2014, зарегистрирован в МИФНС №1 по Калининградской области 14.07.2014 б/н, бессрочно.

1.3. Сведения об осуществлении деятельности, связанной с выполнением работ или оказанием услуг, в соответствии с обязательствами перед страховщиком по обязательному социальному страхованию:

1.3.1. в 2022 году: деятельность выполнена на 100%; 1.3.2. в 2021 году: деятельность выполнена на 100%.

1.4. Перечень услуг (работ), которые оказываются потребителям категории «Воспитанники ДОУ» за плату в случаях, предусмотренных нормативными правовыми (правовыми) актами

№ п/п, наименование услуги (работы)	Реквизиты НП(п)А
1. «Маленькие бусинки», занятия вокалом; 2. «Яркие бусинки», занятия вокалом; 3. «Бусинки», занятия вокалом; 4. «Разноцветные бусинки», занятия вокалом; 5. «Волшебные краски», рисование; 6. «Акварелька», рисование; 7. «Радуга», рисование; 8. «Разноцветные ладошки», рисование; 9. «Почемучки», исследовательская деятельность с элементами экспериментирования; 10. «Хочу всё знать», исследовательская деятельность с элементами экспериментирования; 11. «Аэробика для малышей», физкультурно -спортивные занятия; 12. «Весёлая аэробика», физкультурно -спортивные занятия; 13. «Стэп- аэробика», физкультурно-спортивные занятия; 14. «Лабиринты игры», лего-конструирование; 15. «Занимательные игры», логико-математическое и речевое развитие детей; 16. «Речевичок», инд. занятия с логопедом; 17. «Ритмичный язычок», инд. занятия с логопедом; 18. «Звуковичок», инд. занятия с логопедом; 19. "Послушный язычок", инд. занятия с логопедом; 20. «Праздники для детей», проведение праздничных мероприятий; 21. «Музыкальная капель», оркестр детских музыкальных инструментов; 22. «Милые горошины», танцевальный кружок; 23. «Горошины», танцевальный кружок; 24. «Танцующие горошины», танцевальный кружок; 25. «Разноцветные горошины», танцевальный кружок; 26. «Флюгер», исследовательская деятельность с элементами экспериментирования; 27. «Юные метеорологи», исследовательская деятельность с элементами экспериментирования; 28. «Клуб метеорологов», исследовательская деятельность с элементами экспериментирования; 29. «Фантазёры», лего-конструирование; 30. «Развивашка», развивающее обучение; 31. «Ступеньки знаний», развивающее обучение; 32. «По дороге к школе», развивающее обучение; 33. «Funny English», развивающее обучение; 34. «Happy English», развивающее обучение; 35. «Easy English», развивающее обучение; 36. «Галчонок», инд. занятия с логопедом; 37. «Говоруша», инд. занятия с логопедом; 38. «Болтушка», инд. занятия с логопедом; 39. «Говори правильно», инд. занятия с логопедом; 40. «Праздничная карусель», проведение праздничных мероприятий.	- Лицензия на образовательную деятельность 39 Л01 №0000608, рег. №ДДО-1354, выд. Министерством образования Калининградской области 17.08.2015; - Устав МАДОУ ЦРР д/с №98, утв. приказом комитета по образованию АГО «Город Калининград» №ПД-КпО-850 от 03.06.2014, зарег.в МИФНС №1 по Калининградской области ГРН 2143926374249 от 11.07.2014.

1.5. Сведения о количестве штатных единиц автономного учреждения в 2022 году:

на начало года – 70,7; на конец года – 66,7.

1.6. Сведения о квалификации педагогических работников автономного учреждения в 2022 году:

№ п/п	Квалификация работников	Фактическая численность работников учреждения, чел.	
		на начало 2021 года	на конец 2022 года
1.	Высшая	15	12
2.	Первая	7	7
3.	Соответствие занимаемой должности	4	7

1.7. Сведения о среднегодовой численности и средней заработной плате работников автономного учреждения

№ п/п	Наименование показателя	В 2021 году	В 2022 году
1.	Среднегодовая численность, шт. ед.	50,7/70,7	54/66,7
2.	Средняя заработная плата работников в месяц, руб., в т.ч.:	37 462	40 243
2.1	руководителя	64 567	80 817
2.2	заместителей руководителя	57 414	79 344
2.3	специалистов	35 600	37 086

1.8. Состав Наблюдательного совета автономного учреждения (№ п/п, фамилия, имя, отчество (при наличии), должность)

в 2022 году: 1. Фокина Светлана Александровна – начальник отдела дошкольного образования управления общего образования КпО АГО «Город Калининград»; 2. Богомолова Анна Петровна – ведущий специалист отдела дошкольного образования управления общего образования КпО АГО «Город Калининград»; 3. Багнюк Елена Александровна – главный специалист отдела МПиУ управления имущественных отношений КМИиЗР АГО «Город Калининград»; 4. Кубанцева Алевтина Владимировна – инструктор по физкультуре МАДОУ ЦРР д/с №98; 5. Баранчеева Зоя Владимировна – музыкальный руководитель МАДОУ ЦРР д/с №98; 6. Иванова Людмила Андреевна – воспитатель МАДОУ ЦРР д/с №98; 7. Верунашвили Фарида Зурабовна – представитель общественности; 8. Чибискова Ирина Викторовна – представитель общественности; 9. Елисеева Анастасия Александровна – представитель общественности.

в 2021 году: 1. Готовка Вероника Сергеевна – гл. специалист отдела операционного обслуживания и бух. учета филиала «Калининградский» банка ВТБ (ПАО); 2. Мельник Светлана Владимировна – воспитатель МАДОУ ЦРР д/с №98; 3. Фокина Светлана Александровна – начальник отдела дошкольного образования управления общего образования КпО АГО «Город Калининград»; 4. Богомолова Анна Петровна – ведущий специалист отдела дошкольного образования управления общего образования КпО АГО «Город Калининград»; 5. Миколенко Дмитрий Дмитриевич – гл. специалист отдела МПиУ управления имущественных отношений КМИиЗР АГО «Город Калининград»; 6. Кубанцева Алевтина Владимировна – инструктор по физкультуре МАДОУ ЦРР д/с №98; 7. Баранчеева Зоя Владимировна – музыкальный руководитель МАДОУ ЦРР д/с №98; 8. Елисеева Елена Вадимовна – член Совета родителей МАДОУ ЦРР д/с №98; 9. Васильева Анастасия Алексеевна – член Совета родителей МАДОУ ЦРР д/с №98.

Раздел 2. Результат деятельности учреждения

2.1. Сведения об изменении (увеличении, уменьшении) стоимости нефинансовых активов

№ п/п	Наименование показателя	На начало отчетного года, руб.	На конец отчетного года, руб.	Изменение,% (гр.4 – гр.3) / гр.3 х 100
1	2	3	4	5
1.	Балансовая стоимость нефинансовых активов	28 465 628,55	32 518 820,19	14,24
2.	Остаточная стоимость нефинансовых активов	27 159 035,84	29 394 300,07	8,23

2.2. Общая сумма выставленных требований в возмещение ущерба по недостачам и хищениям материальных ценностей, денежных средств, а также от порчи материальных ценностей: 0,00 руб.

2.3. Сведения об изменении (увеличении, уменьшении) дебиторской и кредиторской задолженностей автономного учреждения в разрезе поступлений (выплат), предусмотренных планом ФХД учреждения

№ п/п	Наименование показателя	На начало отчетного года, руб.	На конец отчетного года			Изменение,% (гр.4 – гр.3) / гр.3 х 100
			Всего, руб.	в том числе:		
				просроченная кредиторская задолженность, руб.	дебиторская задолженность, нереальная к взысканию, руб.	
1	2	3	4	5	6	7
1.	Дебиторская задолженность, всего:	62 043 819,50	112 519 603,46	X	0,00	81,36
	в том числе:					
1.1	по доходам	62 041 999,50	112 516 455,99	X	0,00	81,36
1.2	по выплатам	1 820,00	1 820,00	X	0,00	0
2	Кредиторская задолженность, всего:	476 888,89	568 325,93	0,00	X	19,17
	в том числе:					
2.1	по выплатам	0,00	0,00	0,00	X	0
2.2	по платежам в бюджеты	0,00	0,00	0,00	X	0
2.3	по доходам	476 888,89	568 325,93	0,00	X	19,17

2.4. Сведения о количестве потребителей, воспользовавшихся услугами (работами) автономного учреждения, в т.ч. бесплатными, частично платными и полностью платными, по видам услуг (работ), а также о ценах (тарифах) на частично платные и полностью платные услуги (работы) и средней стоимости для потребителей получения частично платных и полностью платных услуг (работ) по видам услуг (работ)

№ п/п	Наименование услуги	Характеристика услуги	Кол-во потребителей услуг за год, ед.	Цены (тарифы) на услуги, руб.			Средняя стоимость услуг, руб.
				с 01.01.22 по 31.08.22	с 01.09.22 по 30.11.22	с 01.12.22 по 31.12.22	
в 2022 году (отчетном)							
1	Реализация основных общеобразовательных программ дошкольного образования	бесплатная	384,67	-	-		х
2	Присмотр и уход, в том числе:		384,67	-	-		х
2.1	в группах полного дня	платная	370,75	2250	2250	2970	2310
2.2	в группах полного дня	частично платная	6,33	1125	1125	1485	1155
2.3	дети-сироты и дети, оставшиеся без попечения родителей	бесплатная	1				х
2.4	дети-инвалиды	бесплатная	1				
2.5	в группах кратковременного пребывания	платная	5,59	635	635	838	652
3	Дополнительные платные услуги	платная	487				х
3.1	«Маленькие бусинки»	платная	13	770	800	800	780
3.2	«Яркие бусинки»	платная	13	770	800	800	780
3.3	«Бусинки»	платная	21	770	800	800	780
3.4	«Разноцветные бусинки»	платная	16	770	800	800	780
3.5	«Волшебные краски»	платная	9	770	800	800	780
3.6	«Акварелька»	платная	18	770	800	800	780
3.7	«Радуга»	платная	11	770	800	800	780
3.8	«Разноцветные ладошки»	платная	19	770	800	800	780
3.9	«Почемучки»	платная	15	770	800	800	780
3.10	«Фантазёры»	платная	4	770	800	800	780
3.11	«Аэробика для малышей»	платная	9	770	800	800	780
3.12	«Весёлая аэробика»	платная	6	770	800	800	780
3.13	«Стэп- аэробика»	платная	6	770	800	800	780
3.14	«Лабиринты игры»	платная	10	770	800	800	780
3.15	«Занимательные игры»	платная	24	770	800	800	780
3.16	«Речевичок»	платная	13	1320	-	-	1320
3.17	«Ритмичный язычок»	платная	9	1320	-	-	1320
3.18	«Звуковичок»	платная	23	1320	-	-	1320
3.19	«Послушный язычок»	платная	9	1320	-	-	1320
3.20	Праздники для детей	платная	15	1880	-	-	1880
3.21	«Музыкальная капель	платная	8	-	800	800	800
3.22	«Милые горошины	платная	8	-	1000	1000	1000
3.23	«Горошины	платная	6	-	1000	1000	1000
3.24	«Танцующие горошины	платная	16	-	1000	1000	1000
3.25	«Разноцветные горошины	платная	0	-	1000	1000	1000
3.26	«Флюгер	платная	0	-	800	800	800
3.27	«Юные метеорологи»	платная	4	-	800	800	800
3.28	«Клуб метеорологов»	платная	4	-	800	800	800
3.29	«Развивашка»	платная	7	-	1950	1950	1950
3.30	«Ступеньки знаний»	платная	15	-	1950	1950	1950
3.31	«По дороге к школе»	платная	27	-	1950	1950	1950
3.32	«Funny English»	платная	27	-	1950	1950	1950
3.33	«Happy English»	платная	34	-	1950	1950	1950
3.34	«Easy English	платная	26	-	1950	1950	1950
3.35	«Галчонок»	платная	7	-	2000	2000	2000
3.36	«Говоруша»	платная	3	-	2000	2000	2000
3.37	«Болтушка»	платная	8	-	2000	2000	2000
3.38	«Говори правильно»	платная	10	-	2000	2000	2000
3.39	«Праздничная карусель»	платная	10	-	2200	2200	2200
Всего:			387,67	X	X		X
в 2021 году (предшествующем отчетному)					с 01.01.21 по 31.08.21	с 01.09.21 по 31.12.21	
1	Реализация основных общеобразовательных программ дошкольного образования	бесплатная	387	-	-	-	х
2	Присмотр и уход, в том числе:		387	-	-	-	х
2.1	в группах полного дня	платная	345	-	2250	2250	2250
2.2	в группах полного дня	частично платная	31	-	1125	1125	1125
2.3	дети-сироты и дети, оставшиеся без попечения родителей	бесплатная	1	-	-	-	х
2.4	в группах кратковременного пребывания	платная	10	-	635	635	635
3	Дополнительные платные услуги	платная	233	-	-	-	х
3.1	«Маленькие бусинки»	платная	8	-	750	770	760
3.2	«Яркие бусинки»	платная	11	-	750	770	760
3.3	«Бусинки»	платная	5	-	750	770	760
3.4	«Разноцветные бусинки»	платная	16	-	750	770	760
3.5	«Волшебные краски»	платная	10	-	750	770	760
3.6	«Акварелька»	платная	20	-	750	770	760
3.7	«Радуга»	платная	8	-	750	770	760
3.8	«Разноцветные ладошки»	платная	16	-	750	770	760
3.9	«Почемучки»	платная	12	-	750	770	760
3.10	«Фантазёры»	платная	4	-	-	770	770
3.11	«Хочу все знать»	платная	0	-	750	-	750
3.12	«Аэробика для малышей»	платная	8	-	750	770	760
3.13	«Весёлая аэробика»	платная	7	-	750	770	760
3.14	«Стэп- аэробика»	платная	6	-	750	770	760
3.15	«Лабиринты игры»	платная	14	-	750	770	760
3.16	«Занимательные игры»	платная	24	-	750	770	760
3.17	«Речевичок»	платная	14	-	1280	1320	1300
3.18	«Ритмичный язычок»	платная	12	-	1280	1320	1300
3.19	«Звуковичок»	платная	21	-	1280	1320	1300
3.20	«Послушный язычок»	платная	8	-	1280	1320	1300
3.21	Праздники для детей	платная	9	-	1820	1880	1850
Всего:			387				

2.5. Сумма доходов, полученных учреждением от оказания (выполнения) частично платных и полностью платных услуг (работ):

2.5.1 в 2022 году 8 851 018,62 руб., в том числе:

– от оказания услуг (выполнения работ) по основным видам деятельности, всего – 8 517 545,36 руб., из них:

- сверх муниципального задания – 0,00 руб.; – от осуществления иных видов деятельности – 2 186 324,88 руб.

2.5.2 в 2021 году 7 676 170,02 руб., в том числе:

– от оказания услуг (выполнения работ) по основным видам деятельности, всего – 7 294 963,90 руб., из них:

- сверх муниципального задания – 0,00 руб.; – от осуществления иных видов деятельности – 1 098 694,75 руб.

2.6. Сведения о количестве жалоб потребителей на оказанные (выполненные) услуги (работы) и принятых по результатам их рассмотрения мерах: жалоб нет.

2.7. Сведения о выполнении муниципального задания на оказание муниципальных услуг (выполнение работ)

№ п/п, наименование мун. услуги и показателей, характеризующих её содержание и условия оказания	Показатель объема мун. услуги					Показатель качества мун. услуги					Оценка выполнения мун. задания
	наименование показателя	план	факт	допустимое отклонение	отклонение, превыш. допустимое	наименование показателя*	план	факт	допустимое отклонение	отклонение, превыш. допустимое	
в 2022 году (отчетном)											
Реализация основных общеобразовательных программ дошкольного образования 50.Д 45.00											
1. Обучающиеся, за исключ. с ОВЗ и детей-инвалидов, от 1 года до 3 лет (очная, гр. полного дня)	число обуч-ся	33,33	33,25	5%	нет	Показатель №1	100%	100%	2%	нет	выполнено
						Показатель №2	95%	100%	5%	нет	выполнено
						Показатель №3	100%	100%	4%	нет	выполнено
2. Обучающиеся, за исключ. с ОВЗ и детей-инвалидов, от 3 до 8 лет (очная, гр. полного дня)	число обуч-ся	329,67	330,33	5%	нет	Показатель №1	100%	100%	2%	нет	выполнено
						Показатель №2	95%	99%	4%	нет	выполнено
						Показатель №3	100%	100%	5%	нет	выполнено
3. Обучающиеся с ОВЗ от 3 до 8 лет (очная, гр. полного дня)	число обуч-ся	14,34	14,50	5%	нет	Показатель №1	100%	100%	2%	нет	выполнено
						Показатель №2	95%	100%	5%	нет	выполнено
						Показатель №3	100%	100%	4%	нет	выполнено
4. Дети-инвалиды от 3 до 8 лет (очная, гр. полного дня)	число обуч-ся	1,00	1,00	5%	нет	Показатель №1	100%	100%	2%	нет	выполнено
						Показатель №2	95%	100%	5%	нет	выполнено
						Показатель №3	100%	100%	4%	нет	выполнено
5. Не указано от 1 года до 3 лет (очная, гр. кратковр. пребывания)	число обуч-ся	4,17	4,42	5%	нет	Показатель №1	100%	100%	2%	нет	выполнено
						Показатель №2	95%	100%	5%	нет	выполнено
						Показатель №3	100%	100%	4%	нет	выполнено
6. Не указано от 3 до 8 лет (очная, гр. кратковр. пребывания)	число обуч-ся	1,17	1,17	5%	нет	Показатель №1	100%	100%	2%	нет	выполнено
						Показатель №2	95%	100%	5%	нет	выполнено
						Показатель №3	100%	100%	4%	нет	выполнено
Присмотр и уход 50.785.0											
1. Дети-сироты и дети, оставшиеся без попечения родителей (не указано) группа полного дня	число обуч-ся	1,00	1,00	5%	нет	Показатель №2	95%	100%	5%	нет	выполнено
						Показатель №3	100%	100%	5%	нет	выполнено
2. Дети-сироты (не указано) группа полного дня	число обуч-ся	1,00	1,00	5%	нет	Показатель №2	95%	100%	5%	нет	выполнено
						Показатель №3	100%	100%	5%	нет	выполнено
3. Дети-инвалиды (не указано) от 3 до 8 лет, группа полного дня	число обуч-ся	1,00	1,00	5%	нет	Показатель №2	95%	100%	5%	нет	выполнено
						Показатель №3	100%	100%	5%	нет	выполнено
4. Дети-инвалиды (не указано) от 3 до 8 лет, группа полного дня	число обуч-ся	1,00	1,00	5%	нет	Показатель №2	95%	100%	5%	нет	выполнено
						Показатель №3	100%	100%	5%	нет	выполнено
5. Физ. лица льготных категорий, опред. учредителем (не указано) группа полного дня	число обуч-ся	3,75	6,33	5%	нет	Показатель №2	95%	100%	5%	нет	выполнено
						Показатель №3	100%	100%	5%	нет	выполнено
6. Физ. лица, за исключ. льготных категорий, опред. учредителем (не указано) гр. кратковр. пребывания	число обуч-ся	5,33	5,58	5%	нет	Показатель №2	95%	100%	5%	нет	выполнено
						Показатель №3	100%	100%	5%	нет	выполнено
7. Физ. лица, за исключ. льготных категорий, опред. учредителем (не указано) гр. полного дня	число обуч-ся	372,58	370,75	5%	нет	Показатель №2	95%	100%	5%	нет	выполнено
						Показатель №3	100%	100%	5%	нет	выполнено

(Окончание на стр. 20)

(Окончание. Начало на стр. 19)

в 2021 году (предшествующем отчетному)											
Реализация основных общеобразовательных программ дошкольного образования 11.Д 45.0											
1. Обучающиеся, за исключ. с ОВЗ и детей-инвалидов, от 1 года до 3 лет (очная, гр. полного дня)	число обуч-ся	21	21	5%	нет	Показатель №1	100%	100%	2%	нет	выполнено
						Показатель №2	95%	100%	5%	нет	выполнено
						Показатель №3	100%	100%	4%	нет	выполнено
2. Обучающиеся, за исключ. с ОВЗ и детей-инвалидов, от 3 до 8 лет (очная, гр. полного дня)	число обуч-ся	344	344	5%	нет	Показатель №1	100%	100%	2%	нет	выполнено
						Показатель №2	95%	95%	4%	нет	выполнено
						Показатель №3	100%	100%	5%	нет	выполнено
3. Обучающиеся с ОВЗ от 3 до 8 лет (очная, гр. полного дня)	число обуч-ся	12	12	5%	нет	Показатель №1	100%	100%	2%	нет	выполнено
						Показатель №2	95%	100%	5%	нет	выполнено
						Показатель №3	100%	100%	4%	нет	выполнено
4. Не указано, от 1 года до 3 лет (очная, гр. кратковр. пребывания)	число обуч-ся	3	3	5%	нет	Показатель №1	100%	100%	2%	нет	выполнено
						Показатель №2	95%	100%	5%	нет	выполнено
						Показатель №3	100%	100%	4%	нет	выполнено
5. Не указано, от 3 до 8 лет (очная, гр. кратковр. пребывания)	число обуч-ся	7	7	5%	нет	Показатель №1	100%	100%	2%	нет	выполнено
						Показатель №2	95%	100%	5%	нет	выполнено
						Показатель №3	100%	100%	4%	нет	выполнено
Присмотр и уход (50.785.0)											
1. Дети-сироты и дети, оставшиеся без попечения родителей (не указано) / группа полного дня	число обуч-ся	1	1	5%	нет	Показатель №2	95%	100%	5%	нет	выполнено
						Показатель №3	100%	100%	5%	нет	выполнено

* – Показатель №1 – Полнота реализации образовательной программы; Показатель №2 – Доля родителей (законных представителей), удовлетворенных условиями и качеством предоставляемой услуги; Показатель №3 – Доля своевременно устраненных нарушений, выявленных в результате проверок надзорными органами по контролю и надзору в сфере образования.

2.8. Объемы финансового обеспечения выполнения муниципального задания на оказание муниципальных услуг (выполнение работ), мероприятий, направленных на развитие автономного учреждения, а также деятельности, связанной с выполнением работ или оказанием услуг, в соответствии с обязательствами перед страховщиком по обязательному социальному страхованию

№ п/п	Наименование показателя	Сумма, руб.	
		в 2021 году	в 2022 году
1.	Объем финансового обеспечения выполнения муниципального задания на оказание муниципальных услуг (выполнение работ)	31 717 555,67	37 110 856,02
2.	Объем финансового обеспечения мероприятий, направленных на развитие автономного учреждения	3 042 071,00	6 615 093,00
3.	Объем финансового обеспечения деятельности, связанной с выполнением работ или оказанием услуг, в соответствии с обязательствами перед страховщиком по обязательному социальному страхованию	0,00	0,00

2.9. Сведения о суммах плановых и кассовых поступлений (с учетом возвратов) и суммах плановых и кассовых выплат (с учетом восстановленных кассовых выплат), предусмотренных планом финансово-хозяйственной деятельности автономного учреждения в 2022 году

Наименование показателя	Код строки	КБК	Сумма, руб.																													
			Всего			в том числе:																										
						субсидия на фин. обеспеч. выполнения МЗ			субсидии, предост в соотв. с абз. 2 п.1 ст.78.1 БК РФ			субсидии на кап. вложен.			поступления от оказания услуг и от иной приносящей доход деятельности																
															всего				из них гранты													
			план	факт		план	факт		план	факт		план	факт		план	факт			план	факт												
Поступления от доходов, всего:	100		52 576 967,64	52 576 967,64		37 110 856,02	37 110 856,02		6 615 093,00	6 615 093,00	0,00	0,00	0,00		8 851 018,62	8 851 018,62			0,00	0,00												
В том числе:																																
Доходы от собственности	101	120	33 000,00	33 000,00		-	-		-	-	-	-	-		33 000,00	33 000,00			-	-												
Доходы от оказания услуг, компенсаций затрат учреждения	102	130	45 926 474,64	45 926 474,64		37 110 856,02	37 110 856,02		-	-	-	-	-		8 815 618,62	8 815 618,62			-	-												
Безвозмездные денежные поступления	104	150	6 615 093,00	6 615 093,00		-	-		6 615 093,00	6 615 093,00	-	-	-		-	-			-	-												
Доходы от операций с активами	103	440	3000,00	3000,00		-	-		-	-	-	-	-		3000,00	3000,00			-	-												
Прочие доходы	105	180	-600	-600		-	-		-	-	-	-	-		-600	-600			-	-												
Выплаты по расходам, всего:	200		54 931 793,48	52 031 583,60		38 844 595,94	37 220 735,60		6 875 093,00	6 475 093,00	-	-	-		9 212 104,54	8 335 755,00			-	-												
в том числе:																																
Фонд оплаты труда	201	111	26 638 467,28	25 014 606,94		24 414 606,94	24 414 606,94		600 000,00	600 000,00	-	-	-		-	-			-	-												
Иные выплаты персоналу, кроме оплаты труда	202	112	100,00	100,00		100,00	100,00		-	-	-	-	-		-	-			-	-												
Взносы по обязательному социальному страхованию	203	119	7 514 295,84	7 514 295,84		7 333 095,84	7 333 095,84		181 200,00	181 200,00	-	-	-		-	-			-	-												
Закупка товаров, работ, услуг в целях капремонта	204	243	1 040 000,00	640 000,00		-	-		1 040 000,00	640 000,00	-	-	-		-	-			-	-												
Прочая закупка товаров, работ и услуг	205	244	17 818 065,58	17 818 065,58		3 656 803,42	3 656 803,42		5 053 893,00	5 053 893,00	-	-	-		9 107 369,16	8 231 019,62			-	-												
Закупка энергетических ресурсов	206	247	1 501 736,78	1 501 736,78		1 397 001,40	1 397 001,40		-	-	-	-	-		104 735,38	104 735,38			-	-												
Уплата налога на имущество и земельного налога	207	851	419 128,00	419 128,00		419 128,00	419 128,00		-	-	-	-	-		-	-			-	-												

2.10. Суммы прибыли автономного учреждения после налогообложения: в 2022 году – 0,00 руб.; в 2021 году – 0,00 руб.

Раздел 3. Об использовании муниципального имущества, закрепленного за учреждением

3.1. Сведения о стоимости имущества, закрепленного за автономным учреждением на праве оперативного управления

№ п/п	Наименование показателя	На начало 2022 года		На конец 2022 года	
		Балансовая стоимость, руб.	Остаточная стоимость, руб.	Балансовая стоимость, руб.	Остаточная стоимость, руб.
1.	Общая стоимость имущества, находящегося у учреждения на праве оперативного управления	28 445 788,55	10 874 092,65	32 498 980,19	13 129 249,63
2.	Общая стоимость недвижимого имущества, находящегося у учреждения на праве оперативного управления	17 661 363,00	7 524 722,85	17 661 363,00	7 379 265,09
3.	Общая стоимость недвижимого имущества, находящегося у учреждения на праве оперативного управления и переданного в аренду	0,00	0,00	0,00	0,00
4.	Общая стоимость недвижимого имущества, находящегося у учреждения на праве оперативного управления и переданного в безвозмездное пользование	301 879,00	128 600,45	301 879,00	128 600,45
5.	Общая стоимость движимого имущества, находящегося у учреждения на праве оперативного управления	10 784 425,55	3 349 369,80	10 784 425,55	3 349 369,80
6.	Общая стоимость движимого имущества, находящегося у учреждения на праве оперативного управления и переданного в аренду	0,00	0,00	0,00	0,00
7.	Общая стоимость движимого имущества, находящегося у учреждения на праве оперативного управления и переданного в безвозмездное пользование	245 095,00	0,00	245 095,00	0,00
8.	Общая стоимость особо ценного движимого имущества, находящегося у учреждения на праве оперативного управления	8 156 608,39	3 349 369,80	12 168 626,01	5 749 984,54

3.2. Сведения о стоимости недвижимого имущества, приобретенного автономным учреждением в 2022 году за счет средств, выделенных учреждению на указанные цели органом, осуществляющим функции и полномочия учредителя, и за счет доходов, полученных от платных услуг и иной приносящей доход деятельности: 0,00 руб.

3.3. Сведения об общей площади и количестве объектов имущества, закрепленного за автономным учреждением на праве оперативного управления, а также находящегося у учреждения на основании договора аренды или безвозмездного пользования

№ п/п	Наименование показателя	На начало 2022 года	На конец 2022 года
1	Количество объектов недвижимого имущества, находящегося у учреждения на праве оперативного управления, единицы	4	4
2	Общая площадь объектов недвижимого имущества, находящегося у учреждения на праве оперативного управления, м²	2037,0	2037,0
3	Общая площадь объектов недвижимого имущества, находящегося у учреждения на праве оперативного управления и переданного в аренду, м²	0,00	0,00
4	Общая площадь объектов недвижимого имущества, находящегося у учреждения на праве оперативного управления и переданного в безвозмездное пользование, м²	35,0	35,0
5	Общая площадь объектов недвижимого имущества, находящегося у учреждения на основании договора аренды, м²	0,00	0,00
6	Общая площадь объектов недвижимого имущества, находящегося у учреждения на основании договора безвозмездного пользования, м²	0,00	0,00

3.4. Объем средств, полученных от распоряжения в установленном порядке имуществом, находящимся у автономного учреждения на праве оперативного управления – 0,00 руб.

Руководитель автономного учреждения Ярема Елена Николаевна

Главный бухгалтер автономного учреждения Миргородская Елена Алексеевна М.П.

АДМИНИСТРАЦИЯ ГОРОДСКОГО ОКРУГА «ГОРОД КАЛИНИНГРАД»

ПОСТАНОВЛЕНИЕ

от 22.03.2023 г. №163 г. Калининград

Об изъятии для муниципальных нужд земельного участка с кадастровым номером 39:15:111814:23, жилых помещений, находящихся в многоквартирном аварийном доме №13А в мкр. Прегольском в городе Калининграде

На основании статей 11, 49, 56.2-56.11 Земельного кодекса Российской Федерации, статей 235, 239.2, 279, 281, 282 Гражданского кодекса Российской Федерации, статьи 32 Жилищного кодекса Российской Федерации, статьи 16 Федерального закона от 06.10.2003 №131-ФЗ «Об общих принципах организации местного самоуправления в Российской Федерации», статей 3, 47 Устава городского округа «Город Калининград», постановления администрации городского округа «Город Калининград» от 24.12.2015 №2100 «О признании многоквартирного дома №13А в пос. Прегольском аварийным и подлежащим сносу и отселении из него физических лиц», в рамках реализации муниципальной программы «Переселение граждан из аварийного жилищного фонда и муниципальных жилых помещений, признанных непригодными для проживания, расположенных на территории городского округа «Город Калининград», утвержденной постановлением администрации городского округа «Город Калининград» от 30.12.2020 №1206, администрация городского округа «Город Калининград» **постановляет**:

1. Изъять для муниципальных нужд городского округа «Город Калининград» земельный участок с кадастровым номером 39:15:111814:23 площадью 801 кв. м, жилые помещения, находящиеся в многоквартирном аварийном доме №13А в мкр. Прегольском в г. Калининграде, расположенном на изымаемом земельном участке:

1) жилое помещение с кадастровым номером 39:15:111813:38 (квартира №1 дома №13А) общей площадью 31,1 кв. м;

2) жилое помещение с кадастровым номером 39:15:111813:14 (квартира №4 дома №13А) общей площадью 21,3 кв. м.

2. Комитету муниципального имущества и земельных ресурсов администрации городского округа «Город Калининград» (Радковский С.А.):

1) в течение десяти дней со дня подписания постановления направить в установленном порядке копию постановления в Управление Федеральной службы государственной регистрации, кадастра и картографии по Калининградской области;

2) в течение десяти дней со дня подписания постановления направить в установленном порядке копии постановления собственникам изымаемых жилых помещений и земельного участка;

3) организовать мероприятия по определению размера возмещения в связи с изъятием жилых помещений в соответствии с законодательством об оценочной деятельности;

4) в течение двух месяцев со дня определения размера возмещения за изымаемые объекты недвижимости направить собственникам изымаемых жилых помещений проект соглашения об изъятии жилых помещений для муниципальных нужд;

5) после государственной регистрации права собственности муниципального образования «Городской округ «Город Калининград» на жилые помещения, указанные в пункте 1 постановления, осуществить мероприятия по регистрации права собственности муниципального образования «Городской округ «Город Калининград» в отношении земельного участка с кадастровым номером 39:15:111814:23.

3. Управлению делопроизводства администрации городского округа «Город Калининград» (Липовецкая Ю.И.) в течение десяти дней со дня подписания постановления обеспечить его опубликование в газете «Гражданин», на официальном сайте администрации городского округа «Город Калининград» в сети Интернет.

Глава администрации Е.И. Дятлова

АДМИНИСТРАЦИЯ ГОРОДСКОГО ОКРУГА «ГОРОД КАЛИНИНГРАД»

ПОСТАНОВЛЕНИЕ

от 24.03.2023 г. №171 г. Калининград

Об изъятии для муниципальных нужд земельного участка с кадастровым номером 39:15:121011:135, жилых помещений, находящихся в многоквартирном аварийном доме №272-274 по улице Красной в городе Калининграде

На основании статей 11, 49, 56.2-56.11 Земельного кодекса Российской Федерации, статей 235, 239.2, 279, 281, 282 Гражданского кодекса Российской Федерации, статьи 32 Жилищного кодекса Российской Федерации, статьи 16 Федерального закона от 06.10.2003 №131-ФЗ «Об общих принципах организации местного самоуправления в Российской Федерации», статей 3, 47 Устава городского округа «Город Калининград», постановления администрации городского округа «Город Калининград» от 17.02.2016 №192 «О признании многоквартирного дома №272-274 по ул. Красной аварийным и подлежащим сносу и отселении из него физических лиц», в рамках реализации муниципальной программы «Переселение граждан из аварийного жилищного фонда и муниципальных жилых помещений, признанных непригодными для проживания, расположенных на территории городского округа «Город Калининград», утвержденной постановлением администрации городского округа «Город Калининград» от 30.12.2020 №1206, администрация городского округа «Город Калининград» **постановляет**:

1. Изъять для муниципальных нужд городского округа «Город Калининград» земельный участок с кадастровым номером 39:15:121011:135 площадью 1992 кв. м, жилые помещения, находящиеся в многоквартирном аварийном доме №272-274 по улице Красной в городе Калининграде, расположенном на изымаемом земельном участке:

1) жилое помещение с кадастровым номером 39:15:121011:92 (квартира №1 дома №272) общей площадью 41,3 кв. м;

2) жилое помещение с кадастровым номером 39:15:121011:90 (квартира №2 дома №272) общей площадью 31 кв. м;

3) жилое помещение с кадастровым номером 39:15:121011:89 (квартира №3 дома №272) общей площадью 41,1 кв. м;

4) жилое помещение с кадастровым номером 39:15:121011:100

(квартира №5 дома №272) общей площадью 33,3 кв. м;

5) жилое помещение с кадастровым номером 39:15:121011:98 (квартира №6 дома №272) общей площадью 43,6 кв. м;

6) жилое помещение с кадастровым номером 39:15:121011:102 (квартира №9 дома №272) общей площадью 44,1 кв. м;

7) жилое помещение с кадастровым номером 39:15:121011:94 (квартира №1 дома №274) общей площадью 41 кв. м;

8) жилое помещение с кадастровым номером 39:15:121011:93 (квартира №2 дома №274) общей площадью 32,1 кв. м;

9) жилое помещение с кадастровым номером 39:15:121011:91 (квартира №3 дома №274) общей площадью 41,4 кв. м;

10) жилое помещение с кадастровым номером 39:15:121011:95 (квартира №4 дома №274) общей площадью 43,5 кв. м;

11) жилое помещение с кадастровым номером 39:15:121011:99 (квартира №5 дома №274) общей площадью 32,9 кв. м;

12) жилое помещение с кадастровым номером 39:15:121011:97 (квартира №6 дома №274) общей площадью 41,5 кв. м;

13) жилое помещение с кадастровым номером 39:15:121011:105 (квартира №8 дома №274) общей площадью 32,6 кв. м;

14) жилое помещение с кадастровым номером 39:15:121011:106 (квартира №9 дома №274) общей площадью 42,5 кв. м.

2. Комитету муниципального имущества и земельных ресурсов администрации городского округа «Город Калининград» (Радковский С.А.):

1) в течение десяти дней со дня подписания постановления направить в установленном порядке копию постановления в Управление Федеральной службы государственной регистрации, кадастра и картографии по Калининградской области;

2) в течение десяти дней со дня подписания постановления направить в установленном порядке копии постановления собственникам изымаемых жилых помещений и земельного участка;

3) организовать мероприятия по определению размера возмещения в связи с изъятием жилых помещений в соответствии с законодательством об оценочной деятельности;

4) в течение двух месяцев со дня определения размера возмещения за изымаемый объект недвижимости направить собственникам изымаемых жилых помещений проект соглашения об изъятии жилых помещений для муниципальных нужд;

5) после государственной регистрации права собственности муниципального образования «Городской округ «Город Калининград» на жилые помещения, указанные в пункте 1 постановления, осуществить мероприятия по регистрации права собственности муниципального образования «Городской округ «Город Калининград» в отношении земельного участка с кадастровым номером 39:15:121011:135.

3. Управлению делопроизводства администрации городского округа «Город Калининград» (Липовецкая Ю.И.) в течение десяти дней со дня подписания постановления обеспечить его опубликование в газете «Гражданин», на официальном сайте администрации городского округа «Город Калининград» в сети Интернет.

Глава администрации Е.И. Дятлова

ОБЪЯВЛЕНИЕ

Утерянный аттестат об основном общем образовании серия № 03927000011666, выданный 19 июня 2019 года МАОУ СОШ № 13 г. Калининграда на имя Ляшенко Анастасии Александровны, считать недействительным.

Реклама

РАССМОТРЕН на заседании Наблюдательного совета
Протокол от «02» марта 2023 г. №3

УТВЕРЖДЕН:
Заведующий МАДОУ д/с №100 Клочко Л.Г.

Отчет о результатах деятельности муниципального автономного учреждения
и об использовании закрепленного за ним муниципального имущества за 2022 год

Полное наименование муниципального автономного учреждения:

муниципальное автономное дошкольное образовательное учреждение города Калининграда детский сад №100

Идентификационный номер налогоплательщика (ИНН) **3905014950**; Код причины постановки на учет учреждения (КПП) **390601001**;

Наименование органа, осуществляющего функции и полномочия учредителя:

Комитет по образованию администрации городского округа «Город Калининград».

Раздел 1. Общие сведения об учреждении.

1.1. Исчерпывающий перечень видов деятельности, которые автономное учреждение вправе осуществлять в соответствии с учредительными документами (№ п/п, наименование вида деятельности)

в 2022 году

1. Основные виды деятельности: Образование дошкольное .

2. Иные виды деятельности, не являющиеся основными: Образование дополнительное детей и взрослых.

в 2021 году

1. Основные виды деятельности: Образование дошкольное .

2. Иные виды деятельности, не являющиеся основными: Образование дополнительное детей и взрослых.

1.2. Перечень разрешительных документов, на основании которых автономное учреждение осуществляет свою деятельность (№ п/п, наименование документа, номер документа, дата выдачи, срок действия)

в 2022 году: 1. Приказ о создании учреждения №1231 от 23.06.2010, бессрочно; 2. Свидетельство о государственной регистрации №1498 от 05.06.1995, бессрочно; 3. Лицензия на осуществление образовательной деятельности Серия 39Л01 №0000183 от 22.09.2014, бессрочно; 4. Устав рег. №2143926908492 от 01.08.2014, бессрочно.

в 2021 году: 1. Приказ о создании учреждения №1231 от 23.06.2010, бессрочно; 2. Свидетельство о государственной регистрации №1498 от 05.06.1995, бессрочно; 3. Лицензия на осуществление образовательной деятельности Серия 39Л01 №0000183 от 22.09.2014, бессрочно; 4. Устав рег. №2143926908492 от 01.08.2014, бессрочно.

1.3. Сведения об осуществлении деятельности, связанной с выполнением работ или оказанием услуг, в соответствии с обязательствами перед страховщиком по обязательному социальному страхованию:

1.3.1. в 2022 году: страховые взносы в ПФ – 22%, страховые взносы в ФСС на случай временной нетрудоспособности -2,9%, страховые взносы от несчастных случаев на производстве – 0,2%;

1.3.2. в 2021 году: страховые взносы в ПФ – 22%, страховые взносы в ФСС на случай временной нетрудоспособности -2,9%, страховые взносы от несчастных случаев на производстве – 0,2%.

1.4. Перечень услуг (работ), которые оказываются потребителям за плату в случаях, предусмотренных нормативными правовыми (правовыми) актами.

№ п/п	Наименование услуги (работы)	Категория потребителей	Реквизиты нормативных правовых (правовых) актов
1.	Доп. образовательные услуги художественной направленности: «Логоритмика», «Радуга», «Бумажные фантазии»	Дети дошкольного возраста (2-8 лет)	- Устав МАДОУ д/с №100 рег. №2143926908492 от 01.08.2014; - Лицензия на осуществление образовательной деятельности Серия 39Л01 №0000183 от 22.09.2014; - Приказ комитета по образованию администрации городского округа «Город Калининград» №ПД-КпО-860 от 03.10.2022
2.	Доп. образовательная услуга физкультурно-спортивной направленности «Здоровячок»	Дети дошкольного возраста (3-8 лет)	
3.	Доп. образовательные услуги социально-гуманитарной направленности: «Игралочка», «Фиксики», «Дошколёнок», «Светлячок»; программа инд. логопедической помощи дошкольникам	Дети дошкольного возраста (3-8 лет)	

1.5. Сведения о численности работников автономного учреждения в соответствии с утвержденным штатным расписанием в 2022 году: на начало года – 40,05; на конец года – 40,05.

1.6. Сведения о фактической численности и квалификации работников автономного учреждения в 2022 году:

№ п/п	Квалификация работников	Фактическая численность работников учреждения, чел.	
		на начало 2022 года	на конец 2022 года
1.	Первая квалификационная категория	7	5
2.	Высшая квалификационная категория	7	9

1.7. Сведения о среднегодовой численности и средней заработной плате работников автономного учреждения

№ п/п	Наименование показателя	в 2021 году	в 2022 году
1	Среднегодовая численность, шт. ед.	34,3/40,05	33,8/40,05
2	Средняя заработная плата работников в месяц, руб.:	30121	31880
	в том числе:		
2.1	руководителя	51808	54233
2.2	заместителей руководителя	44991	52792
2.3	специалистов	28620	29797

1.8. Состав Наблюдательного совета автономного учреждения (№ п/п, фамилия, имя, отчество (при наличии), должность)

в 2021 году: 1. Фокина Светлана Александровна – начальник отдела дошкольного образования управления общего образования комитета по образованию администрации городского округа «Город Калининград»; 2. Фарутина Елена Викторовна – ведущий специалист отдела дошкольного образования управления общего образования комитета по образованию администрации городского округа «Город Калининград»; 3. Старченко Эля Кирилловна – главный специалист отдела муниципальных предприятий и учреждений управления имущественных отношений комитета муниципального имущества и земельных ресурсов администрации городского округа «Город Калининград»; 4. Евсеева Александра Юрьевна – воспитатель МАДОУ д/с №100; 5. Кужакаева Диана Наумовна – воспитатель МАДОУ д/с №100; 6. Федотов Алексей Владимирович – генеральный директор ООО «Проксис»; 7. Рекушина Алина Юрьевна – отдел кадров управления по работе с личным составом управления Министерства внутренних дел Российской Федерации по Калининградской области, инспектор 1 отдела; 8. Ильючик Ольга Сергеевна – воспитатель МАДОУ д/с №100; 9. Белова Татьяна Борисовна – представитель общественности.

в 2022 году: 1. Фокина Светлана Александровна – начальник отдела дошкольного образования управления общего образования комитета по образованию администрации городского округа «Город Калининград»; 2. Фарутина Елена Викторовна – ведущий специалист отдела дошкольного образования управления общего образования комитета по образованию администрации городского округа «Город Калининград»; 3. Багнюк Елена Александровна – главный специалист отдела муниципальных предприятий и учреждений управления имущественных отношений комитета муниципального имущества и земельных ресурсов администрации городского округа «Город Калининград»; 4. Евсеева Александра Юрьевна – воспитатель МАДОУ д/с №100; 5. Кужакаева Диана Наумовна – воспитатель МАДОУ д/с №100; 6. Федотов Алексей Владимирович – генеральный директор ООО «Проксис»; 7. Рекушина Алина Юрьевна – отдел кадров управления по работе с личным составом управления Министерства внутренних дел Российской Федерации по Калининградской области, инспектор 1 отдела; 8. Ильючик Ольга Сергеевна – воспитатель МАДОУ д/с №100; 9. Белова Татьяна Борисовна – представитель общественности.

Раздел 2. Результат деятельности учреждения.

2.1. Сведения об изменении (увеличении, уменьшении) стоимости нефинансовых активов.

№ п/п	Наименование показателя	На начало 2022 года, руб.	На конец 2022 года, руб.	Изменение,% (гр.4 – гр.3) / гр.3 х 100
1	2	3	4	5
1	Балансовая стоимость нефинансовых активов	9916523,43	10334406,53	+4,21
2	Остаточная стоимость нефинансовых активов	14531408,73	14793435,3	+1,80

2.2. Общая сумма выставленных требований в возмещение ущерба по недостачам и хищениям материальных ценностей, денежных средств, а также от порчи материальных ценностей – 0,00 руб.

2.3. Сведения об изменении (увеличении, уменьшении) дебиторской и кредиторской задолженностей автономного учреждения в разрезе поступлений (выплат), предусмотренных планом финансово-хозяйственной деятельности учреждения

№ п/п	Наименование показателя	На начало 2022 года, руб.	На конец 2022 года			Изменение,% (гр.4 – гр.3) / гр.3 х 100
			Всего, руб.	в том числе:		
				просроченная кредиторская задолженность, руб.	дебиторская задолженность, нереальная к взысканию, руб.	
1	2	3	4	5	6	7
1	Дебиторская задолженность, всего:	35515088,55	59578996,83	х	0	+67,76
	в том числе:			х		
1.1	по доходам	35375496,12	59519898,30	0	0	+68,25
1.2	по выплатам	139592,43	59098,53	0	0	-57,66
2	Кредиторская задолженность, всего:	314889,46	318657,00	0	х	+1,20
	в том числе:				х	
2.1	по выплатам	218000,00	0	0	0	-100,00
2.2	по доходам	96889,46	318657,00	0	0	+228,89

2.4. Сведения о количестве потребителей, воспользовавшихся услугами (работами) автономного учреждения, в т.ч. бесплатными, частично платными и полностью платными, по видам услуг (работ), а также о ценах (тарифах) на частично платные и полностью платные услуги (работы) и средней стоимости для потребителей получения частично платных и полностью платных услуг (работ) по видам услуг (работ)

№ п/п	Наименование услуги	Характеристика услуги	Кол-во потребителей услуг за год, ед.	Цены (тарифы) на услуги, руб.		Средняя стоимость услуг, руб.
				с 01.01.22 по 31.05.22	с 01.09.22 по 31.12.22	
в 2022 году						
1.	Реализация основных общеобразовательных программ дошкольного образования	бесплатная	176,84	-	-	-
2.	Присмотр и уход, в т.ч.	-	176,84	-	-	-
	В группах полного дня	платная	173,17	2250,00	2250,00/2970,00	2280,00
	В группах полного дня	частично платная	1,92	1125,00	1125,00/1485,00	1140,00
	Дети-инвалиды	бесплатная	1,00	0,00	0,00	0,00
	Дети-сироты	бесплатная	0,75	0,00	0,00	0,00
3.	Дополнительные образовательные услуги	полностью платные				
3.1	«Логоритмика»	полностью платная	34	715,00	743,00	729,00
3.2	«Радуга»	полностью платная	24	715,00	743,00	729,00
3.3	«Бумажные фантазии»	полностью платная	23	715,00	743,00	729,00
3.4	«Здоровячок» – секция тхэквондо	полностью платная	41	1430,00	-	1430,00
3.5	«Здоровячок» – секция единоборств	полностью платная	41	-	2000,00	2000,00
3.6	«Дошколенок»	полностью платная	106	715,00	743,00	729,00
3.7	«Светлячок»	полностью платная	80	715,00	743,00	729,00
3.8	«Фиксики»	полностью платная	22	715,00	743,00	729,00
3.9	«Программа индивидуальной логопедической помощи дошкольникам»	полностью платная	0	2400,00	2496,00	2448,00
3.10	«Игралочка»	полностью платная	21	715,00	743,00	729,00
Всего:			568,84	х	х	х
в 2021 году				с 01.01.21 по 31.12.21		
1.	Реализация основных общеобразовательных программ дошкольного образования	бесплатная	173	-	-	-
2.	Присмотр и уход за детьми	полностью платная	167	2250,00	-	-
		частично платная	5	1125,00	-	-
		бесплатная	1	-	-	-
3.	Дополнительные образовательные услуги	полностью платные				
3.1	«Логоритмика»	полностью платная	56	715,00	-	-
3.2	«Радуга»	полностью платная	22	715,00	-	-
3.3	«Бумажные фантазии»	полностью платная	38	715,00	-	-
3.4	«Здоровячок»	полностью платная	23	1430,00	-	-
3.5	«Дошколенок»	полностью платная	102	715,00	-	-
3.6	«Светлячок»	полностью платная	66	715,00	-	-
3.7	«Фиксики»	полностью платная	23	715,00	-	-
3.8	«Семицветик»	полностью платная	0	708,00	-	-
3.9	«Золотой ключик»	полностью платная	0	708,00	-	-
3.10	«Игралочка»	полностью платная	11	715,00	-	-
3.11	«Программа индивидуальной логопедической помощи дошкольникам»	полностью платная	1	2400,00	-	-
Всего:			515	х	х	Х

2.5. Сумма доходов, полученных учреждением от оказания (выполнения) частично платных и полностью платных услуг (работ):

2.5.1 в 2022 году – 3629734,79 руб., в том числе:

– от оказания услуг (выполнения работ) по основным видам деятельности, всего – 3525125,53, из них:

– сверх муниципального задания – 0,00 руб.; – от осуществления иных видов деятельности – 942532,20 руб.

2.5.2 в 2021 году – 3537865,92 руб. , в том числе:

– от оказания услуг (выполнения работ) по основным видам деятельности, всего – 3414859,65 руб., из них:

– сверх муниципального задания – 0,00 руб.; – от осуществления иных видов деятельности – 680342,78 руб.

2.6. Сведения о количестве жалоб потребителей на оказанные (выполненные) услуги (работы) и принятых по результатам их рассмотрения мерах: жалоб нет.

2.7. Сведения о выполнении муниципального задания на оказание муниципальных услуг (выполнение работ).

№ п/п, наименование мун. услуги и показателей, характеризующих её содержание и условия оказания	Показатель объема мун. услуги					Показатель качества мун. услуги					Оценка выполнения мун. задания
	наименование показателя	план	факт	допустимое отклонение	отклонение, превыш. допустимое	наименование показателя*	план	факт	допустимое отклонение	отклонение, превыш. допустимое	
в 2021 году											
Реализация основных общеобразовательных программ дошкольного образования											
1. Обучающиеся, за исключ. с ОВЗ и детей-инвалидов, от 1 года до 3 лет (очная группа полного дня)	ч и с л о обуч-ся	26	26	5	-	Показатель №1	100	100	2	-	Выполнено
						Показатель №2	95	95	5	-	
						Показатель №3	100	100	4	-	
2.Обучающиеся, за исключ. с ОВЗ и детей-инвалидов, от 3 лет до 8 лет (очная группа полного дня)	ч и с л о обуч-ся	110	110	5	-	Показатель №1	100	100	2	-	Выполнено
						Показатель №2	95	95	5	-	
						Показатель №3	100	100	4	-	
3. Обучающиеся с ОВЗ от 3 лет до 8 лет (очная группа полного дня)	ч и с л о обуч-ся	36	36	5	-	Показатель №1	100	100	2	-	Выполнено
						Показатель №2	95	95	5	-	
						Показатель №3	100	100	4	-	
4. Дети-инвалиды от 3 лет до 8 лет (очная группа полного дня)	ч и с л о обуч-ся	1	1	5	-	Показатель №1	100	100	2	-	Выполнено
						Показатель №2	95	95	5	-	
						Показатель №3	100	100	4	-	
Присмотр и уход											
5. Дети-инвалиды (группа полного дня)	ч и с л о обуч-ся	1	1	5	-	Показатель №2	95	95	5	-	Выполнено
						Показатель №3	100	100	100	-	
В 2022 году											
Реализация основных общеобразовательных программ дошкольного образования 50.Д45.0											
1. Обучающиеся, за исключ. с ОВЗ и детей-инвалидов, от 1 года до 3 лет (очная группа полного дня)	ч и с л о обуч-ся	32,42	32,42	5	-	Показатель №1	100	100	2	-	Выполнено
						Показатель №2	95	95	5	-	
2. Обучающиеся, за исключ. с ОВЗ и детей-инвалидов, от 3 лет до 8 лет (очная группа полного дня)	ч и с л о обуч-ся	107,42	107,42	5	-	Показатель №1	100	100	2	-	Выполнено
						Показатель №2	95	95	5	-	
3. Обучающиеся с ОВЗ (очная группа полного дня)	ч и с л о обуч-ся	36,00	36,00	5	-	Показатель №1	100	100	2	-	Выполнено
						Показатель №2	95	95	5	-	
4. Дети-инвалиды от 3 лет до 8 лет (очная группа полного дня)	ч и с л о обуч-ся	1,00	1,00	5	-	Показатель №1	100	100	2	-	Выполнено
						Показатель №2	95	95	5	-	
Присмотр и уход БВ19 (50.785.0)											
1. Дети-инвалиды (группа полного дня)	ч и с л о обуч-ся	1,00	1,00	5	-	Показатель №2	95	95	5	-	Выполнено
						Показатель №3	100	100	5	-	
2. Дети-инвалиды от 3 лет до 8 лет (группа полного дня)	ч и с л о обуч-ся	1,00	1,00	5	-	Показатель №2	95	95	5	-	Выполнено
						Показатель №3	100	100	5	-	
3. Дети-сироты от 3 лет до 8 лет (группа полного дня)	ч и с л о обуч-ся	0,75	0,75	5	-	Показатель №2	95	95	5	-	Выполнено
						Показатель №3	100	100	5	-	
4. Дети-сироты (группа полного дня)	ч и с л о обуч-ся	0,75	0,75	5	-	Показатель №2	95	95	5	-	Выполнено
						Показатель №3	100	100	5	-	
5. Физ. лица льготных категорий, определяемых учредителем (группа полного дня)	ч и с л о обуч-ся	1,92	1,92	5	-	Показатель №2	95	95	5	-	Выполнено
						Показатель №3	100	100	5	-	
6. Физ. лица, за исключ. льготных категорий, (группа полного дня)	ч и с л о обуч-ся	173,17	173,17	5	-	Показатель №2	95	95	5	-	Выполнено
						Показатель №3	100	100	5	-	

* – Показатель №1 – Полнота реализации образовательной программы; Показатель №2 – Доля родителей (законных представителей), удовлетворенных условиями и качеством предоставляемой услуги; Показатель №3 – Доля своевременно устраненных нарушений, выявленных в результате проверок надзорными органами по контролю и надзору в сфере образования

2.7.1. Сведения об оказании автономным учреждением муниципальных услуг (выполнении работ) сверх муниципального задания в 2022 году: нет.

(Окончание на стр. 22)

(Окончание. Начало на стр. 21)

2.8. Объемы финансового обеспечения выполнения муниципального задания на оказание муниципальных услуг (выполнение работ), мероприятий, направленных на развитие автономного учреждения, а также деятельности, связанной с выполнением работ или оказанием услуг, в соответствии с обязательствами перед страховщиком по обязательному социальному страхованию.

№ п/п	Наименование показателя	Сумма, руб.	
		в 2021 году	в 2022 году
1	Объем финансового обеспечения выполнения муниципального задания на оказание муниципальных услуг (выполнение работ)	17778780,68	20647757,41
2	Объем финансового обеспечения мероприятий, направленных на развитие автономного учреждения	1056960,00	5973843,72
3	Объем финансового обеспечения деятельности, связанной с выполнением работ или оказанием услуг, в соответствии с обязательствами перед страховщиком по обязательному социальному страхованию	0,00	0,00

2.9. Сведения о суммах плановых и кассовых поступлений (с учетом возвратов) и суммах плановых и кассовых выплат (с учетом восстановленных кассовых выплат), предусмотренных планом финансово-хозяйственной деятельности автономного учреждения в 2022 году.

| Наименование показателя | Код строки | КБК | Сумма, руб. | | |

3.6	Топотушки (художественно-эстетическая)	платная	25	800	-	800
3.7	Город мастеров (художественно-эстетическая)	платная	30	800	800	800
3.8	По дороге в школу (социально-гуманитарная)	платная	15	900	-	900
3.9	«Математические ступеньки» (математическая)	платная	15	800	800	800
3.10	«Грамотейка» (социально-гуманитарная)	платная	15	850	-	850
3.11	«Ступеньки к знаниям» подготовка к школе	платная	22	850	-	850
3.12	«Веселые ладошки» (художественно-эстетическая)	платная	15	850	850	850
3.13	«Юный математик» (социально-гуманитарная)	платная	13	900	900	900
3.14	«АБВГДейка» (социально-гуманитарная)	платная	18	900	-	900
3.15	«Занимательная математика» (социально-гуманитарная)	платная	10	850	-	850
3.16	«Посчитайка» (социально-гуманитарная)	платная	15	900	900	900
3.17	«Говоруши»	платная	7	-	3000	3000
3.18	«Пифагорик»	платная	11	-	1100	1100
3.19	«Первоклашки»	платная	17	-	1100	1100
3.20	«Считалочка»	платная	24	-	1100	1100
3.21	«Букварик»	платная	25	-	1100	1100
3.22	«Колокольчик»	платная	16	-	1000	1000
3.23	«Веселые краски»	платная	3	-	1000	1000
3.24	«Речевичок»	платная	17	-	1500	1500
3.25	«Цветик-семицветик»	платная	9	-	900	900
3.26	«Здоровичок»	платная	10	-	800	800
3.27	«Образовательный квест»	платная	3	-	3000	3000
Всего:			320,92	х	-	-
в 2021 году				с 01.01.21 по 31.12.21		
1	Реализация основных общеобразовательных программ дошкольного образования	бесплатная	340,3	-		-
2	Присмотр и уход, в том числе:		340,3	-		-
2.1	в группах полного дня	платная	320	-		2250
2.2	в группах полного дня	частично платная	17	-		1125
2.3	дети-инвалиды	бесплатная	-	-		-
2.4	дети-сироты	бесплатная	2	-		-
2.5	в группах кратковременного пребывания	платная	1,3	-		635
3	Дополнительные платные услуги различных направленностей		275	-		-
3.1	Волшебная кисточка (художественно-эстетическая)	платная	15	800,00		800,00
3.2	Веселый язычок (речевое развитие)	платная	9	2600,00		2600,00
3.3	Веселые нотки (художественно-эстетическая)	платная	15	800,00		800,00
3.4	От звука к букве (познавательно-речевая)	платная	38	850,00		850,00
3.5	Звукоград (интеллектуально-познавательная)	платная	15	900,00		900,00
3.6	Топотушки (художественно-эстетическая)	платная	15	800,00		800,00
3.7	Город мастеров (художественно-эстетическая)	платная	30	800,00		800,00
3.8	По дороге в школу (социально-гуманитарная)	платная	15	900,00		900,00
3.9	«Математические ступеньки» (математическая)	платная	15	800,00		800,00
3.10	«Грамотейка» (социально-гуманитарная)	платная	15	850,00		850,00
3.11	«Ступеньки к знаниям» подготовка к школе	платная	20	850,00		850,00
3.12	«Веселые ладошки» (художественно-эстетическая)	платная	12	850,00		850,00
3.13	«Юный математик» (социально-гуманитарная)	платная	18	900,00		900,00
3.14	«АБВГДейка» (социально-гуманитарная)	платная	18	900,00		900,00
3.15	«Занимательная математика» (социально-гуманитарная)	платная	10	850,00		850,00
3.16	«Посчитайка» (социально-гуманитарная)	платная	15	900,00		900,00
Всего:			340,3	х	х	**х**

2.5. Сумма доходов, полученных учреждением от оказания (выполнения) частично платных и полностью платных услуг (работ):

2.5.1 в 2022 году – 7 394 587,57 руб. , в том числе:

– от оказания услуг (выполнения работ) по основным видам деятельности, всего – 7 299 798,27 руб., из них:

- сверх муниципального задания – 0,00 руб.; – от осуществления иных видов деятельности – 1 839 499,36 руб.

2.5.2 в 2021 году – 7 516 157.84 руб. , в том числе:

– от оказания услуг (выполнения работ) по основным видам деятельности, всего – 7 385 486.05 руб., из них:

- сверх муниципального задания – 0,00 руб.; – от осуществления иных видов деятельности – 1 345 516.74 руб.

2.6. Сведения о количестве жалоб потребителей на оказанные (выполненные) услуги (работы) и принятых по результатам их рассмотрения мерах: жалоб нет.

2.7. Сведения о выполнении муниципального задания на оказание муниципальных услуг (выполнение работ)

№ п/п, наименование мун. услуги и показателей, характеризующих её содержание и условия оказания	Показатель объема мун. услуги					Показатель качества мун. услуги					Оценка выполнения мун. задания
	наименование показателя	план	факт	допустимое отклонение	отклонение, превыш. допустимое	наименование показателя*	план	факт	допустимое отклонение	отклонение, превыш. допустимое	
в 2022 году											
1. Реализация основных общеобразовательных программ дошкольного образования											
Обучающиеся, за исключ. с ОВЗ и детей-инвалидов, от 1 года до 3 лет (очная)	ч и с л о обуч-ся	39,58	37,67	5%	нет	Показатель №1	100	100	2%	нет	выполнено
						Показатель №2	95	95	5%	нет	выполнено
						Показатель №3	100	100	4%	нет	выполнено
Обучающиеся, за исключ. с ОВЗ и детей-инвалидов, от 3 до 8 лет (очная)	ч и с л о обуч-ся	256,28	263,75	5%	нет	Показатель №1	100	100	2%	нет	выполнено
						Показатель №2	95	95	5%	нет	выполнено
						Показатель №3	100	100	4%	нет	выполнено
Обучающиеся с ОВЗ от 3 лет до 8 лет (очная)	ч и с л о обуч-ся	18,83	19,50	5%	нет	Показатель №1	100	100	2%	нет	выполнено
						Показатель №2	95	95	5%	нет	выполнено
						Показатель №3	100	100	4%	нет	выполнено
Группа кратковр. пребывания от 1 года до 3 лет (очная)	ч и с л о обуч-ся	0	0	5%	нет	Показатель №1	100	100	2%	нет	выполнено
						Показатель №2	95	95	5%	нет	выполнено
						Показатель №3	100	100	4%	нет	выполнено
Группа кратковр. пребывания от 3 до 8 лет (очная)	ч и с л о обуч-ся	0	0	5%	нет	Показатель №1	100	100	2%	нет	выполнено
						Показатель №2	95	95	5%	нет	выполнено
						Показатель №3	100	100	4%	нет	выполнено
2. Присмотр и уход											
Дети-сироты и дети, оставшиеся без попеч. родителей (не указано)	не указано	2	2	5%	нет	Показатель №2	95	95	5%	нет	выполнено
						Показатель №3	100	100	5%	нет	выполнено
Дети-сироты (не указано)	от 3 до 8 лет	2	2	5%	нет	Показатель №2	95	95	5%	нет	выполнено
						Показатель №3	100	100	5%	нет	выполнено
Физ.лица льготных категорий, определяемых учредителем (не указано)	не указано	4,33	4,15	5%	нет	Показатель №2	95	95	5%	нет	выполнено
						Показатель №3	100	100	5%	нет	выполнено
Физ. лица, за исключ. льготных категорий, не указано	не указано	308,67	314,77	5%	нет	Показатель №2	95	95	5%	нет	выполнено
						Показатель №3	100	100	5%	нет	выполнено
в 2021 году											
1. Реализация основных общеобразовательных программ дошкольного образования											
Обучающиеся, за исключ. с ОВЗ и детей-инвалидов, от 1 года до 3 лет (очная)	ч и с л о обуч-ся	27	28	5%	нет	Показатель №1	100	100	2%	нет	выполнено
						Показатель №2	95	95	5%	нет	выполнено
						Показатель №3	100	96	4%	нет	выполнено
Обучающиеся, за исключ. с ОВЗ и детей-инвалидов, от 3 лет до 8 лет (очная)	ч и с л о обуч-ся	293	292	5%	нет	Показатель №1	100	100	2%	нет	выполнено
						Показатель №2	95	95	5%	нет	выполнено
						Показатель №3	100	96	4%	нет	выполнено
Обучающиеся с ОВЗ от 3 лет до 8 лет (очная)	ч и с л о обуч-ся	18	19	5%	нет	Показатель №1	100	100	2%	нет	выполнено
						Показатель №2	95	100	5%	нет	выполнено
						Показатель №3	100	96	4%	нет	выполнено
Группа кратковр. пребывания, от 1 года до 3 лет (очная)	ч и с л о обуч-ся	0,3	0,5	5%	нет	Показатель №1	100	100	2%	нет	выполнено
						Показатель №2	95	96	5%	нет	выполнено
						Показатель №3	100	96	4%	нет	выполнено
Группа кратковр. пребывания, от 3 до 8 лет (очная)	ч и с л о обуч-ся	0,8	0,8	5%	нет	Показатель №1	100	100	2%	нет	выполнено
						Показатель №2	95	96	5%	нет	выполнено
						Показатель №3	100	96	4%	нет	выполнено
2. Присмотр и уход											
Дети-сироты и дети, оставшиеся без попеч. родителей (очная)	ч и с л о обуч-ся	2	2	5%	нет	Показатель №2	95	100	5%	нет	выполнено
						Показатель №3	100	95	5%	нет	выполнено

* – Показатель №1 – Полнота реализации образовательной программы; Показатель №2 – Доля родителей (законных представителей), удовлетворенных условиями и качеством предоставляемой услуги; Показатель №3 – Доля своевременно устраненных нарушений, выявленных в результате проверок надзорными органами по контролю и надзору в сфере образования.

2.7.1. Сведения об оказании автономным учреждением муниципальных услуг (выполнении работ) сверх муниципального задания в 2022 году: нет.

2.8. Объемы финансового обеспечения выполнения муниципального задания на оказание муниципальных услуг (выполнение работ), мероприятий, направленных на развитие автономного учреждения, а также деятельности, связанной с выполнением работ или оказанием услуг, в соответствии с обязательствами перед страховщиком по обязательному социальному страхованию

№ п/п	Наименование показателя	Сумма, руб.	
		в 2021 году	в 2022 году
1	Объем финансового обеспечения выполнения муниципального задания на оказание муниципальных услуг (выполнение работ)	28 067 652,93	32 640 540,19
2	Объем финансового обеспечения мероприятий, направленных на развитие автономного учреждения	5 457 064,00	998 396,00
3	Объем финансового обеспечения деятельности, связанной с выполнением работ или оказанием услуг, в соответствии с обязательствами перед страховщиком по обязательному социальному страхованию	-	-

2.9. Сведения о суммах плановых и кассовых поступлений (с учетом возвратов) и суммах плановых и кассовых выплат (с учетом восстановленных кассовых выплат), предусмотренных планом финансово-хозяйственной деятельности автономного учреждения в 2022 году

| Наименование показателя | Код строки | КБК | Сумма, руб. | | | | | | | | | | |

АДМИНИСТРАЦИЯ
ГОРОДСКОГО ОКРУГА «ГОРОД КАЛИНИНГРАД»

ПОСТАНОВЛЕНИЕ

от 24.03.2023 г. №176 г. Калининград

О проведении публичных слушаний по проекту внесения изменений в документацию по планировке территории, утвержденную постановлением администрации городского округа «Город Калининград» от 11.10.2017 №1484 «Об утверждении проекта планировки территории с проектом межевания в его составе в границах ул. Украинская – ул. Согласия – ул. Рассветная – ул. Горького в Ленинградском районе»

Рассмотрев обращение Министерства градостроительной политики Калининградской области от 27.02.2023 №1241-МГП (вх. №1047/ж от 01.03.2023), руководствуясь требованиями статей 5.1, 41, 46 Градостроительного кодекса Российской Федерации, Федеральным законом от 14.03.2022 №58-ФЗ «О внесении изменений в отдельные законодательные акты Российской Федерации», в соответствии с решением городского Совета депутатов Калининграда от 21.04.2021 №69 «Об утверждении Положения «О порядке организации и проведения публичных слушаний по документации по планировке территории (проектам планировки территории, проектам межевания территории) городского округа «Город Калининград», проектам, предусматривающим внесение изменений в такую документацию», постановлением Правительства Калининградской области от 16.03.2020 №134 «О введении на территории Калининградской области режима повышенной готовности для органов управления и сил территориальной подсистемы предупреждения и ликвидации чрезвычайных ситуаций Калининградской области и некоторых мерах по предотвращению распространения в Калининградской области новой коронавирусной инфекции» администрация городского округа «Город Калининград» **п о с т а н о в л я е т:**

1. Комитету городского развития и цифровизации администрации городского округа «Город Калининград» (Шлыков И.Н.) провести публичные слушания по проекту внесения изменений в документацию по планировке территории, утвержденную постановлением администрации городского округа «Город Калининград» от 11.10.2017 №1484 «Об утверждении проекта планировки территории с проектом межевания в его составе в границах ул. Украинская – ул. Согласия – ул. Рассветная – ул. Горького в Ленинградском районе» (далее – Проект):

1) оповестить о начале публичных слушаний путем опубликования в газете «Гражданин» постановления и оповещения о проведении публичных слушаний (приложение);

2) разместить Проект на официальном сайте администрации городского округа «Город Калининград» (https://www.klgd.ru/);

3) открыть и провести экспозицию Проекта с консультированием ее посетителей;

4) провести собрание участников публичных слушаний;

5) подготовить и оформить протокол публичных слушаний;

6) подготовить и опубликовать заключение о результатах публичных слушаний;

7) направить в Министерство градостроительной политики Калининградской области заключение о результатах публичных слушаний, протокол публичных слушаний, журнал учета посетителей экспозиции Проекта, письменные предложения и замечания участников публичных слушаний;

8) обеспечить соблюдение ограничительных мер по предотвращению распространения новой коронавирусной инфекции COVID-19 в соответствии с действующим законодательством в период проведения публичных слушаний.

2. Комитету городского хозяйства и строительства администрации городского округа «Город Калининград» (Запивалов А.И.) разместить оповещение о проведении публичных слушаний в течение 5 календарных дней после его официального опубликования на информационных стендах в местах массового пребывания граждан, расположенных на территории, в отношении которой подготовлен Проект, и на информационном стенде в административном здании по адресу г. Калининград, ул. Фрунзе, 71.

3. Комитету по связям с общественностью и средствами массовой информации администрации городского округа «Город Калининград» (Вербицкая И.А.) направить информацию о проведении публичных слушаний в средства массовой информации.

4. Установить срок проведения публичных слушаний с 30.03.2023 по 27.04.2023.

5. Установить срок приема предложений и замечаний, касающихся Проекта, с 07.04.2023 по 17.04.2023 и способы их направления:

1) в письменной форме в адрес комитета городского развития и цифровизации администрации городского округа «Город Калининград» (посредством электронной почты (cityhall@klgd.ru) или через МКУ «ЦДОД» по адресу г. Калининград, пл. Победы, 1, режим работы: понедельник – пятница с 9.00 до 18.00);

2) в письменной или устной форме в ходе проведения собрания участников публичных слушаний;

3) во время проведения экспозиции Проекта посредством записи в журнал учета посетителей.

Глава администрации **Е.И. Дятлова**

Приложение к постановлению администрации городского округа «Город Калининград» от 24.03.2023 г. №176

ОПОВЕЩЕНИЕ О ПРОВЕДЕНИИ ПУБЛИЧНЫХ СЛУШАНИЙ

На публичные слушания представлен проект внесения изменений в документацию по планировке территории, утвержденную постановлением администрации городского округа «Город Калининград» от 11.10.2017 №1484 «Об утверждении проекта планировки территории с проектом межевания в его составе в границах ул. Украинская – ул. Согласия – ул. Рассветная – ул. Горького в Ленинградском районе».

Информационные материалы к Проекту: Проект разработан по основанию, определенному в подпункте «а» пункта 4 постановления Правительства Российской Федерации от 02.04.2022 №575 «Об особенностях подготовки, согласования, утверждения, продления сроков действия документации по планировке территории, градостроительных планов земельных участков, выдачи разрешений на строительство объектов капитального строительства, разрешений на ввод в эксплуатацию».

Срок проведения публичных слушаний: с 30.03.2023 по 27.04.2023.

Собрание участников публичных слушаний состоится 12.04.2023 в 17.00 в Центральной городской библиотеке им. А.П. Чехова по адресу г. Калининград, пр-кт Московский, 39.

С Проектом и информационными материалами можно ознакомиться:

- на экспозиции Проекта;
- на официальном сайте администрации http://www.klgd.ru/ в разделе «Направления деятельности – Строительство – Общественные обсуждения, публичные слушания – Проекты планировки».

Информация о проведении экспозиции Проекта в МКУ «ЦДОД» (г. Калининград, пл. Победы, 1):

- дата открытия: 07.04.2023;
- срок проведения: с 07.04.2023 по 17.04.2023;
- дни и часы посещения экспозиции: понедельник – пятница с 9.00 до 18.00.

Информация о проведении экспозиции Проекта в Центральной городской библиотеке им. А.П. Чехова (г. Калининград, пр-кт Московский, 39):

- дата открытия: 07.04.2023;
- срок проведения: с 07.04.2023 по 17.04.2023;
- дни и часы посещения экспозиции: вторник – пятница с 11.00 до 20.00, суббота – воскресенье с 10.00 до 18.00, понедельник – выходной день.

Консультации по Проекту:

- место проведения: МКУ «ЦДОД» (г. Калининград, пл. Победы, 1);
- дни и часы проведения: 10.04.2023 с 10.00 до 11.00, с 16.00 до 17.00.

Информация о порядке, сроках и формах внесения участниками публичных слушаний предложений и замечаний, касающихся Проекта:

Срок приема обращений участников публичных слушаний: с 07.04.2023 по 17.04.2023.

Участники публичных слушаний имеют право представить свои предложения и замечания по проекту:

1) в письменной или устной форме в ходе проведения собрания участников публичных слушаний;

2) в письменной форме в адрес организатора (по почте, электронной почте cityhall@klgd.ru или через МКУ «ЦДОД» по адресу г. Калининград, пл. Победы, 1);

3) посредством записи в журнал учета посетителей экспозиции Проекта.

Участник публичных слушаний в целях идентификации представляет сведения о себе:

- физические лица: фамилию, имя, отчество (последнее – при наличии), дату рождения, адрес места жительства (регистрации);
- юридические лица: наименование, основной государственный регистрационный номер, место нахождения и адрес.

Участники публичных слушаний, являющиеся правообладателями земельных участков и (или) расположенных на них объектов капитального строительства и (или) помещений, являющихся частью объектов капитального строительства, также представляют сведения о таких земельных участках, объектах капитального строительства, помещениях, являющихся частью объектов капитального строительства, из Единого государственного реестра недвижимости и иные документы, устанавливающие или удостоверяющие их права на такие земельные участки, объекты капитального строительства, помещения, являющиеся частью объектов капитального строительства.

Контактные телефоны организатора публичных слушаний: 92-31-46, 92-32-11.

ИЗВЕЩЕНИЕ О ПРОВЕДЕНИИ СОБРАНИЯ О СОГЛАСОВАНИИ МЕСТОПОЛОЖЕНИЯ ГРАНИЦЫ ЗЕМЕЛЬНОГО УЧАСТКА

Кадастровым инженером Сумаруковой Венерой Серикбаевной (почтовый адрес: 236029, г. Калининград, ул. Балтийская, д. 22; e-mail: kameral@ooo-geoid.ru; тел. 8 (4012) 986-428; №13106 в государственном реестре лиц, осуществляющих кадастровую деятельность) в отношении земельного участка **с кадастровым номером 39:15:133406:799**, местоположение которого установлено относительно ориентира, расположенного в границах участка (почтовый адрес ориентира: Калининградская обл., г. Калининград, пр-кт Московский, с/т «Чайка»), выполняются кадастровые работы по уточнению местоположения его границ.

Заказчиком кадастровых работ является **Никитина Галина Михайловна** (адрес: 236003, Калининградская область, г. Калининград, тер. СНТ «Чайка», ул. Ново-Озерная, д.80; тел. 8-999-149-29-40).

Собрание заинтересованных лиц по поводу согласования местоположения границ уточняемого земельного участка состоится **«02» мая 2023 г.** в 10 часов 00 минут по адресу: Калининградская область, г. Калининград, ул. Балтийская, д. 22, каб. №14.

С проектом межевого плана уточняемого земельного участка можно ознакомиться по адресу: 236029, Калининградская область, г. Калининград, ул. Балтийская, 22, ООО «ГЕОИД» (с 8.00 до 17.00 с понедельника по четверг и с 8.00 до 15.45 по пятницам; обед с 12.00 до 12.45).

Требования о проведении согласования местоположения границ земельных участков на местности, а также обоснованные возражения о местоположении границ земельных участков после ознакомления с проектом межевого плана принимаются с 30.03.2023 г. по 30.04.2023 г. по адресу: 236029, Калининградская область, г. Калининград, ул. Балтийская, д. 22, ООО «ГЕОИД».

Смежный земельный участок, с правообладателями которого требуется согласовать местоположение границ – **КН 39:15:133406:797** (Местоположение установлено относительно ориентира, расположенного в границах участка. Почтовый адрес ориентира: Калининградская область, г. Калининград, пр-кт Московский, с/т «Чайка».

При проведении согласования местоположения границ уточняемого земельного участка при себе необходимо иметь документ, удостоверяющий личность, а также документы о правах на земельный участок (часть 12 статьи 39, часть 2 статьи 40 Федерального закона от 24 июля 2007 г. №221-ФЗ «О кадастровой деятельности»).

Реклама

ИЗВЕЩЕНИЕ О ПРОВЕДЕНИИ СОБРАНИЯ О СОГЛАСОВАНИИ МЕСТОПОЛОЖЕНИЯ ГРАНИЦ ЗЕМЕЛЬНОГО УЧАСТКА

Кадастровым инженером ООО «Кадастровый центр» Бурлуцким Константином Владимировичем (почтовый адрес: Калининградская обл., г. Калининград, ул. Дм. Донского, д. 5А, каб. 207; e-mail: kadcentr@inbox.ru; тел.: 8-9052-488-005, 8-9062-175-856; квалификационный аттестат №39-13-19) в отношении земельного участка **с кадастровым номером 39:03:040814:269**, расположенного по адресу: Калининградская область, р-н Гурьевский, с/т «Родник», уч. №83, выполняются кадастровые работы по уточнению местоположения границ земельного участка.

Заказчиком кадастровых работ является **Рудая Александра Лукинична**.

Собрание заинтересованных лиц по поводу согласования местоположения границ уточняемого земельного участка состоится **«02» мая 2023 г.** в 11 часов 00 минут по адресу: Калининградская обл., г. Калининград, ул. Дм. Донского, 5 А, каб. 207.

С проектом межевого плана земельного участка можно ознакомиться по адресу: г. Калининград, ул. Дм. Донского, д. 5А, 2 этаж, офис 207.

Обоснованные возражения относительно местоположения границ, содержащихся в проекте межевого плана, и требования о проведении согласования местоположения границ земельных участков на местности принимаются с 30.03.2023 по 30.04.2023 г. по адресу: г. Калининград, ул. Дм. Донского, д. 5А, 2 этаж, офис 207.

Смежные земельные участки, с правообладателями которых требуется согласовать местоположение границ: **КН 39:03:040814:53, КН 39:03:040814:52, КН 39:03:040814:63** и земельные участки, расположенные в кадастровом квартале **39:03:040814**.

При проведении согласования местоположения границ при себе необходимо иметь документ, удостоверяющий личность, а также документы, подтверждающие права на соответствующий земельный участок.

Реклама

АДМИНИСТРАЦИЯ
ГОРОДСКОГО ОКРУГА «ГОРОД КАЛИНИНГРАД»

ПОСТАНОВЛЕНИЕ

от 24.03.2023 г. №173 г. Калининград

О внесении изменений в постановление администрации городского округа «Город Калининград» от 20.03.2023 №154 «О введении режима функционирования «Чрезвычайная ситуация»

В целях приведения правового акта в соответствие с требованиями приказа МЧС России от 05.07.2021 №429 «Об установлении критериев информации о чрезвычайных ситуациях природного и техногенного характера», руководствуясь письмом МЧС России от 05.09.2022 №М-9-784 «О подготовке распорядительных документов по режимам функционирования Ф и ТП РСЧС», в соответствии с подпунктом 3 пункта 10 статьи 45 Устава городского округа «Город Калининград» администрация городского округа «Город Калининград» **п о с т а н о в л я е т**:

1. Внести следующие изменения в постановление администрации городского округа «Город Калининград» от 20.03.2023 №154 «О введении режима функционирования «Чрезвычайная ситуация»:

1) наименование изложить в новой редакции:

«О введении режима функционирования «Чрезвычайная ситуация» для органов управления и сил звена территориальной подсистемы единой государственной системы предупреждения и ликвидации чрезвычайных ситуаций городского округа «Город Калининград»;

2) преамбулу постановления изложить в новой редакции:

«В соответствии с положениями Федерального закона Российской Федерации от 21.12.1994 №68-ФЗ «О защите населения и территорий от чрезвычайных ситуаций природного и техногенного характера», Федерального закона Российской Федерации от 06.10.2003 №131-ФЗ «Об общих принципах организации местного самоуправления в Российской Федерации», постановлениями Правительства Российской Федерации от 30.12.2003 №794 «О единой государственной системе предупреждения и ликвидации чрезвычайных ситуаций», от 21.05.2007 №304 «О классификации чрезвычайных ситуаций природного и техногенного характера», Законом Калининградской области от 19.12.1997 №46 «О защите населения и территорий Калининградской области от чрезвычайных ситуаций природного и техногенного характера», пунктом 1.2.1 приложения к приказу МЧС России от 05.07.2021 №429 «Об установлении критериев информации о чрезвычайных ситуациях природного и техногенного характера», в связи с разрушением (обрушением) в многоквартирном доме по адресу г. Калининград, ул. Артиллерийская, д. 36-38, произошедшим в результате пожара, вследствие которого погиб 1 человек и нарушены условия жизнедеятельности более 1 человека, на основании протокола комиссии по предупреждению и ликвидации чрезвычайных ситуаций и обеспечению пожарной безопасности городского округа «Город Калининград» от 20.03.2023 №3 администрация городского округа «Город Калининград» **п о с т а н о в л я е т:**»;

3) пункт 1 изложить в новой редакции:

«1. Признать разрушение (обрушение) в многоквартирном доме по адресу г. Калининград, ул. Артиллерийская, д. 36-38, произошедшее в результате пожара, вследствие которого погиб 1 человек и нарушены условия жизнедеятельности более 1 человека, чрезвычайной ситуацией:»;

4) пункт 1 дополнить подпунктами 1, 2 следующего содержания:

«1) отнести возникшую чрезвычайную ситуацию к чрезвычайной ситуации муниципального характера;

2) установить местный уровень реагирования для органов управления и сил звена территориальной подсистемы единой государственной системы предупреждения и ликвидации чрезвычайных ситуаций городского округа «Город Калининград».»;

5) дополнить пунктом 16 следующего содержания:

«16. Руководство ликвидацией чрезвычайной ситуации оставляю за собой.».

2. Управлению делопроизводства администрации городского округа «Город Калининград» (Липовецкая Ю.И.) обеспечить опубликование постановления в газете «Гражданин», на официальном сайте администрации городского округа «Город Калининград» в сети Интернет.

Глава администрации **Е.И. Дятлова**

Сообщение о планируемом сносе самовольной постройки

Комитет муниципального контроля администрации городского округа «Город Калининград» сообщает о принятии распоряжения от 24.03.2023 №87/р-кмк «О сносе самовольной постройки»: нежилого одноэтажного строения площадью застройки 13,48 кв. м по адресу: г. Калининград, ул. А. Невского – ул. Литовский вал, д. 3 А, расположенного на земельном участке с кадастровым номером 39:15:132502:190.

Срок для сноса самовольной постройки – двенадцать месяцев со дня принятия распоряжения. Заинтересованные лица могут обратиться за дополнительной информацией с 09-30 до 17-30 по адресу: г. Калининград, ул. К. Маркса, д. 41-43, кабинет 212; телефон 92-36-16.

Уведомление

Комитет муниципального контроля администрации городского округа «Город Калининград»

ИЗВЕЩАЕТ,

что на основании распоряжения от 23.03.2023 №84/р-КМК «О демонтаже (сносе) строения в районе дома №50-54 по ул. Орудийной» демонтаж (снос) строения будет начат не ранее пяти рабочих дней с даты данной публикации.

За дополнительной информацией о демонтаже (сносе) данного объекта можно обратиться с 09:30 до 17:30 по адресу: г. Калининград, ул. К. Маркса, д. 41-43, кабинет №306; телефон 92-36-88.

Уведомление

Комитет муниципального контроля администрации городского округа «Город Калининград»

ИЗВЕЩАЕТ,

что на основании распоряжения от 23.03.2023 №85/р-КМК «О демонтаже (сносе) строения в районе дома №50-54 по ул. Орудийной» демонтаж (снос) строения будет начат не ранее пяти рабочих дней с даты данной публикации.

За дополнительной информацией о демонтаже (сносе) данного объекта можно обратиться с 09:30 до 17:30 по адресу: г. Калининград, ул. К. Маркса, д. 41-43, кабинет №306; телефон 92-36-88.

Объявление

Утерянный аттестат о неполном среднем образовании, выданный в 2008 году МОУ СОШ № 20 г. Калининграда на имя Потехина Кирилла Андреевича, считать недействительным.

Реклама

РАССМОТРЕН на заседании Наблюдательного совета
Протокол от «22» февраля 2023 г. №02

УТВЕРЖДЕН:
Заведующий МАДОУ д/с №119 Л.М. Ленковец

Отчет о результатах деятельности муниципального автономного учреждения
и об использовании закрепленного за ним муниципального имущества за 2022 год

Полное наименование муниципального автономного учреждения:

муниципальное автономное дошкольное образовательное учреждение города Калининграда детский сад №119

Идентификационный номер налогоплательщика (ИНН) **3904021828**; Код причины постановки на учет учреждения (КПП) **390601001**.

Наименование органа, осуществляющего функции и полномочия учредителя:

Комитет по образованию администрации городского округа « Город Калининград»

Раздел 1. Общие сведения об учреждении

1.1. Исчерпывающий перечень видов деятельности, которые автономное учреждение вправе осуществлять в соответствии с учредительными документами (№ п/п, наименование вида деятельности)

в 2022 году

Основные виды деятельности: 1) Образование дошкольное по ОКВЭД 85.11.

Иные виды деятельности, не являющиеся основными: 1) Предоставление услуг по дневному уходу за детьми по ОКВЭД 88.91; 2) Образование дополнительное детей и взрослых по ОКВЭД 85.41.

в 2021 году

Основные виды деятельности: 1) Образование дошкольное по ОКВЭД 85.11.

Иные виды деятельности, не являющиеся основными: 1) Предоставление услуг по дневному уходу за детьми по ОКВЭД 88.91; 2) Образование дополнительное детей и взрослых по ОКВЭД 85.41.

1.2. Перечень разрешительных документов, на основании которых автономное учреждение осуществляет свою деятельность (№ п/п, наименование документа, номер документа, дата выдачи, срок действия)

в 2022 году: 1. Лицензия №ДДО-1476 от 22.03.2019 г., бессрочно; 2. Свидетельство о внесении записи в Единый государственный реестр юридических лиц о юридическом лице, зарегистрированном до 01 июля 2002 года, серия 39 №000146934 от 22.11.2002 г., бессрочно; 3. Устав ГРН2143926191935 от 30.04.2014 г., бессрочно; 4. Изменения к Уставу ГРН2173926326132 от 29.06.2017 г., бессрочно.

в 2021 году: 1. Лицензия №ДДО-1476 от 09.07.2014 г., бессрочно; 2. Свидетельство о внесении записи в Единый государственный реестр юридических лиц о юридическом лице, зарегистрированном до 01 июля 2002 года, серия 39 №000146934 от 22.11.2002 г., бессрочно; 3. Устав ГРН2143926191935 от 30.04.2014 г., бессрочно; 4. Изменения к Уставу ГРН2173926326132 от 29.06.2017 г., бессрочно.

1.3. Сведения об осуществлении деятельности, связанной с выполнением работ или оказанием услуг, в соответствии с обязательствами перед страховщиком по обязательному социальному страхованию:

1.3.1. в 2022 году: 100%; 1.3.2. в 2021 году: 100%.

1.4. Перечень услуг (работ), которые оказываются потребителям за плату в случаях, предусмотренных нормативными правовыми (правовыми) актами

№ п/п	Наименование услуги	Категория потребителей	Реквизиты нормативных правовых (правовых) актов
1	Образование дополнительное детей	физические лица в возрасте до 8 лет	Лицензия ДДО-1476 от 22.03.2019; Устав ГРН2143926191935 от 30.04.2014; Изменения к Уставу ГРН2173926326132 от 29.06.2017; Постановление правительства РФ от 15.08.2013 №706 «Об утверждении Правил оказания платных образовательных услуг»; Положение об оказании платных образовательных услуг, приказ МАДОУ д/с №119 от 20.08.2019 №1244-о.
2	Присмотр и уход за детьми	физические лица в возрасте до 8 лет	Постановление администрации городского округа «Город Калининград» от 28.02.2017 №288 «Об утверждении Положения о порядке установления и взимания с родителей (законных представителей) платы за присмотр и уход за детьми в муниципальных образовательных учреждениях городского округа «Город Калининград», реализующих образовательные программы дошкольного образования»

1.5. Сведения о численности работников автономного учреждения в соответствии с утвержденным штатным расписанием

в 2022 году: на начало года -115,5; на конец года – 115,5.

1.6. Сведения о фактической численности и квалификации работников автономного учреждения в 2022 году:

№ п/п	Квалификация работников	Фактическая численность работников учреждения, чел.	
		на начало 2022 года	на конец 2022 года
1.	Высшая квалификационная категория	20	18
2.	1 квалификационная категория	8	12

1.7. Сведения о среднегодовой численности и средней заработной плате работников автономного учреждения

№ п/п	Наименование показателя	в 2021 году	в 2022 году
1.	Среднегодовая численность, шт. ед.	86,3/115,5	86,7/115,5
2.	Средняя заработная плата работников в месяц, руб.:	36607,00	41898,00
	в том числе:		
2.1	руководителя	85167,00	100342,00
2.2	заместителей руководителя	59922,00	73586,00
2.3	специалистов	35167,00	40042,00

1.8. Состав Наблюдательного совета автономного учреждения (№ п/п, фамилия, имя, отчество (при наличии), должность)

в 2022 году: 1. Лавренович Маргарита Юрьевна – председатель Наблюдательного совета, эксперт Западно-Балтийского территориального управления Федерального агентства по рыболовству; 2. Николаева Наталья Георгиевна – секретарь Наблюдательного совета, педагог-психолог МАДОУ д/с №119; 3. Фокина Светлана Александровна – начальник отдела дошкольного образования управления общего образования комитета по образованию администрации городского округа «Город Калининград»; 4. Никитина Юлия Геннадьевна – ведущий специалист отдела дошкольного образования управления общего образования комитета по образованию администрации городского округа «Город Калининград»; 5. Багнюк Елена Александровна – главный специалист отдела муниципальных предприятий и учреждений управления имущественных отношений комитета муниципального имущества и земельных ресурсов администрации городского округа «Город Калининград»; 6. Рыбина Светлана Сергеевна – инструктор по физической культуре МАДОУ д/с №119; 7. Симакова Лилия Олеговна – инструктор по физической культуре МАДОУ д/с №119; 8. Москалюк Марина Сергеевна – заместитель начальника управления-начальника корпоративных процедур АО «Россети Янтарь»; 9. Батищева Елена Юрьевна – начальник отделения сбора и обработки информации в/ч 40129.

в 2021 году: 1. Лавренович Маргарита Юрьевна – председатель Наблюдательного совета, эксперт Западно-Балтийского территориального управления Федерального агентства по рыболовству; 2. Николаева Наталья Георгиевна – секретарь Наблюдательного совета, педагог-психолог МАДОУ д/с №119; 3. Фокина Светлана Александровна – начальник отдела дошкольного образования управления общего образования комитета по образованию администрации городского округа «Город Калининград»; 4. Никитина Юлия Геннадьевна – ведущий специалист отдела дошкольного образования управления общего образования комитета по образованию администрации городского округа «Город Калининград»; 5. Старченко Эля Кирилловна – главный специалист отдела муниципальных предприятий и учреждений управления имущественных отношений комитета муниципального имущества и земельных ресурсов администрации городского округа «Город Калининград»; 6. Рыбина Светлана Сергеевна – инструктор по физической культуре МАДОУ д/с №119; 7. Зимина Светлана Олеговна – учитель-логопед МАДОУ д/с №119; 8. Каравашкина Надежда Геннадьевна – домохозяйка; 9. Батищева Елена Юрьевна – начальник отделения сбора и обработки информации в/ч 40129.

Раздел 2. Результат деятельности учреждения

2.1. Сведения об изменении (увеличении, уменьшении) стоимости нефинансовых активов

№ п/п	Наименование показателя	На начало 2022 года, руб.	На конец 2022 года, руб.	Изменение,% (гр.4 – гр.3) / гр.3 х 100
1	2	3	4	5
1	Балансовая стоимость нефинансовых активов	55178967,27	56366313,98	2,15
2	Остаточная стоимость нефинансовых активов	44413391,78	44356600,77	-0,13

2.2. Общая сумма выставленных требований в возмещение ущерба по недостачам и хищениям материальных ценностей, денежных средств, а также от порчи материальных ценностей – 295006,96 руб.

2.3. Сведения об изменении (увеличении, уменьшении) дебиторской и кредиторской задолженностей автономного учреждения в разрезе поступлений (выплат), предусмотренных планом финансово-хозяйственной деятельности учреждения

№ п/п	Наименование показателя	На начало 2022 года, руб.	На конец 2022 года			Изменение,% (гр.4 – гр.3) / гр.3 х 100
			Всего, руб.	в том числе:		
				просроченная кредиторская задолженность, руб.	дебиторская задолженность, нереальная к взысканию, руб.	
1	2	3	4	5	6	7
1	Дебиторская задолженность, всего:	110799351,73	198108192,64	х	0	78,80
	в том числе:			х		
1.1	дебиторская задолженность по доходам	110733521,73	198108192,64	х	0	78,91
1.2	дебиторская задолженность по выплатам	65830,00	-	-	-	-100,00
2	Кредиторская задолженность, всего:	602270,93	1103103,77	-	х	83,16
	в том числе:					
2.1	кредиторская задолженность по выплатам	54615,06	77461,43	0	х	41,83
2.2	кредиторская задолженность по доходам	547655,87	1025642,34	0	х	87,28

2.4. Сведения о количестве потребителей, воспользовавшихся услугами (работами) автономного учреждения, в т.ч. бесплатными, частично платными и полностью платными, по видам услуг (работ), а также о ценах (тарифах) на частично платные и полностью платные услуги (работы) и средней стоимости для потребителей получения частично платных и полностью платных услуг (работ) по видам услуг (работ)

№ п/п	Наименование услуги	Характеристика услуги	Кол-во потребителей услуг за год, ед.	Цены (тарифы) на услуги, руб.			Средняя стоимость услуг, руб.
				с 01.09.21 по 31.08.22	с 01.09.22 по 30.11.22	с 01.12.22 по 31.12.22	
в 2022 году (отчетном)							
1.	Реализация основных общеобразовательных программ дошкольного образования	бесплатная	621	-	-	-	-
2.	Присмотр и уход, в том числе:		621	-	-	-	-
2.1.	в группах полного дня	платная	599	2250	2250	2970	2448
2.2.	в группах полного дня	частично платная	12	1125	1125	1485	1224
2.3.	дети-инвалиды	бесплатная	10		-	-	-
3.	Дополнительные платные услуги		1424	1119	1173	1173	1154
3.1.	«Цветная палитра»	платная	-		520	520	520
3.2.	«Волшебная кисточка»	платная	15		520	520	520
3.3.	«Узоры»	платная	38	-	1040	1040	1040
3.4.	«Радуга»»	платная	31	-	832	832	832
3.5.	«Юные художники»	платная	57	-	832	832	832
3.6.	«Киндер-инглиш»	платная	10	-	520	520	520
3.7.	«Английский для начинающих»	платная	10	-	1040	1040	1040
3.8.	«Полиглот»	платная	34	-	1040	1040	1040
3.9.	«Школа маленьких англичан»	платная	58	-	1040	1040	1040
3.10.	«Азбука танца»	платная	36	-	520	520	520
3.11.	«Ладушки»	платная	8	-	1040	1040	1040
3.12.	«Волшебный танец»	платная	25	-	1040	1040	1040
3.13.	«Грация»	платная	25	-	1040	1040	1040
3.14.	«Задорный мяч»	платная	12	-	2080	2080	2080
3.15.	«Юные футболисты»	платная	2	-	2080	2080	2080
3.16.	«Футбол »	платная	8	-	2080	2080	2080
3.17.	«Футбольная команда»	платная	20	-	2080	2080	2080
3.18.	«Капель»	платная	15	-	520	520	520
3.19.	«Соловушки»	платная	10	-	520	520	520
3.20.	«Колокольчик»	платная	20	-	520	520	520
3.21.	«Мелодия»	платная	26	-	416	416	416
3.22.	«Умные звуки»	платная	10	-	2496	2496	400
3.23.	«Говорушки»	платная	7	-	2496	2496	1800
3.24.	«Буквоежки»	платная	24	-	2496	2496	2496
3.25.	«Почемучки»	платная	35	-	1040	1040	2496
3.26.	«Умники и умницы»	платная	49	-	832	832	2496
3.27.	«Дошколята»	платная	120	-	832	832	1040
3.28.	«Юные каратисты»	платная	-	-	1248	1248	1248
3.29.	Секция «Карате»	платная	-	-	1248	1248	1248
3.30.	«Цветные ладошки»	платная	-	500	-	-	500
3.31.	«Палитра»	платная	10	500	-	-	500
3.32.	«Акварелька»	платная	34	1000	-	-	1000
3.33.	«Маленький художник	платная	69	800	-	-	800
3.34.	«Умные ручки»	платная	50	800	-	-	800
3.35.	«Студия рукоделия»	платная	-	1000	-	-	1000
3.36.	«Творческая мастерская»	платная	-	1000	-	-	1000
3.37.	«Английский для малышей»	платная	9	500	-	-	500
3.38.	«Весёлый английский»	платная	19	1000	-	-	1000
3.39.	«Маленькая Англия»	платная	6	1000	-	-	1000
3.40.	«Английский для дошколят»	платная	52	1000	-	-	1000
3.41.	«Ритмика для малышей»	платная	32	500	-	-	500
3.42.	«Топатушки»	платная	42	1000	-	-	1000
3.43.	«Сюрприз»	платная	14	1000	-	-	1000
3.44.	«Хоровод»	платная	-	1000	-	-	1000
3.45.	«Звонкий мяч»	платная	-	2000	-	-	2000
3.46.	«Юниор футбола»	платная	-	2000	-	-	2000
3.47.	«Футбол для дошколят»	платная	-	2000	-	-	2000
3.48.	«Футбольный клуб»	платная	-	2000	-	-	2000
3.49.	«Голосок»	платная	8	500	-	-	500
3.50.	«Музыкальная карусель»	платная	23	500	-	-	500
3.51.	«Музыкальная шкатулка»	платная	27	500	-	-	500
3.52.	«Музыкальная капель»	платная	9	400	-	-	400
3.53.	«Речевичок»	платная	8	2400	-	-	2400
3.54.	«Умка»	платная	12	2400	-	-	2400
3.55.	«В мире звуков»	платная	32	2400	-	-	2400
3.56.	«Грамотейка»	платная	43	1000	-	-	1000
3.57.	«Знайки»	платная	131	800	-	-	800
3.58.	«В школу со сказкой»	платная	64	800	-	-	800
3.59.	«Клуб карате»	платная	25	1200	-	-	1200
3.60.	«Карате»	платная		1200	-	-	1200
Всего:			621	х	х	х	х
	в 2021 году (отчетном)			с 01.01.21 по 31.08.21	с 01.09.21 по 31.08.22		
1.	Реализация основных общеобразовательных программ дошкольного образования	бесплатная	617	-	-	-	-
2.	Присмотр и уход, в том числе:		617	-	-	-	-
2.1.	в группах полного дня	платная	586	2250	2250	-	2250
2.2.	в группах полного дня	частично платная	24	1125	1125	-	1125
2.3.	дети-инвалиды	бесплатная	7	-	-	-	-
3.	Дополнительные платные услуги		977	1000	1119	-	1059
3.1.	«Волшебные краски»	платная	32	400	-	-	400
3.2.	«Волшебная кисточка»	платная	-	400	-	-	400
3.3.	«Акварель»	платная	19	800	-	-	800
3.4.	«Маленький художник	платная	-	800	-	-	800
3.5.	«Умные ручки»	платная	13	800	-	-	800
3.6.	«Студия рукоделия»	платная	-	1000	-	-	1000
3.7.	«Творческая мастерская»	платная	12	1000	-	-	1000
3.8.	«Занимательный английский»	платная	-	400	-	-	400
3.9.	«Юный англичанин»	платная	-	800	-	-	800
3.10.	«Английский для дошкольников»	платная	-	800	-	-	800
3.11.	«Английский клуб»	платная	-	800	-	-	800
3.12.	«Танцы для дошкольников»	платная	-	400	-	-	400
3.13.	«Хрустальный башмачок»	платная	-	800	-	-	800
3.14.	«Веселый хоровод»	платная	-	800	-	-	800
3.15.	«Ритм»	платная	-	800	-	-	800
3.16.	«Арлекино»	платная	15	800	-	-	800
3.17.	«Веселый мяч»	платная	-	1800	-	-	1800
3.18.	«Футбол для дошкольников»	платная	-	1800	-	-	1800
3.19.	«Юные каратисты»	платная	-	1000	-	-	1000
3.20.	«Карате для дошкольников»	платная	-	1000	-	-	1000
3.21.	«Футбол для малышей»	платная	-	1800	-	-	1800
3.22.	«Звонкие голоса»	платная	-	400	-	-	400
3.23	«Юные футболисты»	платная	-	1800	-	-	1800
3.24	«Веселые нотки»	платная	-	400	-	-	400
3.25	«До-ми-соль»	платная	2	400	-	-	400
3.26	«Музыкальная капель»	платная	4	400	-	-	400
3.27	«Речевичок»	платная	-	2400	-	-	2400
3.28	«Умка»	платная	-	2400	-	-	2400
3.29	«В мире звуков»	платная	5	2400	-	-	2400
3.30	«Эрудит»	платная	89	800	-	-	800
3.31	«Знайки»	платная	40	800	-	-	800
3.32	«В школу со сказкой»	платная	21	800	-	-	800
3.33.	«Цветные ладошки»	платная	-	-	500	-	500
3.34.	«Палитра»	платная	8	-	500	-	500
3.35.	«Акварелька»	платная	31	-	1000	-	1000
3.36.	«Маленький художник	платная	66	-	800	-	800
3.37.	«Умные ручки»	платная	52	-	800	-	800
3.38.	«Студия рукоделия»	платная	-	-	1000	-	1000
3.39.	«Творческая мастерская»	платная	12	-	1000	-	1000
3.40.	«Английский для малышей»	платная	7	-	500	-	500
3.41.	«Весёлый английский»	платная	19	-	1000	-	1000
3.42.	«Маленькая Англия»	платная	5	-	1000	-	1000
3.43.	«Английский для дошколят»	платная	52	-	1000	-	1000
3.44.	«Ритмика для малышей»	платная	30	-	500	-	500
3.45.	«Топатушки»	платная	37	-	1000	-	1000
3.46.	«Сюрприз»	платная	13	-	1000	-	1000
3.47.	«Хоровод»	платная	-	-	1000	-	1000
3.48.	«Звонкий мяч»	платная	-	-	2000	-	2000
3.49.	«Юниор футбола»	платная	-	-	2000	-	2000
3.50.	«Футбол для дошколят»	платная	9	-	2000	-	2000
3.51.	«Футбольный клуб»	платная	-	-	2000	-	2000
3.52.	«Голосок»	платная	6	-	500	-	500
3.53.	«Музыкальная карусель»	платная	19	-	500	-	500
3.54.	«Музыкальная шкатулка»	платная	26	-	500	-	500
3.55	«Музыкальная капель»	платная	9	-	400	-	400
3.56	«Речевичок»	платная	8	-	2400	-	2400
3.57	«Умка»	платная	11	-	2400	-	2400
3.58	«В мире звуков»	платная	35	-	2400	-	2400
3.59	«Грамотейка»	платная	39	-	1000	-	1000
3.60	«Знайки»	платная	130	-	800	-	800
3.61	«В школу со сказкой»	платная	69	-	800	-	800
3.62	«Клуб карате»	платная	23	-	1200	-	1200
3.63	«Карате»	платная	-		1200	-	1200
Всего:			617		х	х	х

2.5. Сумма доходов, полученных учреждением от оказания (выполнения) частично платных и полностью платных услуг (работ):

2.5.1 в 2022 году – 14473402,00 руб. , в том числе:

– от оказания услуг (выполнения работ) по основным видам деятельности, всего – 13698273,39 руб., из них:

- сверх муниципального задания – 0 руб.; – от осуществления иных видов деятельности – 2871345,25 руб.

2.5.2 в 2021 году – 12451247,48 руб., в том числе:

– от оказания услуг (выполнения работ) по основным видам деятельности, всего – 11754708,64 руб., из них:

– сверх муниципального задания – 0 руб.; – от осуществления иных видов деятельности – 1396675,00 руб.

2.6. Сведения о количестве жалоб потребителей на оказанные (выполненные) услуги (работы) и принятых по результатам их рассмотрения мерах: жалоб нет.

2.7. Сведения о выполнении муниципального задания на оказание муниципальных услуг (выполнение работ)

№ п/п, наименование мун. услуги и показателей, характеризующих её содержание и условия оказания	Показатель объема мун. услуги					Показатель качества мун. услуги					Оценка выполнения мун. задания
	наименование показателя	план	факт	допустимое отклонение	отклонение, превыш. допустимое	наименование показателя*	план	факт	допустимое отклонение	отклонение, превыш. допустимое	
в 2022 году											
1. Реализация основных общеобразовательных программ дошкольного образования											
Обучающиеся, за исключ. с ОВЗ и детей-инвалидов, от 1 года до 3 лет (очная / группа полного дня)	число обуч-ся	76,83	76,83	5%	нет	Показатель №1	100%	100%	2%	нет	выполнено
						Показатель №2	95%	95%	5%	нет	выполнено
						Показатель №3	100%	100%	4%	нет	выполнено
Обучающиеся, за исключ. с ОВЗ и детей-инвалидов, от 3 до 8 лет (очная / группа полного дня)	число обуч-ся	521,08	521,08	5%	нет	Показатель №1	100%	100%	2%	нет	выполнено
						Показатель №2	95%	95%	5%	нет	выполнено
						Показатель №3	100%	100%	4%	нет	выполнено
Дети-инвалиды от 1 года до 3 лет (очная / группа полного дня)	число обуч-ся	0,33	0,33	5%	нет	Показатель №1	100%	100%	2%	нет	выполнено
						Показатель №2	95%	95%	5%	нет	выполнено
						Показатель №3	100%	100%	4%	нет	выполнено
Дети-инвалиды от 3 до 8 лет (очная / группа полного дня)	число обуч-ся	2,92	2,92	5%	нет	Показатель №1	100%	100%	2%	нет	выполнено
						Показатель №2	95%	95%	5%	нет	выполнено
						Показатель №3	100%	100%	4%	нет	выполнено
Обучающиеся с ОВЗ от 3 до 8 лет (очная / группа полного дня)	число обуч-ся	12,67	12,67	5%	нет	Показатель №1	100%	100%	2%	нет	выполнено
						Показатель №2	95%	95%	5%	нет	выполнено
						Показатель №3	100%	100%	4%	нет	выполнено
Адаптированная ОП, от 3 до 8 лет (очная / группа полного дня)	число обуч-ся	7,92	7,92	5%	нет	Показатель №1	100%	100%	2%	нет	выполнено
						Показатель №2	95%	95%	5%	нет	выполнено
						Показатель №3	100%	100%	4%	нет	выполнено
2. Присмотр и уход											
Дети-инвалиды (не указано/ группа полного дня)	число обуч-ся	10,17	10,17	5%	нет	Показатель №2	95%	95%	5%	нет	выполнено
						Показатель №3	100%	100%	5%	нет	выполнено
Дети-инвалиды (от 1 года до 3 лет) (не указано/ группа полного дня)	число обуч-ся	0,33	0,33	5%	нет	Показатель №2	95%	95%	5%	нет	выполнено
						Показатель №3	100%	100%	5%	нет	выполнено
Дети-инвалиды (от 3 года до 8 лет) (не указано/ группа полного дня)	число обуч-ся	9,83	9,83	5%	нет	Показатель №2	95%	95%	5%	нет	выполнено
						Показатель №3	100%	100%	5%	нет	выполнено
Физ. лица льготных категорий, опред. учредителем (не указано/ группа полного дня)	число обуч-ся	12,33	12,33	5%	нет	Показатель №2	95%	95%	5%	нет	выполнено
						Показатель №3	100%	100%	5%	нет	выполнено

(Окончание на стр. 26)

(Окончание. Начало на стр. 25)

Физ. лица, за исключ. льготных категорий (не указано/ группа полного дня)	число обуч-ся	599,25	599,25	5%	нет	Показатель №2	95%	95%	5%	нет	выполнено
						Показатель №3	100%	100%	5%	нет	выполнено
в 2021 году											
Реализация основных общеобразовательных программ дошкольного образования											
Обучающиеся, за исключ. с ОВЗ и детей-инвалидов, от 1 года до 3 лет (очная / группа полного дня)	число обуч-ся	62	63	5%	нет	Показатель №1	100%	100%	2%	нет	выполнено
						Показатель №2	95%	95%	5%	нет	выполнено
						Показатель №3	100%	100%	4%	нет	выполнено
Обучающиеся, за исключ. с ОВЗ и детей-инвалидов, от 3 до 8 лет (очная / группа полного дня)	число обуч-ся	535	535	5%	нет	Показатель №1	100%	100%	2%	нет	выполнено
						Показатель №2	95%	95%	5%	нет	выполнено
						Показатель №3	100%	100%	4%	нет	выполнено
Дети-инвалиды от 1 года до 3 лет (очная / группа полного дня)	число обуч-ся	0,2	0,2	5%	нет	Показатель №1	100%	100%	2%	нет	выполнено
						Показатель №2	95%	95%	5%	нет	выполнено
						Показатель №3	100%	100%	4%	нет	выполнено
Дети-инвалиды от 3 до 8 лет (очная / группа полного дня)	число обуч-ся	1	1	5%	нет	Показатель №1	100%	100%	2%	нет	выполнено
						Показатель №2	95%	95%	5%	нет	выполнено
						Показатель №3	100%	100%	4%	нет	выполнено
Обучающиеся с ОВЗ от 3 до 8 лет (очная / группа полного дня)	число обуч-ся	11	11	5%	нет	Показатель №1	100%	100%	2%	нет	выполнено
						Показатель №2	95%	95%	5%	нет	выполнено
						Показатель №3	100%	100%	4%	нет	выполнено
Адаптированная ОП от 3 до 8 лет (очная / группа полного дня)	число обуч-ся	7	7	5%	нет	Показатель №1	100%	100%	2%	нет	выполнено
						Показатель №2	95%	95%	5%	нет	выполнено
						Показатель №3	100%	100%	4%	нет	выполнено
2. Присмотр и уход											
Дети-инвалиды от 3 до 8 лет (не указано)	число обуч-ся	7	7	5%	нет	Показатель №2	95%	95%	5%	нет	выполнено
						Показатель №3	100%	100%	5%	нет	выполнено

* – Показатель №1 – Полнота реализации образовательной программы; Показатель №2 – Доля родителей (законных представителей), удовлетворенных условиями и качеством предоставляемой услуги; Показатель №3 – Доля своевременно устраненных нарушений, выявленных в результате проверок надзорными органами по контролю и надзору в сфере образования.

2.7.1. Сведения об оказании автономным учреждением муниципальных услуг (выполнении работ) сверх муниципального задания в 2022 году: жалоб нет.

2.8. Объемы финансового обеспечения выполнения муниципального задания на оказание муниципальных услуг (выполнение работ), мероприятий, направленных на развитие автономного учреждения, а также деятельности, связанной с выполнением работ или оказанием услуг, в соответствии с обязательствами перед страховщиком по обязательному социальному страхованию

№ п/п	Наименование показателя	Сумма, руб.	
		в 2021 году	в 2022 году
1	Объем финансового обеспечения выполнения муниципального задания на оказание муниципальных услуг (выполнение работ)	53322949,97	66240818,24
2	Объем финансового обеспечения мероприятий, направленных на развитие автономного учреждения	5393131,00	1947320,00
3	Объем финансового обеспечения деятельности, связанной с выполнением работ или оказанием услуг, в соответствии с обязательствами перед страховщиком по обязательному социальному страхованию	-	

2.9. Сведения о суммах плановых и кассовых поступлений (с учетом возвратов) и суммах плановых и кассовых выплат (с учетом восстановленных кассовых выплат), предусмотренных планом финансово-хозяйственной деятельности автономного учреждения в 2022 году

Наименование показателя	Код строки	КБК	Сумма, руб.																					
			Всего		субсидия на фин. обеспеч. выполнения МЗ		субсидии, предост. в соотв. с абз. 2 п.1 ст.78.1 БК РФ		субсидии на кап. вложен.		в том числе: поступления от оказания услуг и от иной приносящей доход деятельности													
											всего				из них гранты									
			план	факт	план	факт	план	факт	план	факт	план	факт			план	факт								
Поступления от доходов, всего:	100		82661540,24	82661540,24	66240818,24	66240818,24	1947320,00	1947320,00			14473402,00	14473402,00												
в том числе:																								
Доходы от оказания платных услуг (работ)	130	80510834,36	80510834,36	66240818,24	66240818,24						14270016,12	14270016,12												
Штрафы, пени, неустойки, возмещение ущерба	140		265235,88	265235,88							265235,88	265235,88												
Безвозмездные денежные поступления	150		1947320,00	1947320,00			1947320,00	1947320,00																
Выбытие нефинансовых активов	440		44145,00	44145,00							44145,00	44145,00												
Прочие доходы	180		-105995,00	-105995,00							-105995,00	-105995,00												
Выплаты по расходам, всего:	200		90315432,59	84796375,65	69411308,51	65489021,43	5639579,47	5639579,47			15264544,61	13667774,75												
в том числе:																								
Фонд оплаты труда учреждений	111	44195563,67	44195563,67	41923776,45	41923776,45	990000,00	990000,00				1281787,22	1281787,22												
Иные выплаты персоналу учреждений, за исключ. ФОТ	112	2298240,71	60,71	2298240,71	60,71																			
Взносы по ОСС на выплаты по ОТР и иные выплаты работникам	119	13259636,48	13259636,48	12575649,67	12575649,67	298980,00	298980,00				385006,81	385006,81												
Закупка товаров, работ и услуг в целях кап. ремонта гос. (муниц.) имущества	243	3657259,47	3657259,47			3657259,47	3657259,47																	
Прочая закупка товаров, работ и услуг для обеспечения гос. (муниц.) нужд	244	23708003,94	20577127,00	9430464,36	7896357,28	693340,00	693340,00				13584199,58	11987429,72												
Закупка энергетических ресурсов	247	2765222,22	2675222,22	2751671,22	2661671,22						13551,00	13551,00												
Уплата налога на имущество и земельного налога	851	431184,00	431184,00	431184,00	431184,00																			
Уплата иных платежей	853	322,10	322,10	322,10	322,10																			

2.10. Суммы прибыли автономного учреждения после налогообложения: в 2022 году – 845789,25 руб.; в 2021 году – 0,00 руб.

Раздел 3. Об использовании муниципального имущества, закрепленного за учреждением

3.1. Сведения о стоимости имущества, закрепленного за автономным учреждением на праве оперативного управления

№ п/п	Наименование показателя	На начало 2022 года		На конец 2022 года	
		Балансовая стоимость, руб.	Остаточная стоимость, руб.	Балансовая стоимость, руб.	Остаточная стоимость, руб.
1	Общая стоимость имущества, находящегося у учреждения на праве оперативного управления	55168967,27	9329497,18	56356313,98	9522367,71
2	Общая стоимость недвижимого имущества, находящегося у учреждения на праве оперативного управления	15655521,75	3448910,89	15655521,75	3260488,69
3	Общая стоимость недвижимого имущества, находящегося у учреждения на праве оперативного управления и переданного в аренду	-	-	-	-
4	Общая стоимость недвижимого имущества, находящегося у учреждения на праве оперативного управления и переданного в безвозмездное пользование	162455,00	35789,35	162455,00	33834,09
5	Общая стоимость движимого имущества, находящегося у учреждения на праве оперативного управления	39513445,52	5880586,29	40700792,23	6261879,02
6	Общая стоимость движимого имущества, находящегося у учреждения на праве оперативного управления и переданного в аренду	-	-	-	-
7	Общая стоимость движимого имущества, находящегося у учреждения на праве оперативного управления и переданного в безвозмездное пользование	149278,01	-	149278,01	-
8	Общая стоимость особо ценного движимого имущества, находящегося у учреждения на праве оперативного управления	29883607,94	5462501,91	30627084,72	5646200,17

3.2. Сведения о стоимости недвижимого имущества, приобретенного автономным учреждением в 2022 году за счет средств, выделенных учреждению на указанные цели органом, осуществляющим функции и полномочия учредителя, и за счет доходов, полученных от платных услуг и иной приносящей доход деятельности: 0,00 руб.

3.3. Сведения об общей площади и количестве объектов имущества, закрепленного за автономным учреждением на праве оперативного управления, а также находящегося у учреждения на основании договора аренды или безвозмездного пользования

№ п/п	Наименование показателя	На начало 2022 года	На конец 2022 года
1	Количество объектов недвижимого имущества, находящегося у учреждения на праве оперативного управления, единицы	6	6
2	Общая площадь объектов недвижимого имущества, находящегося у учреждения на праве оперативного управления, м²	3984,1	3984,1
3	Общая площадь объектов недвижимого имущества, находящегося у учреждения на праве оперативного управления и переданного в аренду, м²	-	-
4	Общая площадь объектов недвижимого имущества, находящегося у учреждения на праве оперативного управления и переданного в безвозмездное пользование, м²	46,8	46,8
5	Общая площадь объектов недвижимого имущества, находящегося у учреждения на основании договора аренды, м²	-	-
6	Общая площадь объектов недвижимого имущества, находящегося у учреждения на основании договора безвозмездного пользования, м²	-	-

3.4. Объем средств, полученных от распоряжения в установленном порядке имуществом, находящимся у автономного учреждения на праве оперативного управления – 0 руб.

Руководитель автономного учреждения Л.М. Ленковец. Главный бухгалтер автономного учреждения О.А. Карпинская М.П.

РАССМОТРЕН на заседании Наблюдательного совета
Протокол от 28.02.2023 №3

УТВЕРЖДЕН:
Заведующий МАДОУ ЦРР д/с№127 Гребенчук С.Ю

Отчет о результатах деятельности муниципального автономного учреждения
и об использовании закрепленного за ним муниципального имущества за 2022 год

Полное наименование муниципального автономного учреждения:
муниципальное автономное дошкольное образовательное учреждение города Калининграда
центр развития ребенка – детский сад №127.

Идентификационный номер налогоплательщика (ИНН) **3904014468**; Код причины постановки на учет учреждения (КПП) **390601001**

Наименование органа, осуществляющего функции и полномочия учредителя:
комитет по образованию администрации городского округа «Город Калининград»

Раздел 1. Общие сведения об учреждении

1.1. Исчерпывающий перечень видов деятельности, которые автономное учреждение вправе осуществлять в соответствии с учредительными документами (№ п/п, наименование вида деятельности)

в 2022 году (отчетном)

Основные виды деятельности: 1) реализация основной образовательной программы дошкольного образования; 2) реализация инд. адаптированных образовательных программ дошкольного образования для воспитанников с ОВЗ; 3) присмотр и уход за детьми.

Иные виды деятельности, не являющиеся основными: 1) реализация доп. общеобразовательных программ, с учетом потребности детей и воспитанников, различной направленности: естественно-научной, физкультурно-спортивной, художественной, социально-педагогической.

в 2021 году (предшествующем отчетному)

Основные виды деятельности: 1) реализация основной образовательной программы дошкольного образования; 2) реализация инд. адаптированных образовательных программ дошкольного образования для воспитанников с ОВЗ; 3) присмотр и уход за детьми.

Иные виды деятельности, не являющиеся основными: 1) реализация доп. общеобразовательных программ, с учетом потребности детей и воспитанников, различной направленности: естественнонаучной, физкультурно-спортивной, художественной, социально-педагогической.

1.2. Перечень разрешительных документов, на основании которых автономное учреждение осуществляет свою деятельность (№ п/п, наименование документа, номер документа, дата выдачи, срок действия)

в 2022 году (отчетном): 1. Свидетельство о постановке на учет Серия 39 №001777266, бессрочно; 2. Свидетельство о внесении записи в ЕГРЮЛ Серия 39 №000147278, бессрочно; 3. Лицензия на осуществление образовательной деятельности рег. №ДДО-1319 серия 39Л01 №0000618, бессрочно; 4. Постановление главы АГО «Город Калининград» «О создании муниципального автономного дошкольного образовательного учреждения города Калининграда центра развития ребенка – детского сада №127 путем изменения типа существующего муниципального дошкольного образовательного учреждения центра развития ребенка – детского сада №127» №795, бессрочно; 5. Приказ комитета по образованию АГО «Город Калининград» «О создании муниципального автономного дошкольного образовательного учреждения города Калининграда центра развития ребенка – детского сада №127 путем изменения типа существующего муниципального дошкольного образовательного учреждения центра развития ребенка – детского сад №127» №1053-д, бессрочно; 6. Устав МАДОУ ЦРР д/с №127 ПД- КпО-920, бессрочно.

в 2021 году (предшествующем отчетному): 1. Свидетельство о постановке на учет Серия 39 №001777266, бессрочно; 2. Свидетельство о внесении записи в ЕГРЮЛ Серия 39 №000147278, бессрочно; 3. Лицензия на осуществление образовательной деятельности рег. №ДДО-1319 серия 39Л01 №0000618, бессрочно; 4. Постановление главы АГО «Город Калининград» «О создании муниципального автономного дошкольного образовательного учреждения города Калининграда центра развития ребенка – детского сада №127 путем изменения типа существующего муниципального дошкольного образовательного учреждения центра развития ребенка – детского сада №127» №795, бессрочно; 5. Приказ комитета по образованию АГО «Город Калининград» «О создании муниципального автономного дошкольного образовательного учреждения города Калининграда центра развития ребенка – детского сада №127 путем изменения типа существующего муниципального дошкольного образовательного учреждения центра развития ребенка – детского сад №127» №1053-д, бессрочно; 6. Устав МАДОУ ЦРР д/с №127 ПД-КпО-920, бессрочно.

1.3. Сведения об осуществлении деятельности, связанной с выполнением работ или оказанием услуг, в соответствии с обязательствами перед страховщиком по обязательному социальному страхованию:

1.3.1. в 2022 году (отчетном): 0,00 руб. 1.3.2. в 2021 году (предшествующем отчетному): 0,00 руб.

1.4. Перечень услуг (работ), которые оказываются потребителям категории «ид.» за плату в случаях, предусмотренных нормативными правовыми (правовыми) актами

№ п/п, Наименование услуги (работы)	Реквизиты нормативных правовых (правовых) актов
1) «А, Б, В, Г, Дейка » для детей 3-4, 4-5, 5-6, 6-7 лет; 2) « Импульс» для детей 2-3 лет 3) « Капельки» для детей 2-3, 3-4, 4-5, 5-6, 6-7 лет; 4) « Клуб знатоков» для детей 3-4, 4-5, 5-6, 6-7 лет 5) « Развлекательный досуг» для детей 2-7 лет; 6) «Торопыжки» для детей 2-3, 3-4, 4-5, 5-6, 6-7 лет; 7) «Восточные единоборства» для детей 3-4, 4-5, 5-6, 6-7 лет; 8) «Инд. занятия с психологом» для детей 3-4, 4-5, 5-6, 6-7 лет; 9) «Инд. занятия с логопедом» для детей 3-4, 4-5, 5-6, 6-7 лет	- Лицензия на образовательную деятельность Серия 39 Л01 №0000618, рег. №ДДО-1319, выдана Министерством образования Калининградской области 03.11.2015; - Приложение №1 к лицензии на осуществление образовательной деятельности от 03.11.2015 №ДДО-1319 серия 39 Л01 №0000618; - Устав МАДОУ ЦРР д/с №127, утв. приказом комитета по образованию АГО «Город Калининград» №ПД-КпО-920 от 27.06.2014, зарегистрирован в МИ ФНС №1 по Калининградской области ГРН 1023900595157 от 21.07.2014

1.5. Сведения о численности работников автономного учреждения в соответствии с утвержденным штатным расписанием
в 2022 году: на начало года – 63,965 на конец года – 60,965.

1.6. Сведения о фактической численности и квалификации работников автономного учреждения в отчетном году:

№ п/п	Квалификация работников	Фактическая численность работников учреждения, чел.	
		на начало 2022 года	на конец 2022 года
1.	Высшая	10	10
2.	Первая	6	6
3.	Соответствие занимаемой должности	6	6

1.7. Сведения о среднегодовой численности и средней заработной плате работников автономного учреждения

№ п/п	Наименование показателя	В 2021 году	В 2022 году
1.	Среднегодовая численность, шт. ед.	48,2 / 63,965	45,6 / 60,965
2.	Средняя заработная плата работников в месяц, руб.:	32703,00	36332,00
	в том числе:	X	X
2.1	руководителя	61758,00	65442,00
2.2	заместителей руководителя	51408,00	62219,00
2.3	специалистов	30776,00	33766,00

1.8. Состав Наблюдательного совета автономного учреждения (№ п/п, фамилия, имя, отчество (при наличии), должность)

в 2022 году: 1. Фокина Светлана Александровна – начальник отдела дошкольного образования управления общего образования комитета по образованию администрации городского округа «Город Калининград»; 2. Никитина Юлия Геннадьевна – ведущий специалист отдела дошкольного образования управления общего образования комитета по образованию администрации городского округа «Город Калининград»; 3. Багнюк Елена Александровна – главный специалист отдела муниципальных предприятий и учреждений управления имущественных отношений комитета муниципального имущества и земельных ресурсов администрации городского округа «Город Калининград»; 4. Никонова Наталья Андреевна – бухгалтер МАДОУ ЦРР д/с №127; 5. Сабирзянова Светлана Анатольевна – воспитатель МАДОУ ЦРР д/с №127; 6. Калиниченко Анна Алексеевна – воспитатель МАДОУ ЦРР д/с №127; 7. Брылова Елена Владимировна – домохозяйка, представитель родительской общественности; 8. Тарасова Марина Валерьевна – помощник нотариуса Калининградского нотариального округа, представитель родительской общественности; 9. Ермин Олег Владимирович – депутат городского Совета депутатов Калининграда, представитель общественности.

в 2021 году: 1. Фокина Светлана Александровна – начальник отдела дошкольного образования управления общего образования комитета по образованию администрации городского округа «Город Калининград»; 2. Никитина Юлия Геннадьевна – ведущий специалист отдела дошкольного образования управления общего образования комитета по образованию администрации городского округа «Город Калининград»; 3. Старченко Эля Кирилловна – главный специалист отдела муниципальных предприятий и учреждений управления имущественных отношений комитета муниципального имущества и земельных ресурсов администрации городского округа «Город Калининград»; 4. Макаров Валерий Михайлович – депутат городского Совета депутатов Калининграда; 5. Баранова Нина Юрьевна – начальник отдела иммиграционного контроля УМВД России по Калининградской области; 6. Власенко Ирина Александровна – менеджер по продажам ООО « Альмак»; 7. Никонова Наталья Андреевна – бухгалтер МАДОУ ЦРР д/с №127; 8. Некрашевич Любовь Григорьевна – учитель- логопед МАДОУ ЦРР д/с №127; 9. Сабирзянова Светлана Анатольевна – воспитатель МАДОУ ЦРР д/с №127.

Раздел 2. Результат деятельности учреждения

2.1. Сведения об изменении (увеличении, уменьшении) стоимости нефинансовых активов

№ п/п	Наименование показателя	На начало отчетного года, руб.	На конец отчетного года, руб.	Изменение,% (гр. 4 – гр. 3) / гр. 3 х 100
1	2	3	4	5
1.	Балансовая стоимость нефинансовых активов	30 701 501,99	30 274 801,93	-1,39%
2.	Остаточная стоимость нефинансовых активов	19 025 632,41	18 748 668,02	-1,46%

2.2. Общая сумма выставленных требований в возмещение ущерба по недостачам и хищениям материальных ценностей, денежных средств, а также от порчи материальных ценностей: 0,00 руб.

2.3. Сведения об изменении (увеличении, уменьшении) дебиторской и кредиторской задолженностей автономного учреждения в разрезе поступлений (выплат), предусмотренных планом финансово-хозяйственной деятельности учреждения

№ п/п	Наименование показателя	На начало отчетного года, руб.	На конец отчетного года			Изменение,% (гр. 4 – гр. 3) / гр. 3 х 100
			Всего, руб.	в том числе:		
				просроченная кредиторская задолженность, руб.	дебиторская задолженность, нереальная к взысканию, руб.	
1	2	3	4	5	6	7
1	Дебиторская задолженность, всего:	53 572 541,27	86 719 156,88	X	0,00	61,87%
	в том числе:					
	- по доходам - по выплатам	53 533 377,5 39 163,77	86 719 156,88 0	X	0,00	61,99% -1
2	Кредиторская задолженность, всего:	784 776,43	727 035,37	0,00	X	-7,36%
	в том числе:					
	- по выплатам - по выплатам в бюджет - по доходам	0,00 0,00 784 776,43	0,00 0,00 727 035,37	0,00	X	0 0 -7,36%

2.4. Сведения о количестве потребителей, воспользовавшихся услугами (работами) автономного учреждения, в т.ч. бесплатными, частично платными и полностью платными, по видам услуг (работ), а также о ценах (тарифах) на частично платные и полностью платные услуги (работы) и средней стоимости для потребителей получения частично платных и полностью платных услуг (работ) по видам услуг (работ)

№ п/п	Наименование услуги	Характеристика услуги	Кол-во потребителей услуг за год, ед.	Цены (тарифы) на услуги, руб.				Средняя стоимость услуг, руб.
				с 01.01.21 по 31.08.21	с 01.01.22 по 31.08.22	с 01.09.22 по 30.11.22	с 01.12.22 по 31.12.22	
в 2022 году (отчетном)								
1	Реализация основных образовательных программ дошкольного образования	бесплатная	282,34	-	-	-	-	-
2	Присмотр и уход, в т.ч.	-	282,34	-	-	-	-	-
2.1	в группах полного дня	платная	276,09	2250	2250	2250	2970	2490

2.2	в группах полного дня	частично платная	4,50	1125	1125	1125	1125	1125
2.3	дети-инвалиды	бесплатно	1,08	0	0	0	0	0
2.4	дети-сироты от 1 года до 3 лет	бесплатно	0,33	0	0	0	0	0
2.5	дети-сироты от 3 лет до 8 лет	бесплатно	0,33					
2.6	дети-сироты (не указано)	бесплатно	0,67					
3	Дополнительные услуги	-	535					
3.1	А,Б,В,Г,Дейка (обучение грамоте, чтению)	платная	72	-	720	720	720	720
3.2	Читайка (обучение грамоте, чтению)	платная	53	-	720	720	720	720
3.3	Букварёнок (обучение грамоте, чтению)	платная	58	-	720	720	720	720
3.4	Веселый художник(изобразит. искусство)	платная	39	-	-	720	720	720
3.5	Импульс(раннее развитие)	платная	32	-	720	720	720	720
3.6	Капельки (хореография)	платная	63	-	720	720	720	720
3.7	Клуб знатоков (логико-математическое развитие, арифметика)	платная	90	-	720	720	720	720
3.8	Решайки (обучение грамоте, чтению)	платная	18	-	720	720	720	720
3.9	Знайки (обучение грамоте, чтению)	платная	11	-	720	720	720	720
3.10	Почемучки (обучение грамоте, чтению)	платная	33	-	720	720	720	720
3.11	Торопыжки (профилактика плоскостопия)	платная	36	-	-	880	880	880
3.12	Развлекательный досуг	платная	0	-	-	-	-	-
3.13	Инд. занятия с учителем- логопедом	платная	12	-	350	350	350	350
3.14	Инд. занятия с педагогом- психологом	платная	1	-	-	350	350	350
3.15	Восточные единоборства (спортивно- оздоровительные)	платная	17	-	-	2400	2400	2400
Всего:			282,34	X	X		X	X
в 2021 году (предшествующем отчетному)								
1.	Реализация основных образовательных программ дошкольного образования	бесплатная	299	-	-		-	-
2.	Присмотр и уход, в т.ч.	-	299	-	-		-	-
2.1	в группах полного дня	платная	285	2250	2250		2250	2250
2.2	в группах полного дня	частично платная	13	1125	1125		1125	1125
2.3	дети-инвалиды	бесплатная	1	0	0		0	0
2.4	дети-сироты	бесплатная	0	0	0		0	0
2.5	в группах кратковр. пребывания (4,5 ч.)	платная	0	0	0		0	0
3.	Дополнительные услуги	-	469	-	-		-	-
3.1	А,Б,В,Г,Дейка (обучение грамоте, чтению)	платная	136	720	-		-	720
3.2	Читайка (обучение грамоте, чтению)	платная	30	720	-		-	720
3.3	Букварёнок (обучение грамоте, чтению)	платная	18	720	-		-	720
3.4	Веселый художник (изобразит. искусство)	платная	-	-	-		-	-
3.5	Импульс (раннее развитие)	платная	34	720	-		-	720
3.6	Капельки (хореография)	платная	55	720	-		-	720
3.7	Клуб знатоков (логико- математическое развитие, арифметика)	платная	153	720	-		-	720
3.8	Решайки (обучение грамоте, чтению)	платная	13	720	-		-	720
3.9	Знайки (обучение грамоте, чтению)	платная	5	720	-		-	720
3.10	Почемучки (обучение грамоте, чтению)	платная	15	720	-		-	720
3.11	Торопыжки (профилактика плоскостопия)	платная	-	-	-		-	-
3.12	Развлекательный досуг	платная	-	-	-		-	-
3.13	Инд. занятия с учителем- логопедом	платная	10	350	-		-	350
3.14	Футбол	платная	-	-	-		-	-
3.15	Английский язык для малышей (раннее обучение английскому)	платная	-	-	-		-	-
Всего:			299	X	X		X	X

2.5. Сумма доходов, полученных учреждением от оказания (выполнения) частично платных и полностью платных услуг (работ):
2.5.1. В 2022 году (отчетном): 5 858 932,61 руб., в том числе:
- от оказания услуг (выполнения работ) по основным видам деятельности – 5 733 046,38 руб. , из них:
- сверх муниципального задания – 0,00 руб.; – от осуществления иных видов деятельности – 1 183 840,00 руб.
2.5.2.В 2021 году (предшествующем отчетному): 5 943 206,92 руб., в том числе:
- от оказания услуг (выполнения работ) по основным видам деятельности – 5 740 417,37 руб., из них:
- сверх муниципального задания – 0,00 руб.; – от осуществления иных видов деятельности – 950 070,00 руб.
2.6. Сведения о количестве жалоб потребителей на оказанные услуги и принятых по результатам их рассмотрения мерах

№ п/п	Наименование услуги (работы)	Количество жалоб потребителей, ед.	Принятые по результатам рассмотрения жалоб меры
1.	анонимное обращение об оскорблениях в родительском чате, о нарушении прав ребенка в ДОУ	1	проведено служебное расследование, виновным лицам вынесены дисциплинарные взыскания
2.	качество детского питания	1	проведено служебное расследование, виновным лицам вынесены дисциплинарные взыскания

2.7. Сведения о выполнении муниципального задания на оказание муниципальных услуг (выполнение работ)

№ п/п, наименование мун. услуги и показателей, характеризующих её содержание и условия оказания	Показатель объема мун. услуги					Показатель качества мун. услуги					Оценка выполнения мун. задания
	наименование показателя	план	факт	допустимое отклонение	отклонение, превыш. допустимое	наименование показателя*	план	факт	допустимое отклонение	отклонение, превыш. допустимое	
в 2022 году (отчетном)											
1. Реализация основных общеобразовательных программ дошкольного образования											
Обучающиеся, за исключ. с ОВЗ и детей-инвалидов, от 1 года до 3 лет (очная) группа полного дня	ч и с л о обуч.	27,58	27,67	5%	нет	Показатель №1	100	100	2	нет	выполнено
						Показатель №2	95	95	5	нет	
						Показатель №3	100	100	4	нет	
Обучающиеся, за исключ. с ОВЗ и детей-инвалидов, от 3 до 8 лет (очная) группа полного дня	ч и с л о обуч.	216,75	216,92	5%	нет	Показатель №1	100	100	2	нет	выполнено
						Показатель №2	95	95	5	нет	
						Показатель №3	100	100	4	нет	
Дети-инвалиды от 3 до 8 лет (очная) группа полного дня	ч и с л о обуч.	1	1,08	5%	нет	Показатель №1	100	100	2	нет	выполнено
						Показатель №2	95	100	5	нет	
						Показатель №3	100	100	4	нет	
Обучающиеся с ОВЗ от 3 до 8 лет (очная) группа полного дня	ч и с л о обуч.	36,92	36,67	5%	нет	Показатель №1	100	100	2	нет	выполнено
						Показатель №2	95	95	5	нет	
						Показатель №3	100	100	4	нет	
2. Присмотр и уход											
Дети- инвалиды (не указано) группа полного дня	ч и с л о обуч.	1	1,08	5%	нет	Показатель №2	95	100	5	нет	выполнено
						Показатель №3	100	100	5	нет	
Дети- инвалиды от 3 до 8 лет (не указано) группа полного дня	ч и с л о обуч.	1	1,08	5%	нет	Показатель №2	95	100	5	нет	выполнено
						Показатель №3	100	100	5	нет	
Дети-сироты от 1 до 3 лет (не указано) группа полного дня	ч и с л о обуч.	0,33	0,33	5%	нет	Показатель №2	95	95	5	нет	выполнено
						Показатель №3	100	100	5	нет	
Дети-сироты от 3 до 8 лет (не указано) группа полного дня	ч и с л о обуч.	0,33	0,33	5%	нет	Показатель №2	95	95	5	нет	выполнено
						Показатель №3	100	100	5	нет	
Дети-сироты (не указано) группа полного дня	ч и с л о обуч.	0,67	0,67	5%	нет	Показатель №2	95	95	5	нет	выполнено
						Показатель №3	100	100	5	нет	
Физ. лица льготных категорий, опред. учредителем (не указано) группа полного дня	ч и с л о обуч.	4	4,5	5%	нет	Показатель №2	95	95	5	нет	выполнено
						Показатель №3	100	100	5	нет	
Физ. лица, за исключ. льготных категорий (не указано) группа полного дня	ч и с л о обуч.	276,58	276,09	5%	нет	Показатель №2	95	95	5	нет	выполнено
						Показатель №3	100	100	5	нет	
в 2021 году (предшествующем отчетному)											
1. Реализация основных общеобразовательных программ дошкольного образования											
Обучающиеся, за исключ. с ОВЗ и детей-инвалидов, от 1 года до 3 лет (очная) группа полного дня	чел	30	30	нет	нет	Показатель №1	100	100	2%	нет	выполнено
						Показатель №2	95	95	5%	нет	
						Показатель №3	100	100	4%	нет	
Обучающиеся, за исключ. с ОВЗ и детей-инвалидов, от 3 до 8 лет (очная) группа полного дня	чел	213	213	нет	нет	Показатель №1	100	100	2%	нет	выполнено
						Показатель №2	95	95	5%	нет	
						Показатель №3	100	100	4%	нет	
Дети-инвалиды от 3 до 8 лет (очная) группа полного дня	чел	1	1	нет	нет	Показатель №1	100	100	2%	нет	выполнено
						Показатель №2	95	95	5%	нет	
						Показатель №3	100	100	4%	нет	
Обучающиеся с ОВЗ (очная) группа полного дня	чел	55	55	нет	нет	Показатель №1	100	100	2%	нет	выполнено
						Показатель №2	95	95	5%	нет	
						Показатель №3	100	100	4%	нет	
2. Присмотр и уход											
Дети-инвалиды (очная) группа полного дня	чел	1	1	нет	нет	Показатель №2	95	100	5%	нет	выполнено
						Показатель №3	100	100	5%	нет	

* – Показатель №1 – Полнота реализации образовательной программы; Показатель №2 – Доля родителей (законных представителей), удовлетворенных условиями и качеством предоставляемой услуги; Показатель №3 – Доля своевременно устраненных нарушений, выявленных в результате проверок надзорными органами по контролю и надзору в сфере образования

2.7.1. Сведения об оказании учреждением муниципальных услуг сверх муниципального задания в отчетном году

№ п/п	Наименование услуги (работы)	Ед. изм.	Количество
1.	Дополнительные платные образовательные и иные виды услуг	воспитанники	535

2.8. Объемы фин. обеспечения выполнения МЗ на оказание муниципальных услуг, мероприятий, направленных на развитие учреждения, а также деятельности, связанной с выполнением работ или оказанием услуг, в соответствии с обязательствами перед страховщиком по ОСС

№ п/п	Наименование показателя	Сумма, руб.	
		в 2021 году	2022 году
1.	Объем финансового обеспечения выполнения муниципального задания на оказание муниципальных услуг (выполнение работ)	26674171,70	30621716,26
2.	Объем финансового обеспечения мероприятий, направленных на развитие автономного учреждения	2769897,00	5012397,75
3.	Объем финансового обеспечения деятельности, связанной с выполнением работ или оказанием услуг, в соответствии с обязательствами перед страховщиком по обязательному социальному страхованию	0,00	0,00

2.9. Сведения о суммах плановых и кассовых поступлений (с учетом возвратов) и суммах плановых и кассовых выплат (с учетом восстановленных кассовых выплат), предусмотренных планом ФХД автономного учреждения в 2022 году

| Наименование показателя | Код строки | КБК | Сумма, руб. | | | | | | | | | | |

РАССМОТРЕН на заседании Наблюдательного совета
Протокол от «06» марта 2023 г. №04

УТВЕРЖДЕН:
Директор МАОУ СОШ №13 Румянцева Е.Ю.

Отчет о результатах деятельности муниципального автономного учреждения
и об использовании закрепленного за ним муниципального имущества за 2022 год

Полное наименование муниципального автономного учреждения:
муниципальное автономное общеобразовательное учреждение
города Калининграда средняя общеобразовательная школа №13.

Идентификационный номер налогоплательщика (ИНН) **3906047684**; Код причины постановки на учет учреждения (КПП) **390601001**.

Наименование органа, осуществляющего функции и полномочия учредителя:
комитет по образованию администрации городского округа «Город Калининград».

Раздел 1. Общие сведения об учреждении

1.1. Исчерпывающий перечень видов деятельности, которые автономное учреждение вправе осуществлять в соответствии с учредительными документами (№ п/п, наименование вида деятельности)

в 2022 году

Основные виды деятельности: 1. Начальное общее образование; 2. Основное общее образование; 3. Среднее общее образование; 4. Дополнительное образование взрослых и детей.

Иные виды деятельности, не являющиеся основными: 1. Платные дополнительные образовательные услуги

в 2021 году

Основные виды деятельности: 1. Начальное общее образование; 2. Основное общее образование; 3. Среднее общее образование; 4. Дополнительное образование взрослых и детей.

Иные виды деятельности, не являющиеся основными: 1. Платные дополнительные образовательные услуги.

1.2. Перечень разрешительных документов, на основании которых автономное учреждение осуществляет свою деятельность (№ п/п, наименование документа, номер документа, дата выдачи, срок действия)

в 2022 и 2021 гг.: 1. Свидетельство о государственной регистрации №3620 от 22.04.1999, бессрочно; 2. Лицензия на осуществление образовательной деятельности №ОО-1660 от 16.01.2017, бессрочно;

1.3. Сведения об осуществлении деятельности, связанной с выполнением работ или оказанием услуг, в соответствии с обязательствами перед страховщиком по обязательному социальному страхованию:

1.3.1. в 2022 году: Свидетельство о регистрации №3900009374; 1.3.2. в 2021 году: Свидетельство о регистрации №3900009374.

1.4. Перечень услуг (работ), которые оказываются потребителям за плату в случаях, предусмотренных нормативно правовым (правовым) актом – Положением о предоставлении платных образовательных и (или) иных услуг в МАОУ СОШ №13:

№ п/п	Наименование услуги (работы)	Категория потребителей
1.	Социально – педагогическая направленность, школьное обозрение клуб «Знайка»»	от 5,5 до 7 лет
2.	Социально – педагогическая направленность, школьное обозрение клуб «Юный программист»	от 10 до 12 лет
3.	Социально – педагогическая направленность, школьное обозрение клуб «SmartKids»	от 6,5 до 8 лет
4.	Социально – педагогическая направленность, школьное обозрение клуб «Маленький математик»	от 10 до 13 лет
5.	Социально – педагогическая направленность, школьное обозрение клуб «Учусь русскому»	от 10 до 18 лет
6.	Социально – педагогическая направленность, школьное обозрение клуб «Юный шахматист»	от 7 до 18 лет
7.	Социально – педагогическая направленность, школьное обозрение клуб «Вольная борьба»	от 10 до 18 лет
8.	Социально – педагогическая направленность, школьное обозрение клуб «Волейбол»	от 8 до 18 лет
9.	Социально – педагогическая направленность, школьное обозрение клуб «Россия в современном мире»	от 14 до 15 лет
10.	Социально – педагогическая направленность, школьное обозрение клуб «Финансовая грамотность»	от 14 до 15 лет

1.5. Сведения о численности работников автономного учреждения в соответствии с утвержденным штатным расписанием
в 2022 году: на начало года – 84,99 ед.; на конец года – 89,8 ед.

1.6. Сведения о фактической численности и квалификации работников автономного учреждения в 2022 году:

№ п/п	Квалификация работников	Фактическая численность работников учреждения, чел.	
		на начало 2022 года	на конец 2022 года
1.	Высшая категория	24	23
2.	Первая категория	8	8
Всего:		68	67

1.7. Сведения о среднегодовой численности и средней заработной плате работников автономного учреждения

№ п/п	Наименование показателя	в 2021 году	в 2022 году
1.	Среднегодовая численность / шт. ед.	61,4 / 78,99	61 / 92,7
2.	Средняя заработная плата работников в месяц, руб.:	39860,00	48118,00
	в том числе:		
2.1.	руководителя	80417,00	98350,00
2.2.	заместителей руководителя	54723,00	83829,00
2.3.	специалистов	38086,00	44670,00

1.8. Состав Наблюдательного совета автономного учреждения (№ п/п, фамилия, имя, отчество (при наличии), должность)

в 2022 году: 1. Богуславец Елена Валентиновна – гл. специалист отдела школьного образования управления общего образования КпО АГО «Город Калининград»; 2. Матвеева Наталья Александровна – консультант отдела школьного образования управления общего образования КпО АГО «Город Калининград»; 3. Герасимова Елена Владимировна – гл. специалист отдела МПиУ управления имущественных отношений КМИиЗР АГО «Город Калининград»; 4. Руденко Татьяна Александровна – учитель информатики МАОУ СОШ №13; 5. Евсеева Елена Валерьевна – учитель географии МАОУ СОШ №13; 6. Мезина Наталья Владимировна – режиссер МАУ ДО «Дворец творчества детей и молодежи»; 7. Кудряшова Раиса Владимировна – продавец мини-маркета «Фасоль»; 8. Винникова Олеся Сергеевна – учитель начальных классов МАОУ СОШ №13; 9. Святская Екатерина Львовна – член родительского комитета МАОУ СОШ №13, ведущий специалист-эксперт Северо-Западного межрегионального управления гос. автодорожного надзора Федеральной службы по надзору в сфере транспорта.

в 2021 году: 1. Богуславец Елена Валентиновна – гл. специалист отдела школьного образования управления общего образования КпО АГО «Город Калининград»; 2. Матвеева Наталья Александровна – консультант отдела школьного и доп. образования управления общего образования КпО АГО «Город Калининград»; 3. Герасимова Елена Владимировна – гл. специалист отдела МПиУ управления имущественных отношений КМИиЗР АГО «Город Калининград»; 4. Романцова Ирина Николаевна – учитель начальных классов МАОУ СОШ №13; 5. Евсеева Елена Валерьевна – учитель географии МАОУ СОШ №13; 6. Топыркина Наталья Валерьевна – домохозяйка; 7. Понаморева Ирина Николаевна – домохозяйка; 8. Винникова Олеся Сергеевна – учитель начальных классов МАОУ СОШ №13; 9. Святская Екатерина Львовна – член родительского комитета МАОУ СОШ №13, ведущий специалист-эксперт Северо-Западного межрегионального управления гос. автодорожного надзора Федеральной службы по надзору в сфере транспорта.

Раздел 2. Результат деятельности учреждения

2.1. Сведения об изменении (увеличении, уменьшении) стоимости нефинансовых активов

№ п/п	Наименование показателя	На начало 2022 года, руб.	На конец 2022 года, руб.	Изменение,% (гр.4 – гр.3) / гр.3 х 100
1	Балансовая стоимость нефинансовых активов	43708720,11	51684009,79	18,25
2	Остаточная стоимость нефинансовых активов	52529417,07	39823166,77	-24,19

2.2. Общая сумма выставленных требований в возмещение ущерба по недостачам и хищениям материальных ценностей, денежных средств, а также от порчи материальных ценностей – 0,00 руб.

2.3.Сведения об изменении (увеличении, уменьшении) дебиторской и кредиторской задолженностей автономного учреждения в разрезе поступлений (выплат), предусмотренных планом финансово-хозяйственной деятельности учреждения

№ п/п	Наименование показателя	На начало 2022 года, руб.	На конец 2022 года			Изменение,% (гр.4 – гр.3) / гр.3 х 100
			Всего, руб.	в том числе: просроченная кредиторская задолженность, руб.	в том числе: дебиторская задолженность, нереальная к взысканию, руб.	
1	2	3	4	5	6	7
1	Дебиторская задолженность, всего:	103748826,29	174856596,85	х	0,00	68,54
	в том числе: по доходам	103567436,88	174697949,80	х	0,00	68,68
	по выплатам	181389,41	158647,05	0,00	0,00	-12,54
2	Кредиторская задолженность, всего:	7225,00	2337,50	0,00	х	-67,65
	в том числе: по доходам	7225,00	2337,50	0,00	0,00	-67,65
	по выплатам	0,00	0,00	0,00	х	0,00
	Расчеты по платежам в бюджет	0,00	0,00	0,00	х	0,00

2.4. Сведения о количестве потребителей, воспользовавшихся услугами (работами) автономного учреждения, в т.ч. бесплатными, частично платными и полностью платными, по видам услуг (работ), а также о ценах (тарифах) на частично платные и полностью платные услуги (работы) и средней стоимости для потребителей получения частично платных и полностью платных услуг (работ) по видам услуг (работ)

№ п/п	Наименование услуги	Характеристика услуги	Кол-во потребителей услуг за год, ед.	Цены (тарифы) на услуги, руб. с 01.01.22 по 30.04.22	Цены (тарифы) на услуги, руб. с 01.09.22 по 31.12.22	Средняя стоимость услуг, руб.
	в 2022 году					
1	Общее образование	бесплатная	1054	-	-	-
2	Дополнительное образование	бесплатная	616	-	-	-
3	Платные образовательные, социально-педагогическая направленность в том числе	полностью платная				
Школьное обозрение клуб «Знайка»		полностью платная	42	1700	1700	1700
Школьное обозрение клуб «Юный программист»		полностью платная	-	1500	1500	1500
Школьное обозрение клуб «SmartKids»		полностью платная	-	1500	1500	1500
Школьное обозрение клуб «Маленький математик»		полностью платная	-	1500	1500	1500
Школьное обозрение клуб «Учусь русскому»		полностью платная	-	1500	1500	1500
Школьное обозрение клуб «Юный шахматист»		полностью платная	-	1500	1500	1500
Школьное обозрение клуб «Вольная борьба»		полностью платная	-	1500	1500	1500
Школьное обозрение клуб «Волейбол»		полностью платная	-	1500	1500	1500
Школьное обозрение клуб «Россия в современном мире»		полностью платная	-	1000	1000	1000
Школьное обозрение клуб «Финансовая грамотность»		полностью платная	-	1000	1000	1000
Всего:			1712	х	х	х
	в 2021 году			с 01.01.21 по 31.12.21		
1	Общее образование	бесплатная	1003	-	-	-
2	Дополнительное образование	бесплатная	350	-	-	-
3	Платные образовательные, социально-педагогическая направленность в том числе	полностью платная				
Школьное обозрение клуб «Знайка»		полностью платная	71	1700	-	1700
Школьное обозрение клуб «Юный программист»		полностью платная	-	1500	-	1500
Школьное обозрение клуб «SmartKids»		полностью платная	-	1500	-	1500
Школьное обозрение клуб «Маленький математик»		полностью платная	-	1500	-	1500
Школьное обозрение клуб «Учусь русскому»		полностью платная	-	1500	-	1500
Школьное обозрение клуб «Юный шахматист»		полностью платная	-	1500	-	1500
Школьное обозрение клуб «Вольная борьба»		полностью платная	-	1500	-	1500
Школьное обозрение клуб «Волейбол»		полностью платная	-	1500	-	1500
Школьное обозрение клуб «Россия в современном мире»		полностью платная	-	1000	-	1000
Школьное обозрение клуб «Финансовая грамотность»		полностью платная	-	1000	-	1000
Всего:			1424	х	х	х

2.5. Сумма доходов, полученных учреждением от оказания (выполнения) частично платных и полностью платных услуг (работ):

2.5.1 в 2022 году 674 848,55 руб., в том числе:

– от оказания услуг (выполнения работ) по основным видам деятельности, всего – 388243,00 руб., из них:

- сверх муниципального задания – 0,00 руб.; – от осуществления иных видов деятельности – 388243,00 руб.

2.5.2 в 2021 году – 530 571,41 руб., в том числе:

– от оказания услуг (выполнения работ) по основным видам деятельности, всего – 324555,00 руб., из них:

– сверх муниципального задания – 0,00 руб.; – от осуществления иных видов деятельности – 324555,00 руб.

2.6. Сведения о количестве жалоб потребителей на оказанные (выполненные) услуги (работы) и принятых по результатам их рассмотрения мерах: жалоб нет.

2.7. Сведения о выполнении муниципального задания на оказание муниципальных услуг (выполнение работ)

№ п/п, наименование мун. услуги и показателей, характеризующих её содержание и условия оказания		Показатель объема мун. услуги: наименование показателя	план	факт	допустимое отклонение	отклонение, превыш. допустимое	Показатель качества мун. услуги: наименование показателя	план	факт	допустимое отклонение	отклонение, превыш. допустимое	Оценка выполнения мун. задания
в 2022 году												
Реализация основных общеобразовательных программ начального общего образования												
1. Адаптированная ОП	(очная)	чел.	458,92	459	5%	-	%	100	100	5%	-	выполнено
Реализация адаптированных основных общеобразовательных программ начального образования												
2. Дети-инвалиды	(очная)	чел.	3,25	3,4	5%	-	%	100	100	5%	-	выполнено
3. Обучающиеся с ОВЗ	(очная)	чел.	6,67	6,8	5%	-	%	100	100	5%	-	выполнено
4. Проходящие обучение по сост. здоровья на дому	(очная)	чел.	2,92	2,8	5%	-	%	100	100	5%	-	выполнено
Реализация основных общеобразовательных программ основного общего образования												
5. Адаптированная ОП	(очная)	чел.	483,25	483,6	5%	-	%	100	100	5%	-	выполнено
6. Обучающиеся с ОВЗ	(очная)	чел.	9,33	8,83	5%	-	%	100	100	5%	-	выполнено
Реализация адаптированных основных общеобразовательных программ основного общего образования												
7. Дети-инвалиды	(очная)	чел.	6,25	6,3	5%	-	%	100	100	5%	-	выполнено
7. Проходящие обучение по сост. здоровья на дому	(очная)	чел.	1,75	1,67	5%	-	%	100	100	5%	-	выполнено
Реализация основных общеобразовательных программ среднего общего образования												
8. Адаптированная ОП	(очная)	чел.	52,58	52,6	5%	-	%	100	100	5%	-	выполнено
9. Адаптированная ОП	(очная)	чел.	2,2	2	5%	-	%	100	100	5%	-	выполнено
Реализация программ дополнительного образования детей и взрослых												
10. Художественная	(очная)	чел.	7290	7500	5%	-	%	100	100	5%	-	выполнено
11. Физкультурно-спортивная	(очная)	чел.	24624	24504	5%	-	%	100	100	5%	-	выполнено
12. Не указано	(очная)	чел.	26699	26944	5%	-	%	100	100	5%	-	выполнено
13. Социально-педагогическая	(очная)	чел.	6880	7200	5%	-	%	100	100	5%	-	выполнено
14. Естественно-научная	(очная)	чел.	4560	5160	5%	-	%	100	100	5%	-	выполнено
15. Техническая	(очная)	чел.	7260	7710	5%	-	%	100	100	5%	-	выполнено
В 2021 году												
Реализация основных общеобразовательных программ начального общего образования												
1. Адаптированная ОП	(очная)	чел.	415,8	415,8	5%	-	%	100	100	5%	-	выполнено
Реализация адаптированных основных общеобразовательных программ начального образования												
2. Дети-инвалиды	(очная)	чел.	2,3	2,3	5%	-	%	100	100	5%	-	выполнено
3. Обучающиеся с ОВЗ	(очная)	чел.	4,7	4,7	5%	-	%	100	100	5%	-	выполнено
4. Проходящие обучение по сост. здоровья на дому	(очная)	чел.	2,2	2,2	5%	-	%	100	100	5%	-	выполнено
Реализация основных общеобразовательных программ основного общего образования												
5. Адаптированная ОП	(очная)	чел.	413	413	5%	-	%	100	100	5%	-	выполнено
6. Обучающиеся с ОВЗ	(очная)	чел.	11,5	11,5	5%	-	%	100	100	5%	-	выполнено
7. Дети-инвалиды	(очная)	чел.	6,7	6,7	5%	-	%	100	100	5%	-	выполнено
Реализация основных общеобразовательных программ среднего общего образования												
8. Адаптированная ОП	(очная)	чел.	52,5	52,5	5%	-	%	100	100	5%	-	выполнено
9. Адаптированная ОП	(очная)	чел.	2,2	2,2	5%	-	%	100	100	5%	-	выполнено
Реализация программ дополнительного образования детей и взрослых												
10. Художественная	(очная)	чел.	5670	5670	5%	-	%	100	100	5%	-	выполнено
11. Физкультурно-спортивная	(очная)	чел.	20736	20736	5%	-	%	100	100	5%	-	выполнено
12. Социально-педагогическая	(очная)	чел.	5040	5040	5%	-	%	100	100	5%	-	выполнено
13. Естественно-научная	(очная)	чел.	5040	5040	5%	-	%	100	100	5%	-	выполнено
14. Техническая	(очная)	чел.	5040	5040	5%	-	%	100	100	5%	-	выполнено
15. Не указано	(очная)	чел.	22878	22878	5%	-	%	100	100	5%	-	выполнено

2.7.1. Сведения об оказании автономным учреждением муниципальных услуг (выполнении работ) сверх муниципального задания в 2022 году: нет.

2.8. Объемы финансового обеспечения выполнения муниципального задания на оказание муниципальных услуг (выполнение работ), мероприятий, направленных на развитие автономного учреждения, а также деятельности, связанной с выполнением работ или оказанием услуг, в соответствии с обязательствами перед страховщиком по обязательному социальному страхованию

№ п/п	Наименование показателя	Сумма, руб. в 2021 году	Сумма, руб. в 2022 году
1	Объем финансового обеспечения выполнения муниципального задания на оказание муниципальных услуг (выполнение работ)	43555779,19	55534763,50
2	Объем финансового обеспечения мероприятий, направленных на развитие автономного учреждения	14706085,76	13464362,45
3	Объем финансового обеспечения деятельности, связанной с выполнением работ или оказанием услуг, в соответствии с обязательствами перед страховщиком по обязательному социальному страхованию	0,00	0,00

2.9. Сведения о суммах плановых и кассовых поступлений (с учетом возвратов) и суммах плановых и кассовых выплат (с учетом восстановленных кассовых выплат), предусмотренных планом финансово-хозяйственной деятельности автономного учреждения в 2022 году

Наименование показателя	Код строки	КБК	Сумма, руб. Всего: план	Всего: факт	в том числе: субсидия на фин. обеспеч. выполнения МЗ: план	факт	субсидии, предост. в соотв. с абз. 2 п.1 ст.78.1 БК РФ: план	факт	субсидии на кап. вложен.: план	факт	поступления от оказания услуг и от иной приносящей доход деятельности, всего: план	факт	из них гранты: план	факт
Доходы – всего	010		69684565,95	69613974,50	55534763,50	55534763,50	13464362,45	13464362,45	-	-	685440,00	614848,55	-	-
Доходы от собственности		120	30000,00	30000,00							30000,00	30000,00		
Доходы от оказания платных услуг (работ), компенсаций затрат		130	56224763,50	56139454,05	55534763,50	55534763,50	-	-	-	-	690000,00	604690,55	-	-
Безвозмездные денежные поступления		150	13464362,45	13464362,45			13464362,45	13464362,45						
Прочие доходы		180	-34560,00	-19842,00							-34560,00	-19842,00		
Расходы, всего:	200		73102848,94	66373171,92	58568525,44	52877722,63	13824362,45	12999300,07			709961,05	496149,22		
Расходы на выплаты персоналу в целях обеспеч. выполнения функций гос. (мун.) органами, казенными учреждениями, органами управления гос. внебюджетными фондами		100	46484179,15	46484179,15	42693347,27	42693347,27	3531496,00	3531496,00			259335,88	259335,88		
Расходы на выплаты персоналу		110	46484179,15	46484179,15	42693347,27	42693347,27	3531496,00	3531496,00			259335,88	259335,88		
Фонд оплаты труда учреждений		111	35793711,61	35793711,61	32883507,88	32883507,88	2711021,02	2711021,02			199182,71	199182,71		
Взносы по ОСС на выплаты по ОТР и иные выплаты работникам		119	10690467,54	10690467,54	9809839,39	9809839,39	820474,98	820474,98			60153,17	60153,17		
Закупка товаров, работ и услуг для обеспечения гос. (мун.) нужд		200	25971790,97	19245042,47	15231299,35	9540496,54	10292866,45	9467804,07			447625,17	236741,86		

Прочая закупка товаров, работ, услуг		244	23743083,35	17239298,33	13264229,26	7703736,35	10292866,45	9467804,07			185987,64	67757,91		
Закупка энергетических ресурсов		247	2228707,62	2005744,14	1967070,09	1836760,19					261637,53	168983,95		
Соц. обеспечение и иные выплаты населению		300	71996,71	71996,71	71996,71	71996,71	-	-	-	-	-	-		
Пособия, компенсации и иные соц. выплаты гражданам, кроме публичных нормативных обязательств		321	71996,71	71996,71	71996,71	71996,71								
Уплата налогов, сборов и иных платежей всего, из них:			574882,11	571953,59	571882,11	571882,11					3000,00	71,48		
Оплата налога на имущество и земельного налога		851	571882,11	571882,11	571882,11	571882,11								
Уплата иных платежей		853	3000,00	71,48							3000,00	71,48		

2.10. Суммы прибыли автономного учреждения после налогообложения: в 2022 году – 91 662,00 руб.; в 2021 году – 61 680,98 руб.

Раздел 3. Об использовании муниципального имущества, закрепленного за учреждением

3.1. Сведения о стоимости имущества, закрепленного за автономным учреждением на праве оперативного управления

№ п/п	Наименование показателя	На начало 2022 года		На конец 2022 года	
		Балансовая стоимость, руб.	Остаточная стоимость, руб.	Балансовая стоимость, руб.	Остаточная стоимость, руб.
1	Общая стоимость имущества, находящегося у учреждения на праве оперативного управления	43708720,11	52307039,47	51684009,79	39544135,67
2	Общая стоимость недвижимого имущества, находящегося у учреждения на праве оперативного управления	16807430,25	4094373,70	16807430,25	3976831,90
3	Общая стоимость недвижимого имущества, находящегося у учреждения на праве оперативного управления и переданного в аренду	1591258,58	387638,51	1591258,58	376510,14
4	Общая стоимость недвижимого имущества, находящегося у учреждения на праве оперативного управления и переданного в безвозмездное пользование	1875548,18	462225,10	1875548,18	448958,38
5	Общая стоимость движимого имущества, находящегося у учреждения на праве оперативного управления	26881489,86	7207285,08	34856779,54	9033102,52
6	Общая стоимость движимого имущества, находящегося у учреждения на праве оперативного управления и переданного в аренду	-	-	-	-
7	Общая стоимость движимого имущества, находящегося у учреждения на праве оперативного управления и переданного в безвозмездное пользование	1092270,69	-	1092270,69	-
8	Общая стоимость особо ценного движимого имущества, находящегося у учреждения на праве оперативного управления	23316663,57	7200912,14	31278113,25	9030053,94

3.2. Сведения о стоимости недвижимого имущества, приобретенного автономным учреждением в 2022 году за счет средств, выделенных учреждению на указанные цели органом, осуществляющим функции и полномочия учредителя, и за счет доходов, полученных от платных услуг и иной приносящей доход деятельности: 0,00 руб.

3.3. Сведения об общей площади и количестве объектов имущества, закрепленного за автономным учреждением на праве оперативного управления, а также находящегося у учреждения на основании договора аренды или безвозмездного пользования

№ п/п	Наименование показателя	На начало 2022 года	На конец 2022 года
1	Количество объектов недвижимого имущества, находящегося у учреждения на праве оперативного управления, единицы	2	1
2	Общая площадь объектов недвижимого имущества, находящегося у учреждения на праве оперативного управления, м^2	3523,6	3523,6
3	Общая площадь объектов недвижимого имущества, находящегося у учреждения на праве оперативного управления и переданного в аренду, м^2	-	-
4	Общая площадь объектов недвижимого имущества, находящегося у учреждения на праве оперативного управления и переданного в безвозмездное пользование, м^2	393,2	393,2
5	Общая площадь объектов недвижимого имущества, находящегося у учреждения на основании договора аренды, м^2	-	-
6	Общая площадь объектов недвижимого имущества, находящегося у учреждения на основании договора безвозмездного пользования, м^2	-	-

3.4. Объем средств, полученных от распоряжения в установленном порядке имуществом, находящимся у автономного учреждения на праве оперативного управления – 0,00 руб.

Руководитель автономного учреждения Румянцева Е.Ю.

Главный бухгалтер автономного учреждения Адян К.А. М.П.

РАССМОТРЕН на заседании Наблюдательного совета
Протокол от «24» января 2023 г. №1

УТВЕРЖДЕН:
Директор МАОУ СОШ №12 А.В. Лопатин

Отчет о результатах деятельности муниципального автономного учреждения
и об использовании закрепленного за ним муниципального имущества за 2022 год

Полное наименование муниципального автономного учреждения:

муниципальное автономное общеобразовательное учреждение
города Калининграда средняя общеобразовательная школа №12.

Идентификационный номер налогоплательщика (ИНН) **3907011842**; Код причины постановки на учет учреждения (КПП) **390601001**.

Наименование органа, осуществляющего функции и полномочия учредителя:

комитет по образованию администрации городского округа «Город Калининград».

Раздел 1. Общие сведения об учреждении

1.1. Исчерпывающий перечень видов деятельности, которые автономное учреждение вправе осуществлять в соответствии с учредительными документами (№ п/п, наименование вида деятельности)

в 2022 году (образование)

Основные виды деятельности: 1. Реализация основных общеобразовательных программ начального общего, основного общего, среднего (полного) общего образования; 2. Дополнительное образование детей и взрослых.

Иные виды деятельности, не являющиеся основными: 1. Дополнительные платные образовательные услуги: группа по присмотру и уходу за детьми; «Химия в задачах и упражнениях», « За страницами учебника математики», «За страницами учебника физики», «Развлекательный английский» (1-е классы), «Развлекательный английский» (2-е классы), подготовка детей к школе(«Знайки», «Почемучки», «За страницами учебника русского языка»).

в 2021 году

Основные виды деятельности: 1. Реализация основных общеобразовательных программ начального общего, основного общего, среднего (полного) общего образования; 2. Дополнительное образование детей и взрослых.

Иные виды деятельности, не являющиеся основными: 1. Дополнительные платные образовательные услуги: группа по присмотру и уходу за детьми; «Химия в задачах и упражнениях», « За страницами учебника математики», «За страницами учебника физики», «Развлекательный английский» (1-е классы), «Развлекательный английский» (2-е классы), подготовка детей к школе («Знайки», «Почемучки», «За страницами учебника русского языка»)

1.2. Перечень разрешительных документов, на основании которых автономное учреждение осуществляет свою деятельность (№ п/п, наименование документа, номер документа, дата выдачи, срок действия)

в 2022 году: 1. Устав МАОУ СОШ №12 б/н от 13.01.2023, бессрочно; 2. Лицензия на осуществление образовательной деятельности №00-1498 от 29.12.2015, бессрочно; 3. Свидетельство о государственной аккредитации №1288 от 30.06.2015, действует до 30.06.2027; 4. Постановление администрации городского округа «Город Калининград» №760 от 06.05.2011, бессрочно.

В 2021 году: 1. Устав МАОУ СОШ №12 б/н 18.06.2019, бессрочно; 2. Лицензия на осуществление образовательной деятельности №00-1498 от 29.12.2015, бессрочно; 3. Свидетельство о государственной аккредитации №1288 от 30.06.2015, действует до 30.06.2027; 4. Постановление администрации городского округа «Город Калининград» №760 от 06.05.2011, бессрочно.

1.3. Сведения об осуществлении деятельности, связанной с выполнением работ или оказанием услуг, в соответствии с обязательствами перед страховщиком по обязательному социальному страхованию:

1.3.1. в 2022 году: деятельность не осуществлялась; 1.3.2. в 2021 году: деятельность не осуществлялась.

1.4. Перечень услуг (работ), которые оказываются потребителям за плату в случаях, предусмотренных нормативными правовыми (правовыми) актами – Положением о предоставлении платных образовательных услуг МАОУ СОШ №12 от 31.08.2015 (в редакции от 20.08.2020):

№ п/п, Наименование услуги (работы)	Категория потребителей
1. «Развлекательный английский» 1-е классы	Учащиеся начальных классов
2. «Развлекательный английский» 2-е классы	Учащиеся начальных классов
3. «Знайки », «Почемучки» (подготовка к школе)	Дети дошкольного возраста
4. Группа по присмотру и уходу за детьми	Учащиеся начальных классов
5. «За страницами учебника русского языка» (совершенствование практических навыков грамотного письма)	Учащиеся 7-9 классов
6. «Химия в задачах и упражнениях» (совершенствование навыков решения задач и упражнений различного уровня сложности)	Учащиеся 9 классов
7. «За страницами учебника математики» (совершенствование навыков решения задач различного уровня сложности)	Учащиеся 9 классов
8.«За страницами учебника физики» (совершенствование навыков решения задач различного уровня сложности)	Учащиеся 9 классов

1.5. Сведения о численности работников автономного учреждения в соответствии с утвержденным штатным расписанием

в 2022 году: на начало года – 137,03; на конец года – 141,15.

1.6. Сведения о фактической численности и квалификации работников автономного учреждения в 2022 году:

№ п/п	Квалификация работников	Фактическая численность работников учреждения, чел.	
		на начало 2022 года	на конец 2022 года
1.	Высшая квалификационная категория	16	16
2.	Первая квалификационная категория	19	18

1.7. Сведения о среднегодовой численности и средней заработной плате работников автономного учреждения

№ п/п	Наименование показателя	в 2021 году	в 2022 году
1.	Среднегодовая численность, шт. ед.	82,2/128,95	82,11/141,15
2.	Средняя заработная плата работников в месяц, руб.:	39149,00	42455,00
	в том числе:		
2.1	руководителя	88475,00	105458,00
2.2	заместителей руководителя	73153,00	84819,00
2.3	специалистов	35780,00	38355,00

1.8. Состав Наблюдательного совета автономного учреждения (№ п/п, фамилия, имя, отчество (при наличии), должность)

в 2022 году: 1. Петросов Олег Эдуардович – депутат городского Совета депутатов Калининграда; 2. Абакумова Светлана Владимировна – учитель МАОУ СОШ №12; 3. Матвеева Наталья Александровна – консультант отдела школьного образования управления общего образования комитета по образованию администрации городского округа «Город Калининград»; 4. Герасимова Елена Владимировна – главный специалист отдела муниципальных предприятий и учреждений управления имущественных отношений комитета муниципального имущества и земельных ресурсов администрации городского округа «Город Калининград»; 5. Богуславец Елена Валентиновна – главный специалист отдела школьного образования управления общего образования комитета по образованию администрации городского округа «Город Калининград»; 6. Ганныч Ольга Владимировна – учитель МАОУ СОШ №12; 7. Мельниченко Елена Ивановна – учитель МАОУ СОШ №12; 8. Дыбкова Наталья Петровна – член родительского комитета; 9. Кравцева Наталья Георгиевна – учитель МАОУ СОШ №12.

в 2021 году: 1. Петросов Олег Эдуардович – депутат городского Совета депутатов Калининграда; 2. Абакумова Светлана Владимировна – учитель МАОУ СОШ №12; 3. Алексейчук Юлия Яновна – начальник отдела школьного образования управления общего образования комитета по образованию администрации городского округа «Город Калининград»; 4. Герасимова Елена Владимировна – главный специалист отдела муниципальных предприятий и учреждений управления имущественных отношений комитета муниципального имущества и земельных ресурсов администрации городского округа «Город Калининград»; 5. Богуславец Елена Валентиновна – главный специалист отдела школьного образования управления общего образования комитета по образованию администрации городского округа «Город Калининград»; 6. Ганныч Ольга Владимировна – учитель МАОУ СОШ №12; 7. Мельниченко Елена Ивановна – учитель МАОУ СОШ №12; 8. Дыбкова Наталья Петровна – член родительского комитета; 9. Кравцева Наталья Георгиевна – учитель МАОУ СОШ №12.

Раздел 2. Результат деятельности учреждения

2.1. Сведения об изменении (увеличении, уменьшении) стоимости нефинансовых активов

№ п/п	Наименование показателя	На начало 2022 года, руб.	На конец 2022 года, руб.	Изменение,% (гр.4 – гр.3) / гр.3 х 100
1	2	3	4	5
1	Балансовая стоимость нефинансовых активов	60 431 728,26	63 767 801,59	5,52
2	Остаточная стоимость нефинансовых активов	37 727 477,23	38 986 784,68	3,34

2.2. Общая сумма выставленных требований в возмещение ущерба по недостачам и хищениям материальных ценностей, денежных средств, а также от порчи материальных ценностей – 0,00 руб.

2.3. Сведения об изменении (увеличении, уменьшении) дебиторской и кредиторской задолженностей автономного учреждения в разрезе поступлений (выплат), предусмотренных планом финансово-хозяйственной деятельности учреждения

№ п/п	Наименование показателя	На начало 2022 года, руб.	На конец 2022 года			Изменение,% (гр.4 – гр.3) / гр.3 х 100
			Всего, руб.	в том числе:		
				просроченная кредиторская задолженность, руб.	дебиторская задолженность, нереальная к взысканию, руб.	
1	2	3	4	5	6	7
1.	Дебиторская задолженность, всего:	136507522,23	192 125 467,00	х	0,00	40,74
	в том числе:					
1.1	по поступлениям	136507522,23	192 125 467,00	х	0,00	40,74
2.	Кредиторская задолженность, всего:	1340130,15	1 207 095,87	0,00	х	-9,93
	в том числе:					
2.1	по поступлениям	79318,89	71 326,92		х	10,07
2.2	По выплатам	297767,28	151 492,65			49,12
2.3	Расчеты по платежам в бюджеты	963043,98	984 276,30			2,20

2.4. Сведения о количестве потребителей, воспользовавшихся услугами (работами) автономного учреждения, в т.ч. бесплатными, частично платными и полностью платными, по видам услуг (работ), а также о ценах (тарифах) на частично платные и полностью платные услуги (работы) и средней стоимости для потребителей получения частично платных и полностью платных услуг (работ) по видам услуг (работ)

№ п/п	Наименование услуги	Характеристика услуги	Кол-во потребителей услуг за год, ед.	Цены (тарифы) на услуги, руб.		Средняя стоимость услуг, руб.
				с 01.09.21 по 31.08.22	с 01.09.22 по 31.12.22	
	в 2022 году					
1.	Реализация основных общеобразовательных программ начального общего образования	бесплатная	463			
2.	Реализация основных общеобразовательных программ основного общего образования	бесплатная	585			
3.	Реализация основных общеобразовательных программ среднего общего образования	бесплатная	153			
4.	Реализация доп. общеразвивающих программ	бесплатная	24016			
5.	Группа по присмотру и уходу за детьми (4 часа)	полностью платная	20	840-00	840-00	840-00
6.	Группа по присмотру и уходу за детьми (2 часа)	полностью платная	20	435-00	435-00	435-00
7.	Подготовка детей к школе («Знайки», «Почемучки»)	полностью платная	28	2300-00	2300-00	2300-00
8.	«За страницами учебника математики» (совершенствование навыков решения задач различного уровня сложности)	полностью платная	8	1200-00	1200-00	1200-00
9.	«Химия в задачах и упражнениях» (совершенствование навыков решения задач и упражнений различного уровня сложности)	полностью платная	6	1200-00	1200-00	1200-00
10.	«За страницами учебника русского языка» (совершенствование практических навыков грамотного письма)	полностью платная	11	1200-00	1200-00	1200-00
11.	«Развлекательный английский» (применение коммуникативных технологий в изучении английского языка) 1-е классы	полностью платная	10	1200-00	1200-00	1200-00
12.	«Развлекательный английский» (применение коммуникативных технологий в изучении английского языка) 2-е классы	полностью платная	15	600-00	600-00	600-00
13.	«За страницами учебника физики» (совершенствование навыков решения задач различного уровня сложности)	полностью платная	10	1200-00	1200-00	1200-00
Всего:				х	х	х
	в 2021 году			с 01.01.21 по 31.08.21		
1.	Реализация основных общеобразовательных программ начального общего образования	бесплатная	439			
2.	Реализация основных общеобразовательных программ основного общего образования	бесплатная	591			
3.	Реализация основных общеобразовательных программ среднего общего образования	бесплатная	147			
4.	Реализация доп. общеразвивающих программ	бесплатная	9540			
5.	Группа по присмотру и уходу за детьми (4 часа)	полностью платная	20	840-00		840-00
6.	Группа по присмотру и уходу за детьми (2 часа)	полностью платная	20	435-00		435-00
7.	Подготовка детей к школе («Знайки», «Почемучки»)	полностью платная	28	2300-00		2300-00
8.	«За страницами учебника математики» (совершенствование навыков решения задач различного уровня сложности)	полностью платная	6	1200,00		1200-00
9.	«Химия в задачах и упражнениях» (совершенствование навыков решения задач и упражнений различного уровня сложности)	полностью платная	11	1200-00		1200-00
10.	«За страницами учебника русского языка» (совершенствование практических навыков грамотного письма)	полностью платная	8	1200-00		1200-00
11.	«Развлекательный английский» (применение коммуникативных технологий в изучении английского языка) 1-е классы	полностью платная	15	1200-00		1200-00
12.	«Развлекательный английский» (применение коммуникативных технологий в изучении английского языка) 2-е классы	полностью платная	15	600-00		600-00
13.	«За страницами учебника физики» (совершенствование навыков решения задач различного уровня сложности)	полностью платная	10	1200-00		1200-00
Всего:				х	х	х

2.5. Сумма доходов, полученных учреждением от оказания (выполнения) частично платных и полностью платных услуг (работ):

2.5.1 в 2021 году – 1 607 226,28 руб., в том числе:

– от оказания услуг (выполнения работ) по основным видам деятельности – 886 345,41 всего руб., из них:

– сверх муниципального задания – 0,00 руб.; – от осуществления иных видов деятельности – 689 661,16 руб.

2.5.2 в 2022 году – 1 402 851,69 руб., в том числе:

– от оказания услуг (выполнения работ) по основным видам деятельности – 933 604,08всего руб., из них:

– сверх муниципального задания – 0,00 руб.; – от осуществления иных видов деятельности – 933 604,08 руб.

2.6. Сведения о количестве жалоб потребителей на оказанные (выполненные) услуги (работы) и принятых по результатам их рассмотрения мерах: жалоб нет.

2.7. Сведения о выполнении муниципального задания на оказание муниципальных услуг (выполнение работ)

№ п/п, наименование мун. услуги и показателей, характеризующих её содержание и условия оказания	Показатель объема мун. услуги					Показатель качества мун. услуги					Оценка выполнения мун. задания
	наименование показателя	план	факт	допустимое отклонение	отклонение, превыш. допустимое	наименование показателя*	план	факт	допустимое отклонение	отклонение, превыш. допустимое	
в 2022 году (отчетном)											
1. Реализация основных общеобразовательных программ начального общего образования											
1.1. Проходящие обучение по сост. здоровья на дому (очная)	чел.	2,33	2,25	5%	нет	№1	100%	100%	2%	нет	выполнено
1.2. Обучающиеся, за исключ. с ОВЗ и детей-инвалидов (очная)	чел.	437,25	440,58	5%	нет	№1	100%	100%	2%	нет	выполнено
1.3. Дети-инвалиды (очная)	чел.	3,33	3,33	5%	нет	№1	100%	100%	2%	нет	выполнено
2. Реализация адаптированных основных общеобразовательных программ начального общего образования											
2.1. Обучающиеся, за исключ. детей-инвалидов и инвалидов (ОВЗ) (очная)	чел.	17,08	17,00	5%	нет	№1	100%	100%	2%	нет	выполнено
3. Реализация основных общеобразовательных программ основного общего образования											
3.1. Дети-инвалиды (очная)	чел.	3,67	3,83	5%	нет	№1	100%	100%	2%	нет	выполнено
3.2. Проходящие обучение по сост. здоровья на дому (очная)	чел.	4,17	4,17	5%	нет	№1	100%	100%	2%	нет	выполнено
3.3. Обучающиеся с ОВЗ (очная)	чел.	13,5	13,58	5%	нет	№1	100%	100%	2%	нет	выполнено
3.4. Обучающиеся, за исключ. с ОВЗ и детей-инвалидов (очная)	чел.	560	563,33	5%	нет	№1	100%	100%	2%	нет	выполнено
4. Реализация основных общеобразовательных программ среднего общего образования											
4.1. Обучающиеся, за исключ. с ОВЗ и детей-инвалидов (очная)	чел.	150,42	150,17	5%	нет	№1	100%	100%	2%	нет	выполнено
4.2. Дети-инвалиды (очная)	чел.	1,5	2,0	5%	нет	№1	100%	100%	2%	нет	выполнено
4.3. Обучающиеся, проходящие обуч. по сост. здоровья на дому (очная)	чел.	0,5	0,67	5%	нет	№1	100%	100%	2%	нет	выполнено
5. Реализация дополнительных общеразвивающих программ											
5.1. Физкультурно-спортивная направленность (очная)	чел.	3960	3960	5%	нет	№1	100%	100%	2%	нет	выполнено
5.2. Художественная направленность (очная)	чел.	2970	2970	5%	нет	№1	100%	100%	2%	нет	выполнено
5.3. Социально-педагогическая направленность (очная)	чел.	990	990	5%	нет	№1	100%	100%	2%	нет	выполнено
5.4. Техническая направленность (очная)	чел.	990	990	5%	нет	№1	100%	100%	2%	нет	выполнено
5.5. Не указано (очная)	чел.	15106	15106	5%	нет	№1	100%	100%	2%	нет	выполнено
в 2021 году											
1. Реализация основных общеобразовательных программ начального общего образования											
1.1. Проходящие обучение по сост. здоровья на дому (очная)	чел.	2,3	2,3	5%	нет	№1	100%	100%	2%	нет	выполнено
1.2. Обучающиеся, за исключ. с ОВЗ и детей-инвалидов (очная)	чел.	424,40	425,1	5%	нет	№1	100%	100%	2%	нет	выполнено
2. Реализация адаптированных основных общеобразовательных программ начального общего образования											
2.1. Обучающиеся, за исключ. детей-инвалидов и инвалидов (ОВЗ) (очная)	чел.	8,8	8,7	5%	нет	№1	100%	100%	2%	нет	выполнено
3. Реализация основных общеобразовательных программ основного общего образования											

(Окончание на стр. 30)

(Окончание. Начало на стр. 29)

3.1. Дети-инвалиды и проходящие обуч. по сост. здоровья на дому (очная)	чел.	3,9	4	5%	нет	№1	100%	100%	2%	нет	выполнено
4. Реализация основных общеобразовательных программ среднего общего образования											
4.1. Обучающиеся, за исключ. с ОВЗ и детей-инвалидов (очная)	чел.	145	143,8	5%	нет	№1	100%	100%	2%	нет	выполнено
4.2. Обучающиеся, с ОВЗ (очная)	чел.	0,00	0,00	5%	нет	№1	100%	100%	2%	нет	выполнено
4.3. Обучающиеся, проходящие обуч. по сост. здоровья на дому (очная)	чел.	0,00	0,00	5%	нет	№1	100%	100%	2%	нет	выполнено
5. Реализация дополнительных общеразвивающих программ											
5.1. Дети-инвалиды и инвалиды с нарушением ОДА (ОВЗ) (очная)	чел.	2,7	2,7	5%	нет	№1	100%	100%	2%	нет	выполнено
6. Реализация дополнительных общеразвивающих программ											
6.1. ОП, обеспечивающая профильное обучение (очная)	чел.	117	115,8	5%	нет	№1	100	100	2%	нет	выполнено
6.2. Обучающиеся, проходящие обуч. по сост. здоровья на дому (очная)	чел.	0,00	0,00	5%	нет	№1	100	100	2%	нет	выполнено
7. Реализация дополнительных общеразвивающих программ											
7. Не указано (очная)	чел./час	9540	9540	5%	нет	№1	100	100	2%	нет	выполнено

* – Показатель №1 – Уровень освоения обучающимися образовательной программы.

2.7.1. Сведения об оказании автономным учреждением муниципальных услуг (выполнении работ) сверх муниципального задания в 2022 году: нет.

2.8. Объемы финансового обеспечения выполнения муниципального задания на оказание муниципальных услуг (выполнение работ), мероприятий, направленных на развитие автономного учреждения, а также деятельности, связанной с выполнением работ или оказанием услуг, в соответствии с обязательствами перед страховщиком по обязательному социальному страхованию

№ п/п	Наименование показателя	Сумма, руб.	
		в 2021 году	в 2022 году
1.	Объем финансового обеспечения выполнения муниципального задания на оказание муниципальных услуг (выполнение работ)	55 784 793,76	62 502 774,48
2.	Объем финансового обеспечения мероприятий, направленных на развитие автономного учреждения	4 270 907,33	3 368 930,78
3.	Объем финансового обеспечения деятельности, связанной с выполнением работ или оказанием услуг, в соответствии с обязательствами перед страховщиком по обязательному социальному страхованию	0,00	0,00

2.9. Сведения о суммах плановых и кассовых поступлений (с учетом возвратов) и суммах плановых и кассовых выплат (с учетом восстановленных кассовых выплат), предусмотренных планом финансово-хозяйственной деятельности автономного учреждения в 2022 году

Наименование показателя	Код строки	КБК	Сумма, руб.											
			Всего		в том числе:									
					субсидия на фин. обеспеч. выполнения МЗ		субсидии, предост. в соотв. с абз. 2 п.1 ст.78.1 БК РФ		субсидии на кап. вложен.		поступления от оказания услуг и от иной приносящей доход деятельности			
											всего		из них гранты	
			план	факт	план	факт	план	факт	план	факт	план	факт	план	факт
Поступления от доходов, всего:	100		79 774 385,85	79 774 385,85	62 502 774,48	62 502 774,48	15 868 759,68	15 868 759,68			1 494 173,46	1 494 173,46	0,00	0,00
в том числе:		120	0,00	0,00	0,00	0,00	0,00	0,00			0,00	0,00	0,00	0,00
		130	63 905626,17	63 905 626,17	62 502 774,48	62 502 774,48	0,00	0,00			1 402 851,69	1 402851,69	0,00	0,00
		140	0,00	0,00	0,00	0,00	0,00	0,00			0,00	0,00	0,00	0,00
		150	15 868 759,68	15 868 759,68	0,00	0,00	15 868 759,68	15 868759,68			91 321,77	91 321,77	0,00	00,00
Иные субсидии		180	0,00	0,00	0,00	0,00	0,00	0,00			0,00	0,00	0,00	0,00
Прочие доходы		180	0,00	0,00	0,00	0,00	0,00	0,00			0.00	0,00	0,00	0,00
Выплаты по расходам, всего:	200		80 909 276,17	78 722 766,47	63 612 579,23	62 307 749,39	15 868 759,68	14 996 454,38			1 427 937,26	1 418 562,70	0,00	0,00
в том числе:		111	43 813 756,97	42 500 400,10	40 548 039,62	39 243 209,78	3 265 717,35	3 257 190,32			0,00	0,00	0,00	0,00
		112	100 000,00	100 000,00	0,00	0,00	100 000,00	100 000,00			0.00	0,00	0,00	0,00
		119	12 707 218,96	12 700 765,66	11 720 972,31	11 720 972,31	986 246,65	979 793,35			0,00	0,00	0,00	0,00
		243	2 979 499,00	2 979 499,00	0,00	0,00	2 979 499,00	2 979 499,00			0,00	0,00	0,00	0,00
		244	18 225 530,31	17 358 830,78	8 635 544,37	8 635 544,37	8 447 296,68	7 589 971,71			1 142 689,26	1 133 314,70	0,00	0,00
		247	2 533 453,80	2 533 453,80	2 260 136,93	2 260 136,93	0,00	0,00			273 316,87	273 316,87	0,00	0,00
		300	90 000,00	90 000,00	0,00	0,00	90000,00	90 000,00			0,00	0,00	0,00	0,00
		851	447 886,00	447 886,00	447 886,00	447 886,00	0,00	0,00			0,00	0,00	0,00	0,00
		853	11 931,13	0,00	0,00	0,00	0,00	0,00			11 931,13	11 931,13	0,00	0,00

2.10. Суммы прибыли автономного учреждения после налогообложения: в 2022 году – 0,00 руб.; в 2021 году – 0,00 руб.

Раздел 3. Об использовании муниципального имущества, закрепленного за учреждением

3.1. Сведения о стоимости имущества, закрепленного за автономным учреждением на праве оперативного управления

№ п/п	Наименование показателя	На начало 2022 года		На конец 2022 года	
		Балансовая стоимость, руб.	Остаточная стоимость, руб.	Балансовая стоимость, руб.	Остаточная стоимость, руб.
1	Общая стоимость имущества, находящегося у учреждения на праве оперативного управления	60 431 728,26	37727477,23	63 767801,59	7 566 782,89
2	Общая стоимость недвижимого имущества, находящегося у учреждения на праве оперативного управления	24034452,00	171963136	24034452,00	906 868,96
3	Общая стоимость недвижимого имущества, находящегося у учреждения на праве оперативного управления и переданного в аренду	0,00	0,00	0,00	0,00
4	Общая стоимость недвижимого имущества, находящегося у учреждения на праве оперативного управления и переданного в безвозмездное пользование	0,00	0,00	0,00	0,00
5	Общая стоимость движимого имущества, находящегося у учреждения на праве оперативного управления	36 397 276,26	4 445 951,02	7 316 954,22	0,00
6	Общая стоимость движимого имущества, находящегося у учреждения на праве оперативного управления и переданного в аренду	0,00	0,00	0,00	0,00
7	Общая стоимость движимого имущества, находящегося у учреждения на праве оперативного управления и переданного в безвозмездное пользование	57325,26	0,00	57325,26	0,00
8	Общая стоимость особо ценного движимого имущества, находящегося у учреждения на праве оперативного управления	28 208 028,44	4 445 951,02	32 416 395,33	6 825 854,93

3.2. Сведения о стоимости недвижимого имущества, приобретенного автономным учреждением в 2022 году за счет средств, выделенных учреждению на указанные цели органом, осуществляющим функции и полномочия учредителя, и за счет доходов, полученных от платных услуг и иной приносящей доход деятельности: 0,00 руб.

3.3. Сведения об общей площади и количестве объектов имущества, закрепленного за автономным учреждением на праве оперативного управления, а также находящегося у учреждения на основании договора аренды или безвозмездного пользования

№ п/п	Наименование показателя	На начало 2022 года	На конец 2022 года
1	Количество объектов недвижимого имущества, находящегося у учреждения на праве оперативного управления, единицы	3	3
2	Общая площадь объектов недвижимого имущества, находящегося у учреждения на праве оперативного управления, м²	3614,10	3614,10
3	Общая площадь объектов недвижимого имущества, находящегося у учреждения на праве оперативного управления и переданного в аренду, м²	0,00	0,00
4	Общая площадь объектов недвижимого имущества, находящегося у учреждения на праве оперативного управления и переданного в безвозмездное пользование, м²	131,9	131,9
5	Общая площадь объектов недвижимого имущества, находящегося у учреждения на основании договора аренды, м²	0,00	0,00
6	Общая площадь объектов недвижимого имущества, находящегося у учреждения на основании договора безвозмездного пользования, м²	0,00	0,00

3.4. Объем средств, полученных от распоряжения в установленном порядке имуществом, находящимся у автономного учреждения на праве оперативного управления – 0,00 руб.

Руководитель автономного учреждения Лопатин Александр Владимирович

Главный бухгалтер автономного учреждения Ануфриева Елена Борисовна М.П.

РАССМОТРЕН на заседании Наблюдательного совета
Протокол от «22» февраля 2023 г. №8

УТВЕРЖДЕН:
Директор МАОУ СОШ №19 О.Е. Кулешова

Отчет о результатах деятельности муниципального автономного учреждения и об использовании закрепленного за ним муниципального имущества за 2022 год

Полное наименование муниципального автономного учреждения:

Муниципальное автономное общеобразовательное учреждение города Калининграда средняя общеобразовательная школа №19

Идентификационный номер налогоплательщика (ИНН) **3905026385**; Код причины постановки на учет учреждения (КПП) **390601001**.

Наименование органа, осуществляющего функции и полномочия учредителя: **Комитет по образованию администрации городского округа «Город Калининград»**

Раздел 1. Общие сведения об учреждении

1.1. Исчерпывающий перечень видов деятельности, которые автономное учреждение вправе осуществлять в соответствии с учредительными документами (№ п/п, наименование вида деятельности)

в 2022 году

Основные виды деятельности: 1) 85.14 – Образование среднее общее.

Иные виды деятельности, не являющиеся основными: 1) 85.12 – Образование начальное общее; 2) 85.13 – Образование основное общее; 3) 85.41 – Образование дополнительное детей и взрослых.

в 2021 году

Основные виды деятельности: 1) 85.14 – Образование среднее общее.

Иные виды деятельности, не являющиеся основными: 1) 85.12 – Образование начальное общее; 2) 85.13 – Образование основное общее; 3) 85.41 – Образование дополнительное детей и взрослых.

1.2. Перечень разрешительных документов, на основании которых автономное учреждение осуществляет свою деятельность (№ п/п, наименование документа, номер документа, дата выдачи, срок действия)

в 2022 году: 1. Свидетельство о государственной аккредитации №1184 от 20.06.2014, действует до 28.02.2025; 2. Лицензия на осуществление образовательной деятельности №ОО-1622 от 07.05.2013, бессрочно.

в 2021 году: 1. Свидетельство о государственной аккредитации №1184 от 20.06.2014, действует до 28.02.2025; 2. Лицензия на осуществление образовательной деятельности №ОО-1622 от 07.05.2013, бессрочно.

1.3. Сведения об осуществлении деятельности, связанной с выполнением работ или оказанием услуг, в соответствии с обязательствами перед страховщиком по обязательному социальному страхованию:

1.3.1. в 2022 году: нет; 1.3.2. в 2021 году: нет.

1.4. Перечень услуг (работ), которые оказываются потребителям за плату в случаях, предусмотренных НП(п)А

№ п/п	Наименование услуги	Категория потребителей	Реквизиты нормативных правовых (правовых) актов
1.	Подготовка к школе	Обучающиеся	Положение об оказании платных дополнительных образовательных услуг, утвержденное приказом директора №741-о от 29.12.2018

1.5. Сведения о численности работников автономного учреждения в соответствии с утвержденным штатным расписанием

в 2022 году: на начало года – 135,8; на конец года – 125,7.

1.6. Сведения о фактической численности и квалификации работников автономного учреждения в 2022 году:

№ п/п	Квалификация работников	Фактическая численность работников учреждения, чел.	
		на начало 2022 года	на конец 2022 года
1.	Первая категория	9	7
2.	Высшая категория	11	14

1.7. Сведения о среднегодовой численности и средней заработной плате работников автономного учреждения

№ п/п	Наименование показателя	в 2021 году	в 2022 году
1.	Среднегодовая численность, шт. ед.	77,5/135,83	73,0/125,7
2.	Средняя заработная плата работников в месяц, руб.:	44 378,00	51 589,00
	в том числе:		
2.1	руководителя	98 917,00	117 642,00
2.2	заместителей руководителя	74 470,00	95 634,00
2.3	специалистов	40 901,00	46 285,00

1.8. Состав Наблюдательного совета автономного учреждения (№ п/п, фамилия, имя, отчество (при наличии), должность)

в 2022 году: 1. Матвеева Наталья Александровна – консультант отдела школьного образования управления общего образования администрации городского округа «Город Калининград»; 2. Богуславец Елена Валентиновна – главный специалист школьного образования управления общего образования администрации городского округа «Город Калининград»; 3. Герасимова Елена Викторовна – главный специалист отдела муниципальных предприятий и учреждений управления имущественных отношений комитета муниципального имущества и земельных ресурсов администрации городского округа «Город Калининград»; 4. Геращенкова Марина Николаевна – учитель МАОУ СОШ №19; 5. Федорова Оксана Олеговна – учитель МАОУ СОШ №19; 6. Маруненко Наталья Владимировна – учитель МАОУ СОШ №19; 7. Соколова Марина Евгеньевна – руководитель Калининградской региональной общественной организации «Учебно-методический центр духовно-нравственного образования им. С.А. Рачинского»; 8. Лазаренко Татьяна Сергеевна – домохозяйка; 9. Лонская Мария Владимировна – менеджер рекламного агентства ООО «Балтик Медиа».

в 2021 году: 1. Герасимова Елена Викторовна – главный специалист отдела муниципальных предприятий и учреждений управления имущественных отношений комитета муниципального имущества и земельных ресурсов администрации городского округа «Город Калининград»; 2. Камнева Александра Олеговна – главный специалист отдела школьного и дополнительного образования управления общего образования комитета по образованию администрации городского округа «Город Калининград»; 3. Глущенко Татьяна Владимировна – заместитель начальника отдела школьного и дополнительного образования управления общего образования комитета по образованию администрации городского округа «Город Калининград»; 4. Геращенкова Марина Николаевна – учитель МАОУ СОШ №19; 5. Федорова Оксана Олеговна – учитель МАОУ СОШ №19; 6. Маруненко Наталья Владимировна – учитель МАОУ СОШ №19; 7. Соколова Марина Евгеньевна – руководитель Калининградской региональной общественной организации «Учебно-методический центр духовно-нравственного образования им. С.А. Рачинского»; 8. Шуманова Анна Александровна – помощник депутата городского Совета депутатов Калининграда; 9. Лазаренко Татьяна Сергеевна – домохозяйка.

Раздел 2. Результат деятельности учреждения

2.1. Сведения об изменении (увеличении, уменьшении) стоимости нефинансовых активов

№ п/п	Наименование показателя	На начало 2022 года, руб.	На конец 2022 года, руб.	Изменение,% (гр.4 – гр.3) / гр.3 х 100
1	2	3	4	5
1.	Балансовая стоимость нефинансовых активов	119 843 987,29	123 447 385,47	3,01
2.	Остаточная стоимость нефинансовых активов	79 237 496,09	83 163 476,88	4,95

2.2. Общая сумма выставленных требований в возмещение ущерба по недостачам и хищениям материальных ценностей, денежных средств, а также от порчи материальных ценностей – 0,00 руб.

2.3. Сведения об изменении (увеличении, уменьшении) дебиторской и кредиторской задолженностей автономного учреждения в разрезе поступлений (выплат), предусмотренных планом финансово-хозяйственной деятельности учреждения

№ п/п	Наименование показателя	На начало 2022 года, руб.	На конец 2022 года			Изменение,% (гр.4 – гр.3) / гр.3 х 100
			Всего, руб.	в том числе:		
				просроченная кредиторская задолженность, руб.	дебиторская задолженность, нереальная к взысканию, руб.	
1	2	3	4	5	6	7
1	Дебиторская задолженность, всего:	148 841 611,52	200 670 332,30	х	0,00	34,82
	в том числе:			х		
1.1.	по доходам (020500000, 020900000)	148 683 601,35	200 645 975,87	х	0,00	34,95
1.2	по выплатам (020600000, 020800000, 30300000)	158 010,17	24 356,43	х	0,00	-84,59
2	Кредиторская задолженность, всего:	1 660 200,33	1 635 400,81	0,00	х	-1,49
	в том числе:				х	
2.1	Расчеты по платежам в бюджеты (030300000)	1 522 550,52	1 522 947,26	0,00	х	0,03
2.2	Иные расчеты, всего	69 353,30	69 353,30	х	х	0,00
2.2.1	в том числе: расчеты по средствам, полученным во временное распоряжение (030401000)	69 353,30	69 353,30	х	х	0,00
2.3	по доходам (020500000, 020900000)	68 296,51	43 100,25	0,00	х	-36,89

2.4. Сведения о количестве потребителей, воспользовавшихся услугами (работами) автономного учреждения, в т.ч. бесплатными, частично платными и полностью платными, по видам услуг (работ), а также о ценах (тарифах) на частично платные и полностью платные услуги (работы) и средней стоимости для потребителей получения частично платных и полностью платных услуг (работ) по видам услуг (работ)

№ п/п	Наименование услуги	Характеристика услуги	Кол-во потребителей услуг за год, ед.	Цены (тарифы) на услуги, руб.		Средняя стоимость услуг, руб.
				с 01.01.21 по 31.12.21	с 01.01.22 по 31.12.22	
	в 2022 году					
1	Начальное общее образование	бесплатная	522			
2	Основное общее образование	бесплатная	580			
3	Среднее полное общее образование	бесплатная	51			
4	Дополнительное образование	бесплатная	88			
5	Физкультурно-спортивная направленность (УмРRо)	бесплатная	150			
6	Художественная направленность (УмРRо)	бесплатная	146			
7	Социально-педагогическая направленность (УмРRо)	бесплатная	50			
8	Техническая направленность (УмРRо)	бесплатная	50			
9	Подготовка к школе	платная	93	1 250,00	1 300,00	1 275,00
10	Присмотр и уход	платная	186	840,00	840,00	840,00
11	Математика – это интересно	платная	217	600,00	625,00	612,50
12	Русский язык. Неизвестное об известном	платная	260	600,00	625,00	612,50
13	Занимательный английский	платная	13	600,00	625,00	612,50
Всего:			2 406	х	х	х
	в 2021 году			с 01.01.20 по 31.12.20	с 01.01.21 по 31.12.21	
1	Начальное общее образование	бесплатная	540			
2	Основное общее образование	бесплатная	584			
3	Среднее полное общее образование	бесплатная	59			
4	Дополнительное образование	бесплатная	7			
5	Подготовка к школе	платная	260	1 200,00	1 250,00	1 225,00
6	Присмотр и уход	платная	169	840,00	840,00	840,00
7	Математика – это интересно	платная	216	570,00	600,00	585,00
8	Русский язык. Неизвестное об известном	платная	271	570,00	600,00	585,00
9	Занимательный английский	платная	27	570,00	600,00	585,00
Всего:			2 133	х	х	х

2.5. Сумма доходов, полученных учреждением от оказания (выполнения) частично платных и полностью платных услуг (работ):

2.5.1 в 2022 году – 3 876 069,23 руб., в том числе:

– от оказания услуг (выполнения работ) по основным видам деятельности, всего – 1 854 574,18 руб., из них:

- сверх муниципального задания – 0,00 руб.; – от осуществления иных видов деятельности – 1 354 816,90 руб.

2.5.2 в 2021 году – 2 179 999,69 руб., в том числе:

– от оказания услуг (выполнения работ) по основным видам деятельности, всего – 1 755 257,56 руб., из них:

- сверх муниципального задания – 0,00 руб.; – от осуществления иных видов деятельности – 1 269 153,30 руб.

2.6. Сведения о количестве жалоб потребителей на оказанные (выполненные) услуги (работы) и принятых по результатам их рассмотрения мерах: жалоб нет.

2.7. Сведения о выполнении муниципального задания на оказание муниципальных услуг (выполнение работ)

№ п/п, наименование мун. услуги и показателей, характеризующих её содержание и условия оказания	Показатель объема мун. услуги					Показатель качества мун. услуги					Оценка выполнения мун. задания
	наименование показателя	план	факт	допустимое отклонение	отклонение, превыш. допустимое	наименование показателя*	план	факт	допустимое отклонение	отклонение, превыш. допустимое	
в 2022 году											
Реализация основных общеобразовательных программ начального общего образования											
1. Обучающиеся с ОВЗ (очная)	число обуч-ся	0,67	0,67	5%	-	Показатель №1	100	100	3%	-	выполнено
						Показатель №2	100	100	2%	-	выполнено
						Показатель №3	90	100	5%	-	выполнено
						Показатель №4	100		4%	-	не было проверок
2. Обучающиеся с ОВЗ (очная)	число обуч-ся	1	1	5%	-	Показатель №1	100	100	3%	-	выполнено
						Показатель №2	100	100	2%	-	выполнено
						Показатель №3	90	100	5%	-	выполнено
						Показатель №4	100		4%	-	не было проверок

3. Обучающиеся с ОВЗ (очная)	число обуч-ся	49,17	49,17	5%	-	Показатель №1	100	98	3%	-	выполнено
						Показатель №2	100	100	2%	-	выполнено
						Показатель №3	90	96	5%	-	выполнено
						Показатель №4	100		4%	-	не было проверок
4. Обучающиеся, за исключ. с ОВЗ и детей-инвалидов (очная)	число обуч-ся	458	458,9	5%	-	Показатель №1	100	97	3%	-	выполнено
						Показатель №2	100	100	2%	-	выполнено
						Показатель №3	90	96	5%	-	выполнено
						Показатель №4	100		4%	-	не было проверок
5. Проходящие обучение по состоянию здоровья на дому (очная)	число обуч-ся	1,25	1,25	5%	-	Показатель №1	100	100	3%	-	выполнено
						Показатель №2	100	100	2%	-	выполнено
						Показатель №3	90	100	5%	-	выполнено
						Показатель №4	100		4%	-	не было проверок
6. Проходящие обуч. по сост. здоровья в мед. организациях (очная)	число обуч-ся	3,42	3,33	5%	-	Показатель №1	100	100	3%	-	выполнено
						Показатель №2	100	100	2%	-	выполнено
						Показатель №3	90	100	5%	-	выполнено
						Показатель №4	100		4%	-	не было проверок
7. Дети-инвалиды (очная)	число обуч-ся	2,33	2,33	5%	-	Показатель №1	100	100	3%	-	выполнено
						Показатель №2	100	100	2%	-	выполнено
						Показатель №3	90	100	5%	-	выполнено
						Показатель №4	100		4%	-	не было проверок
8. Дети-инвалиды (очная)	число обуч-ся	3	3	5%	-	Показатель №1	100	100	3%	-	выполнено
						Показатель №2	100	100	2%	-	выполнено
						Показатель №3	90	100	5%	-	выполнено
						Показатель №4	100		4%	-	не было проверок
Реализация адаптированных общеобразовательных программ начального общего образования											
9. Обучающиеся, за исключ. детей-инвалидов и инвалидов (ОВЗ) (очная)	число обуч-ся	2,17	2,17	5%	-	Показатель №1	100	100	3%	-	выполнено
						Показатель №2	100	100	2%	-	выполнено
						Показатель №3	90	100	5%	-	выполнено
						Показатель №4	100		4%	-	не было проверок
Реализация основных общеобразовательных программ основного общего образования											
10. Обучающиеся с ОВЗ (очная)	число обуч-ся	45,08	45,08	5%	-	Показатель №1	100	100	3%	-	выполнено
						Показатель №2	100	100	2%	-	выполнено
						Показатель №3	90	95	5%	-	выполнено
						Показатель №4	100		4%	-	не было проверок
11. Обучающиеся, за исключ. с ОВЗ и детей-инвалидов (очная)	число обуч-ся	513,75	512,25	5%	-	Показатель №1	100	100	3%	-	выполнено
						Показатель №2	100	100	2%	-	выполнено
						Показатель №3	90	95	5%	-	выполнено
						Показатель №4	100		4%	-	не было проверок
12. Проходящие обуч. по сост. здоровья на дому (очная)	число обуч-ся	1,92	1,92	5%	-	Показатель №1	100	100	3%	-	выполнено
						Показатель №2	100	100	2%	-	выполнено
						Показатель №3	90	100	5%	-	выполнено
						Показатель №4	100		4%	-	не было проверок
13. Проходящие обуч. по сост. здоровья в мед. учреждениях (очная)	число обуч-ся	4,58	4,58	5%	-	Показатель №1	100	100	3%	-	выполнено
						Показатель №2	100	100	2%	-	выполнено
						Показатель №3	90	100	5%	-	выполнено
						Показатель №4	100		4%	-	не было проверок
Реализация основных общеобразовательных программ основного общего образования (адаптированная образовательная программа)											
14. Дети-инвалиды (очная)	число обуч-ся	2,33	2,33	5%	-	Показатель №1	100	100	3%	-	выполнено
						Показатель №2	100	100	2%	-	выполнено
						Показатель №3	90	100	5%	-	выполнено
						Показатель №4	100		4%	-	не было проверок
Реализация основных общеобразовательных программ основного общего образования											
15. Дети-инвалиды (очная)	число обуч-ся	6,33	6,33	5%	-	Показатель №1	100	100	3%	-	выполнено
						Показатель №2	100	100	2%	-	выполнено
						Показатель №3	90	100	5%	-	выполнено
						Показатель №4	100		4%	-	не было проверок
16. Обучающиеся с ОВЗ (очная)	число обуч-ся	7,33	7,33	5%	-	Показатель №1	100	100	3%	-	выполнено
						Показатель №2	100	100	2%	-	выполнено
						Показатель №3	90	100	5%	-	выполнено
						Показатель №4	100		4%	-	не было проверок
Реализация основных общеобразовательных программ среднего общего образования											
17. Не указано (очная)	число обуч-ся	51	51	5%	-	Показатель №1	100	98	3%	-	выполнено
						Показатель №2	100	100	2%	-	выполнено
						Показатель №3	90	96	5%	-	выполнено
						Показатель №4	100		4%	-	не было проверок
18. Проходящие обуч. по состоянию здоровья в мед. организациях (очная)	число обуч-ся	0,17	0,17	5%	-	Показатель №1	100	100	3%	-	выполнено
						Показатель №2	100	100	2%	-	выполнено
						Показатель №3	90	100	5%	-	выполнено
						Показатель №4	100		4%	-	не было проверок
Реализация дополнительных общеразвивающих программ											
19. Не указано (очная)	чел./час.	18576	18576	5%	-	Показатель №2	100	100	5%	-	выполнено
						Показатель №3	95	96	5%	-	выполнено
						Показатель №4	100		4%	-	не было проверок
20. Физкультурно-спортивной (очная)	чел./час.	5652	5416	5%	-	Показатель №2	100	100	5%	-	выполнено
						Показатель №3	95	96	5%	-	выполнено
						Показатель №4	100		4%	-	не было проверок
21. Художественной (очная)	чел./час.	4923	4952	5%	-	Показатель №2	100	100	5%	-	выполнено
						Показатель №3	95	96	5%	-	выполнено
						Показатель №4	100		4%	-	не было проверок
22. Социально-педагогической (очная)	чел./час.	1800	1800	5%	-	Показатель №2	100	100	5%	-	выполнено
						Показатель №3	95	96	5%	-	выполнено
						Показатель №4	100		4%	-	не было проверок
23. Технической (очная)	чел./час.	1656	1700	5%	-	Показатель №2	100	100	5%	-	выполнено
						Показатель №3	95	96	5%	-	выполнено
						Показатель №4	100		4%	-	не было проверок
в 2021 году											
Реализация основных общеобразовательных программ начального общего образования											
1. Обучающиеся с ОВЗ (очная)	число обуч-ся	0,8	0,8	5%	-	Показатель №1	100	100	3%	-	выполнено
						Показатель №2	100	100	2%	-	выполнено
						Показатель №3	90	92	5%	-	выполнено
						Показатель №4	100	100	4%	-	выполнено
2. Обучающиеся с ОВЗ (очная)	число обуч-ся	43,5	43,5	5%	-	Показатель №1	100	97	3%	-	выполнено
						Показатель №2	100	100	2%	-	выполнено
						Показатель №3	90	100	5%	-	выполнено
						Показатель №4	100	100	4%	-	выполнено
3. Обучающиеся, за исключ. с ОВЗ и детей-инвалидов (очная)	число обуч-ся	483	483	5%	-	Показатель №1	100	97	3%	-	выполнено
						Показатель №2	100	100	2%	-	выполнено
						Показатель №3	90	95	5%	-	выполнено
						Показатель №4	100	100	4%	-	выполнено
4. Проходящие обучение по состоянию здоровья на дому(очная)	число обуч-ся	0,7	0,7	5%	-	Показатель №1	100	100	3%	-	выполнено
						Показатель №2	100	100	2%	-	выполнено
						Показатель №3	90	100	5%	-	выполнено
						Показатель №4	100	100	4%	-	выполнено
5. Обучающиеся с ОВЗ на дому (очная)	число обуч-ся	0,3	0,3	5%	-	Показатель №1	100	100	3%	-	выполнено
						Показатель №2	100	100	2%	-	выполнено
						Показатель №3	90	92	5%	-	выполнено
						Показатель №4	100	100	4%	-	выполнено
6. Проходящие обуч. по сост. здоровья в мед. организациях (очная)	число обуч-ся	3,8	3,8	5%	-	Показатель №1	100	100	3%	-	выполнено
						Показатель №2	100	100	2%	-	выполнено
						Показатель №3	90	92	5%	-	выполнено
						Показатель №4	100	100	4%	-	выполнено
7. Дети-инвалиды (очная)	число обуч-ся	2,8	2,8	5%	-	Показатель №1	100	100	3%	-	выполнено
						Показатель №2	100	100	2%	-	выполнено
						Показатель №3	90	92	5%	-	выполнено
						Показатель №4	100	100	4%	-	выполнено
8. Дети-инвалиды с АОП (очная)	число обуч-ся	1,3	1,3	5%	-	Показатель №1	100	97	3%	-	выполнено
						Показатель №2	100	100	2%	-	выполнено
						Показатель №3	90	95	5%	-	выполнено
						Показатель №4	100	100	4%	-	выполнено
Реализация адаптированных общеобразовательных программ начального общего образования											
9. Обучающиеся, за исключ. детей-инвалидов и инвалидов (ОВЗ) (очная)	число обуч-ся	3,3	3,3	5%	-	Показатель №1	100	100	3%	-	выполнено
						Показатель №2	100	100	2%	-	выполнено
						Показатель №3	90	100	5%	-	выполнено
						Показатель №4	100	100	4%	-	выполнено
Реализация основных общеобразовательных программ основного общего образования											
10. Обучающиеся с ОВЗ (очная)	число обуч-ся	43,2	43,2	5%	-	Показатель №1	100	100	3%	-	выполнено
						Показатель №2	100	100	2%	-	выполнено
						Показатель №3	90	100	5%	-	выполнено
11. Обучающиеся, за исключ. с ОВЗ и детей-инвалидов (очная)	число обуч-ся	525,1	525,1	5%	-	Показатель №4	100	100	4%	-	выполнено
						Показатель №1	100	98	3%	-	выполнено
						Показатель №2	100	100	2%	-	выполнено
12. Проходящие обучение по состоянию здоровья на дому (очная)	число обуч-ся	1,9	1,9	5%	-	Показатель №3	90	91	5%	-	выполнено
						Показатель №4	100	100	4%	-	выполнено
						Показатель №1	100	100	3%	-	выполнено
						Показатель №2	100	100	2%	-	выполнено
13. Проходящие обуч. по сост. здоровья в мед. учреждениях (очная)	число обуч-ся	2,8	2,8	5%	-	Показатель №3	90	100	5%	-	выполнено
						Показатель №4	100	100	4%	-	выполнено
						Показатель №1	100	100	3%	-	выполнено
						Показатель №2	100	100	2%	-	выполнено
Реализация основных общеобразовательных программ основного общего образования (адаптированная образовательная программа)											
14. Дети-инвалиды (очная)	число обуч-ся	1,3	1,3	5%	-	Показатель №3	90	100	5%	-	выполнено
						Показатель №4	100	100	4%	-	выполнено
						Показатель №1	100	100	3%	-	выполнено
Реализация основных общеобразовательных программ основного общего образования											
15. Дети-инвалиды (очная)	число обуч-ся	4,1	4,1	5%	-	Показатель №1	100	100	3%	-	выполнено
						Показатель №2	100	100	2%	-	выполнено
						Показатель №3	90	100	5%	-	выполнено
						Показатель №4	100	100	4%	-	выполнено
16. Обучающиеся с ОВЗ (очная)	число обуч-ся	5,3	5,3	5%	-	Показатель №1	100	100	3%	-	выполнено
						Показатель №2	100	100	2%	-	выполнено
						Показатель №3	90	100	5%	-	выполнено
						Показатель №4	100	100	4%	-	выполнено
Реализация основных общеобразовательных программ среднего общего образования											
17. Не указано (очная)	число обуч-ся	58	58	5%	-	Показатель №1	100	97	3%	-	выполнено
						Показатель №2	100	100	2%	-	выполнено
						Показатель №3	90	95	5%	-	выполнено
						Показатель №4	100	100	4%	-	выполнено
18. Проходящие обуч. по состоянию здоровья на дому (очная)	число обуч-ся	0,7	0,7	5%	-	Показатель №1	100	100	3%	-	выполнено
						Показатель №2	100	100	2%	-	выполнено
						Показатель №3	90	100	5%	-	выполнено
						Показатель №4	100	100	4%	-	выполнено
19. Проходящие обучение по сост. здоровья в мед. учреждениях (очная)	число обуч-ся	0,7	0,7	5%	-	Показатель №1	100	100	3%	-	выполнено
						Показатель №2	100	100	2%	-	выполнено
						Показатель №3	90	100	5%	-	выполнено
						Показатель №4	100	100	4%	-	выполнено
Реализация дополнительных общеразвивающих программ											
20. Не указано (не указано)	Не указано (областной бюджет)	2400	2400	5%	-	Показатель №2	100	100	5%	-	выполнено
						Показатель №3	95	100	5%	-	выполнено
						Показатель №4	100	100	4%	-	выполнено

* – Показатель №1 – Уровень освоения обучающимися образовательной программы; Показатель №2 – Полнота реализации образовательной программы; Показатель №3 – Доля родителей (законных представителей), удовлетворенных условиями и качеством услуги; Показатель №4 – Доля своевременно устраненных нарушений, выявленных в результате проверок органами, осуществляющими функции по контролю и надзору в сфере образования.

2.7.1. Сведения об оказании автономным учреждением муниципальных услуг (выполнении работ) сверх муниципального задания в 2022 году

№ п/п	Наименование услуги (работы)	Ед. изм.	Количество
1.	Реализация основных общеобразовательных программ начального общего образования (обучающиеся, за исключением обучающихся с ОВЗ и детей-инвалидов)	Число обучающихся	0,9
2.	Реализация доп. общеразвивающих программ (техническая направленность УмРRо)	чел/час.	44
3.	Реализация доп. общеразвивающих программ (художественная направленность УмРRо)	чел/час.	29

2.8. Объемы финансового обеспечения выполнения муниципального задания на оказание муниципальных услуг (выполнение работ), мероприятий, направленных на развитие автономного учреждения, а также деятельности, связанной с выполнением работ или оказанием услуг, в соответствии с обязательствами перед страховщиком по обязательному социальному страхованию

№ п/п	Наименование показателя	Сумма, руб.	
		в 2022 году	в 2021 году
1.	Объем финансового обеспечения выполнения муниципального задания на оказание муниципальных услуг (выполнение работ)	64 152 385,81	57 955 095,17
2.	Объем финансового обеспечения мероприятий, направленных на развитие автономного учреждения	16 608 517,41	23 919 949,40
3.	Объем финансового обеспечения деятельности, связанной с выполнением работ или оказанием услуг, в соответствии с обязательствами перед страховщиком по обязательному социальному страхованию	0,00	0,00

2.9. Сведения о суммах плановых и кассовых поступлений (с учетом возвратов) и суммах плановых и кассовых выплат (с учетом восстановленных кассовых выплат), предусмотренных планом финансово-хозяйственной деятельности автономного учреждения в 2022 году

| Наименование показателя | Код строки | КБК | Сумма, руб. | | | | | | | | | | |

РАССМОТРЕН на заседании Наблюдательного совета
Протокол от «01» февраля 2023 года №2

УТВЕРЖДЕН:
Директор МАУК «Калининградская ЦБС» Е.М. Александронец

Отчет о результатах деятельности муниципального автономного учреждения
и об использовании закрепленного за ним муниципального имущества за 2022 год

Полное наименование муниципального автономного учреждения

муниципальное автономное учреждение культуры городского округа «Город Калининград»
«Калининградская централизованная библиотечная система»

Идентификационный номер налогоплательщика (ИНН) **3906068388**; Код причины постановки на учет учреждения (КПП) **390601001**

Наименование органа, осуществляющего функции и полномочия учредителя:

Комитет по социальной политике администрации городского округа «Город Калининград»

Раздел 1. Общие сведения об учреждении

1.1. Исчерпывающий перечень видов деятельности, которые автономное учреждение вправе осуществлять в соответствии с учредительными документами (№ п/п, наименование вида деятельности)

в 2022 и 2021 гг.:

Основные виды деятельности: 1) 91.01 – деятельность библиотек и архивов.

Иные виды деятельности, не являющиеся основными: 1) 74.20 – деятельность в области фотографии; 2) 74.30 – деятельность по письменному и устному переводу; 3) 18.12 – прочие виды полиграфической деятельности; 4) 82.19 – деятельность по фотокопированию и подготовке документов и прочая специализированная вспомогательная деятельность по обеспечению деятельности офиса; 5) 18.14 – деятельность брошюровочно-переплетная и отделочная и сопутствующие услуги; 6) 88.10 – предоставление социальных услуг без обеспечения проживания престарелым и инвалидам; 7) 93.29.9 – деятельность зрелищно-развлекательная прочая, не включённая в другие группировки; 8) 93.29. – деятельность зрелищно-развлекательная прочая.

1.2. Перечень разрешительных документов, на основании которых автономное учреждение осуществляет свою деятельность (№ п/п, наименование документа, номер документа, дата выдачи, срок действия)

в 2022 и 2021 гг.: 1. Постановление администрации городского округа «Город Калининград» от 14.12.2010 №2257 «О создании муниципального автономного учреждения культуры городского округа «Город Калининград» «Калининградская централизованная библиотечная система» путем изменения типа существующего муниципального учреждения культуры «Калининградская централизованная библиотечная система», бессрочно; 2. Приказ Управления культуры администрации городского округа «Город Калининград» №159 от 21.12.2010, бессрочно; 3. Свидетельство о государственной регистрации №1023901009670 от 03.12.2002, бессрочно.

1.3. Сведения об осуществлении деятельности, связанной с выполнением работ или оказанием услуг, в соответствии с обязательствами перед страховщиком по обязательному социальному страхованию:

1.3.1. в 2022 году: своевременная постановка и снятие с учета в фонде Социального страхования, хранение первичной документации о начислении ежемесячных сборов, своевременное перечисление обязательных взносов.

1.3.2. в 2021 году: своевременная постановка и снятие с учета в фонде Социального страхования, хранение первичной документации о начислении ежемесячных сборов, своевременное перечисление обязательных взносов.

1.4. Перечень услуг (работ), которые оказываются потребителям категории «Физические лица, юридические лица» за плату в случаях, предусмотренных нормативными правовыми (правовыми) актами – Положением о платных дополнительных услугах МАУК «Калининградская ЦБС», утв. пр. №131-од от 29.12.2020; Положением о дополнительных платных услугах МАУК «Калининградская ЦБС», утв. пр. №35-од от 19.04.2022:

1. Распечатка на лазерном принтере, распечатка текстов (формат А4); 2. Ксерокопирование черно-белое (тиражирование) библиотечного фонда, копирование; 3. Сканирование в форматах JPG / PDF; 4. Консультирование при работе на компьютере в группе (7 занятий); 5. Индивидуальное консультирование при работе на компьютере; 6. Консультирование по компьютерной 2д графике в группе (8 занятий); 7. Сканирование фотографий (без кадрирования); 8. Оптическое распознавание текста; 9. Запись цифровых документов на электронный носитель (FLash клиента); 10. Отправка цифровых документов по электронной почте (1 услуга); 11. Ретуширование цифровых фотографий; 12. Брошюровочно-переплетные работы; 13. Распечатка цветных фотографий на струйном принтере; 14. Консультационные, исследовательские услуги; 15. Выполнение заказов на тематические текстовые подборки; 16. Подбор материалов и написание сценариев для проведения мероприятий; 17. Каталогизация частных библиотек и библиотек других учреждений; 18. Составление библиографии для дипломных, курсовых и других работ; 19. Распечатка информации из электронных баз данных; 20. Культурно-массовое мероприятие.

1.5. Сведения о численности работников автономного учреждения в соответствии с утвержденным штатным расписанием
в 2022 (отчетном) году: на начало года – 187 ед.; на конец года – 187 ед.

1.6. Сведения о фактической численности и квалификации работников автономного учреждения в 2022 году:

№ п/п	Квалификация работников	Фактическая численность работников учреждения, чел.	
		на начало 2022 года	на конец 2022 года
1.	высшее образование	128	137
2.	среднее профессиональное образование	34	32

1.7. Сведения о среднегодовой численности и средней заработной плате работников автономного учреждения

№ п/п	Наименование показателя	В 2021 году	В 2022 году
1.	Среднегодовая численность, шт. ед.	163,7 / 181	170,5 / 187
2.	Средняя заработная плата работников в месяц, руб.: в том числе:	34 848,40	38 320,67
2.1	руководителя	76 583,33	85 675,00
2.2	заместителей руководителя	43 991,74	47 945,29
2.3	специалистов	33 106,64	36 486,41

1.8. Состав Наблюдательного совета автономного учреждения (№ п/п, фамилия, имя, отчество (при наличии), должность)

в 2022 году: 1. Глушкин Олег Борисович – калининградский писатель, сопредседатель Союза российских писателей; 2. Левчук Надежда Васильевна – начальник отдела кадров МАУК «Калининградская ЦБС»; 3. Гладкова Ирина Владимировна – ведущий специалист отдела культуры управления культуры управления спорта, молодежной политики и культуры комитета по социальной политике администрации городского округа «Город Калининград»; 4. Скоряк Ольга Ивановна – главный бухгалтер МАУК «Калининградская ЦБС»; 5. Старченко Эля Кирилловна – главный специалист отдела муниципальных предприятий и учреждений управления имущественных отношений комитета муниципального имущества и земельных ресурсов администрации городского округа «Город Калининград»; 6. Фролова Лидия Анатольевна – директор издательства «Кладезь», главный редактор журнала «Балтика»; 7. Колобова Ирина Николаевна – ведущий специалист отдела культуры управления культуры управления спорта, молодежной политики и культуры комитета по социальной политике администрации городского округа «Город Калининград»; 8. Мишина Светлана Вячеславовна – главный специалист отдела муниципальных предприятий и учреждений управления имущественных отношений комитета муниципального имущества и земельных ресурсов администрации городского округа «Город Калининград».

в 2021 году: 1. Глушкин Олег Борисович – калининградский писатель, сопредседатель Союза российских писателей; 2. Левчук Надежда Васильевна – начальник отдела кадров МАУК «Калининградская ЦБС»; 3. Гладкова Ирина Владимировна – ведущий специалист отдела культуры управления культуры управления спорта, молодежной политики и культуры комитета по социальной политике администрации городского округа «Город Калининград»; 4. Скоряк Ольга Ивановна – главный бухгалтер МАУК «Калининградская ЦБС»; 5. Старченко Эля Кирилловна – главный специалист отдела муниципальных предприятий и учреждений управления имущественных отношений комитета муниципального имущества и земельных ресурсов администрации городского округа «Город Калининград»; 6. Фролова Лидия Анатольевна – директор издательства «Кладезь», главный редактор журнала «Балтика».

Раздел 2. Результат деятельности учреждения

2.1. Сведения об изменении (увеличении, уменьшении) стоимости нефинансовых активов

№ п/п	Наименование показателя	На начало 2022 года, руб.	На конец 2022 года, руб.	Изменение,% (гр. 4 – гр. 3) / гр. 3 х 100
1	2	3	4	5
1.	Балансовая стоимость нефинансовых активов	152 181 025,15	168 155 861,07	+10,50
2.	Остаточная стоимость нефинансовых активов	44 734 762,25	53 378 025,53	+19,32

2.2. Общая сумма выставленных требований в возмещение ущерба по недостачам и хищениям материальных ценностей, денежных средств, а также от порчи материальных ценностей – 0 руб.

2.3.Сведения об изменении (увеличении, уменьшении) дебиторской и кредиторской задолженностей автономного учреждения в разрезе поступлений (выплат), предусмотренных планом финансово-хозяйственной деятельности учреждения

№ п/п	Наименование показателя	На начало отчетного года, руб.	На конец отчетного года			Изменение,% (гр. 4 – гр. 3) / гр. 3 х 100
			Всего, руб.	в том числе:		
				просроченная кредиторская задолженность, руб.	дебиторская задолженность, нереальная к взысканию, руб.	
1	2	3	4	5	6	7
1.	Дебиторская задолженность, всего:	234 116 653,85	259 687 922,62	X	0,00	+10,92
	в том числе:			X		
1.1	Дебиторская задолженность по доходам	233 884 018,00	259 372 659,00	X	0,00	+10,90
1.2.	Дебиторская задолженность по выплатам	232 635,85	315 263,62	X	0,00	+ 35,52
2.	Кредиторская задолженность, всего:	17 503 414,59	15 082 525,13	0,00	X	
	в том числе:					
2.1	Кредиторская задолженность по выплатам	15 525 901,59	15 082 525,13	0,00	X	-2,86

2.4. Сведения о количестве потребителей, воспользовавшихся услугами (работами) автономного учреждения, в т.ч. бесплатными, частично платными и полностью платными, по видам услуг (работ), а также о ценах (тарифах) на частично платные и полностью платные услуги (работы) и средней стоимости для потребителей получения частично платных и полностью платных услуг (работ) по видам услуг (работ)

№ п/п	Наименование услуги	Характеристика услуги	Кол-во потребителей услуг за год, ед.	Цены (тарифы) на услуги, руб.		Средняя стоимость услуг, руб.
				с 01.09.21 по 31.12.21	с 01.01.22 по 31.12.22	
	в 2022 году					
1.	Библиотечное, библиографическое и информационное обслуживание пользователей библиотеки	бесплатная	104 538			
2.	Распечатка на лазерном принтере, распечатка текстов (формат А4/1 лист) - 1-сторонняя - 2-сторонняя	полностью платная	7235		 6,00 11,00	6,00
3.	Ксерокопирование черно-белое, (тиражирование) библиотечного фонда, копирование/ 1 лист - текстовых материалов формат А4 1-стороннее - текстовых материалов формат А4 1-стороннее с изменением масштаба - текстовых материалов формат А4 2-стороннее - фотографий, газет, иллюстрированных изданий формат А4 1-стороннее - фотографий, газет, иллюстрированных изданий формат А4 1-стороннее с изменением масштаба - текстовых материалов формат А3 1-стороннее - фотографий, газет, иллюстрированных изданий формат А3 1-стороннее	полностью платная	7178		 7,00 8,00 13,00 9,00 10,00 14,00 18,00	7,00
4.	Сканирование в форматах JPG/PDF 1 страница формата А4	полностью платная	719		15,00	15,00
5.	Консультирование при работе на компьютере - индивидуальное 30 мин. - индивидуальное 60 мин. - в группе (90 мин.), 7 занятий	полностью платная	212		 150,00 300,00 1000,00	 150,00 300,00 1000,00
6.	Культурно-массовое мероприятие - участие в мероприятии/1 чел. (возрастная категория 15+), 60 мин. - участие в мероприятии/1 чел. (возрастная категория 15+), 80 мин. - участие в мероприятии/1 чел. (возрастная категория 15+), 90 мин. - участие в мероприятии/1 чел. (возрастная категория 15+), 100 мин. - участие в мероприятии/1 чел. (возрастная категория от 0+ до 15), 30 мин. - участие в мероприятии/1 чел. (возрастная категория от 0+ до 15), 60 мин. - участие в мероприятии/1 чел. (возрастная категория от 0+ до 15), 80 мин. - участие в мероприятии/1 чел. (возрастная категория от 0+ до 15), 90 мин. - участие в мероприятии/1 чел. (возрастная категория от 0+ до 15), 100 мин.	полностью платная	998		 150,00 200,00 225,00 250,00 50,00 100,00 135,00 150,00 170,00	150,00
7.	Консультирование по компьютерной 2д графике в группе 8 занятий по 120 мин.	полностью платная	0		1000,00	1000,00
8.	Сканирование фотографий (без кадрирования) - 1 страница формата А4 - 1 страница формата А5 - 1 страница формата А6	полностью платная	10		 36,00 18,00 9,00	36,00
9.	Оптическое распознавание текста - 1 страница формата А4 (автоматическое распознавание с ручным определением и сохранением в Word/PDF)	полностью платная	165		 20,00	20,00
10.	Запись цифровых документов на электронный носитель (Flash клиента)	полностью платная	0		30,00	30,00
11.	Отправка цифровых документов по электронной почте (1 услуга)	полностью платная	27		30,00	30,00
12.	Ретуширование цифровых фотографий - 30 мин. работы - 1 час работы - 2 часа работы - 3 часа работы	полностью платная	1		 150,00 300,00 600,00 900,00	300,00
13.	Брошюровочно-переплетные работы - 30 мин. работы - 1 час работы - 2 часа работы - 3 часа работы	полностью платная	9		 150,00 300,00 600,00 900,00	300,00
14.	Распечатка цветных фотографий на струйном принтере - печать 1 фото формата А 4 (20х30 см) - печать 1 фото формата А 5 (15х20 см) - печать 1 фото формата А 6 (10х15 см) - печать 1 фото формата А 3 (30х42 см) - печать 1 фото формата А 3+ (32х45 см)	полностью платная	246		 48,00 24,00 12,00 96,00 100,00	12,00
15.	Ламинирование документов - 1 лист формата А4 (20х30 см) - 1 лист формата А5 (15х20 см) - 1 лист формата А6 (10х15 см) - 1 лист формата А3 (30х42 см)	полностью платная	10		 70,00 45,00 30,00 100,00	70,00
Всего:			121 348	X	X	X
	в 2021 году			с 01.01.21 по 31.08.21	с 01.09.21 по 31.12.21	
1.	Библиотечное, библиографическое и информационное обслуживание пользователей библиотеки	бесплатная	100 166			
2.	Распечатка на лазерном принтере, распечатка текстов (формат А4/1 лист) - 1-сторонняя - 2-сторонняя	полностью платная	5735		 6,00 11,00	6,00
3.	Ксерокопирование черно-белое, (тиражирование) библиотечного фонда, копирование/ 1 лист - текстовых материалов формат А4 1-стороннее - текстовых материалов формат А4 1-стороннее с изменением масштаба - текстовых материалов формат А4 2-стороннее - фотографий, газет, иллюстрированных изданий формат А4 1-стороннее - фотографий, газет, иллюстрированных изданий формат А4 1-стороннее с изменением масштаба - текстовых материалов формат А3 1-стороннее - фотографий, газет, иллюстрированных изданий формат А3 1-стороннее	полностью платная	7208		 6,00 7,00 11,00 7,00 8,00 12,00 14,00	 7,00 8,00 13,00 9,00 10,00 14,00 18,00	7,00
4.	Сканирование в форматах JPG/PDF 1 страница формата А4	полностью платная	861	15,00	15,00	15,00
5.	Консультирование при работе на компьютере - индивидуальное 30 мин. - индивидуальное 60 мин. - в группе (90 мин.), 7 занятий	полностью платная	593	 150,00 300,00 1000,00	 150,00 300,00 1000,00	 150,00 1000,00
6.	Культурно-массовое мероприятие - участие в мероприятии/1 чел. (возрастная категория 15+), 60 мин. - участие в мероприятии/1 чел. (возрастная категория 15+), 80 мин. - участие в мероприятии/1 чел. (возрастная категория 15+), 90 мин. - участие в мероприятии/1 чел. (возрастная категория 15+), 100 мин. - участие в мероприятии/1 чел. (возрастная категория от 0+ до 15), 30 мин. - участие в мероприятии/1 чел. (возрастная категория от 0+ до 15), 60 мин. - участие в мероприятии/1 чел. (возрастная категория от 0+ до 15), 80 мин. - участие в мероприятии/1 чел. (возрастная категория от 0+ до 15), 90 мин. - участие в мероприятии/1 чел. (возрастная категория от 0+ до 15), 100 мин.	полностью платная	0	 150,00 200,00 225,00 250,00 50,00 100,00 135,00 150,00 170,00	 150,00 200,00 225,00 250,00 50,00 100,00 135,00 150,00 170,00	100,00
7.	Консультирование по компьютерной 2д графике в группе 8 занятий по 120 мин.	полностью платная	0	1000,00	1000,00	1000,00
8.	Сканирование фотографий (без кадрирования) - 1 страница формата А4 - 1 страница формата А5 - 1 страница формата А6	полностью платная	10	 36,00 18,00 9,00	 36,00 18,00 9,00	36,00
9.	Оптическое распознавание текста - 1 страница формата А4 (автоматическое распознавание с ручным определением и сохранением в Word/PDF)	полностью платная	805	 20,00	 20,00	20,00
10.	Запись цифровых документов на электронный носитель (Flash клиента)	полностью платная	0	30,00	30,00	30,00
11.	Отправка цифровых документов по электронной почте (1 услуга)	полностью платная	0	30,00	30,00	30,00
12.	Ретуширование цифровых фотографий - 30 мин. работы - 1 час работы - 2 часа работы - 3 часа работы	полностью платная	0	 150,00 300,00 600,00 900,00	 150,00 300,00 600,00 900,00	150,00
13.	Брошюровочно-переплетные работы - 30 мин. работы - 1 час работы - 2 часа работы - 3 часа работы	полностью платная	4	 150,00 300,00 600,00 900,00	 150,00 300,00 600,00 900,00	300,00
14.	Распечатка цветных фотографий на струйном принтере - печать 1 фото формата А 4 (20х30 см) - печать 1 фото формата А 5 (15х20 см) - печать 1 фото формата А 6 (10х15 см) - печать 1 фото формата А 3 (30х42 см) - печать 1 фото формата А 3+ (32х45 см)	полностью платная	313	 40,00 20,00 10,00 80,00 90,00	 48,00 24,00 12,00 96,00 100,00	12,00
15.	Ламинирование документов - 1 лист формата А4 (20х30 см) - 1 лист формата А5 (15х20 см) - 1 лист формата А6 (10х15 см) - 1 лист формата А3 (30х42 см)	полностью платная	1	 70,00 45,00 30,00 100,00	 70,00 45,00 30,00 100,00	45,00
Всего:			115 696		X	X

2.5. Сумма доходов, полученных учреждением от оказания (выполнения) частично платных и полностью платных услуг (работ):

2.5.1 в 2022 году (отчетном) – 1 071 699,92 руб., в том числе:
- от оказания услуг (выполнения работ) по основным видам деятельности, всего – 275 322,00 руб., из них:
- сверх муниципального задания – 0 руб.; – от осуществления иных видов деятельности – 796 377,92 руб.

2.5.2 в 2021 году (предшествующем отчетному)— 841 116,57 руб., в том числе:
- от оказания услуг (выполнения работ) по основным видам деятельности, всего – 157 698,93 руб., из них:
- сверх муниципального задания – 0 руб.; – от осуществления иных видов деятельности – 683 417,64 руб.

2.6. Сведения о количестве жалоб потребителей на оказанные (выполненные) услуги (работы) и принятых по результатам их рассмотрения мерах: жалоб нет.

2.7. Сведения о выполнении муниципального задания на оказание муниципальных услуг (выполнение работ)

№ п/п, наименование мун. услуги и показателей, характеризующих её содержание и условия оказания	Показатель объема мун. услуги					Показатель качества мун. услуги					Оценка выполнения мун. задания
	наименование показателя	план	факт	допустимое отклонение	отклонение, превыш. допустимое	наименование показателя*	план	факт	допустимое отклонение	отклонение, превыш. допустимое	
в 2022 году											
1. Библиотечное, библиографическое и информационное обслуживание пользователей библиотеки											
С учетом всех форм (в стационарных условиях)	Количество посещений	640500	678092	5,0%		Показатель №1	102,57	107,5,0	5,0%		выполнено
2. Библиотечное, библиографическое и информационное обслуживание пользователей библиотеки											
С учетом всех форм (удаленно через сеть Интернет)	Количество посещений	164000	247180	5,0%		Показатель №2	117,0	119,9	5,0%		выполнено
3. Формирование, учет, изучение, обеспечение физического сохранения и безопасности фондов библиотек, включая оцифровку фондов											
С учетом работ по формированию, учету, изучение, обеспечению физического сохранения и безопасности фондов библиотек, оцифровки фондов (в стационарных условиях)	Количество документов	600000	606293	5,0%		Показатель №3	3000	6357	5,0%		выполнено
4. Библиографическая обработка документов и создание каталогов											
Доля документов библиотечного фонда, отраженных в электронном каталоге, от общего количества документов библиотечного фонда (в стационарных условиях)	Количество документов	8000	12540	5,0%		Показатель №4	582000	584400	5,0%		выполнено
в 2021 году											
1. Библиотечное, библиографическое и информационное обслуживание пользователей библиотеки											
С учетом всех форм (в стационарных условиях)	Количество посещений	624939	630509	5,0%		Показатель №1	100,16	120,5,0	5,0%		выполнено
2. Библиотечное, библиографическое и информационное обслуживание пользователей библиотеки											
С учетом всех форм (удаленно через сеть Интернет)	Количество посещений	139000	206194	5,0%		Показатель №2	100,7	112,3	5,0%		выполнено

3. Формирование, учет, изучение, обеспечение физического сохранения и безопасности фондов библиотек, включая оцифровку фондов											
С учетом работ по формированию, учету, изучение, обеспечению физического сохранения и безопасности фондов библиотек, оцифровки фондов (в стационарных условиях)	Количество документов	600000	601200	5,0%		Показатель №3	6722	14264	5,0%		выполнено
4. Библиографическая обработка документов и создание каталогов											
Доля документов библиотечного фонда, отраженных в электронном каталоге, от общего количества документов библиотечного фонда (в стационарных условиях)	Количество документов	8000	17300	5,0%		Показатель №4	582000	582500	5,0%		выполнено

* – Показатель №1 – Динамика посещений пользователей библиотеки (реальных и удаленных) по сравнению с предыдущим годом; Показатель №2 – Динамика посещений пользователей библиотеки (удаленных) по сравнению с предыдущим годом; Показатель №3 – Обновляемость библиотечного фонда; Показатель №4 – Доля документов библиотечного фонда, отраженных в электронном каталоге, от общего количества документов библиотечного фонда.

2.7.1. Сведения об оказании автономным учреждением муниципальных услуг (выполнении работ) сверх муниципального задания в 2022 году: нет.

2.8. Объемы финансового обеспечения выполнения муниципального задания на оказание муниципальных услуг (выполнение работ), мероприятий, направленных на развитие автономного учреждения, а также деятельности, связанной с выполнением работ или оказанием услуг, в соответствии с обязательствами перед страховщиком по обязательному социальному страхованию

№ п/п	Наименование показателя	Сумма, руб.	
		в 2021 году	в 2022 году
1.	Объем финансового обеспечения выполнения муниципального задания на оказание муниципальных услуг (выполнение работ)	111 453 422,67	129 908 522,40
2.	Объем финансового обеспечения мероприятий, направленных на развитие автономного учреждения	26 347 593,00	8 466 942,75
3.	Объем финансового обеспечения деятельности, связанной с выполнением работ или оказанием услуг, в соответствии с обязательствами перед страховщиком по обязательному социальному страхованию	-	-

2.9. Сведения о суммах плановых и кассовых поступлений (с учетом возвратов) и суммах плановых и кассовых выплат (с учетом восстановленных кассовых выплат), предусмотренных планом финансово-хозяйственной деятельности автономного учреждения в 2022 году

| Наименование показателя | Код строки | Код по бюджетной классификации | Сумма, руб. | | | | | | | | | | |

(Окончание. Начало на стр. 33)

8. Форма, сроки и порядок внесения платы за право на размещение нестационарных сезонных объектов мелкорозничной торговли и сезонных предприятий общественного питания: плата за право на размещение сезонных объектов мелкорозничной торговли и сезонных предприятий общественного питания на территории городского округа «Город Калининград» осуществляется в течение 5 рабочих дней после размещения протокола рассмотрения заявок открытого конкурса на официальном сайте администрации городского округа «Город Калининград» в сети Интернет www.klgd.ru (если по лоту допущен один участник), или после размещения протокола оценки и сопоставления заявок на участие в конкурсе на официальном сайте администрации городского округа «Город Калининград» в сети Интернет www.klgd.ru.

Оплата производится разовым платежом за весь период торговли. Сумма внесенного задатка засчитывается в счет обеспечения исполнения обязательств участника конкурса, ставшего победителем открытого конкурса.

Денежные средства (за вычетом внесенного задатка) перечисляются безналичным платежом по следующим реквизитам:

Получатель: УФК по Калининградской области (Комитет городского развития и цифровизации администрации городского округа «Город Калининград»).

ИНН: 3904603262 КПП 390601001

Банк: ОТДЕЛЕНИЕ КАЛИНИНГРАД БАНКА РОССИИ//УФК по Калининградской области Получатель: УФК по Калининградской области

(Комитет городского развития и цифровизации администрации городского округа «Город Калининград»)

ИНН 3904603262 КПП 390601001

Банк: ОТДЕЛЕНИЕ КАЛИНИНГРАД БАНКА РОССИИ//УФК по Калининградской области г. Калининград

БИК банка: 012748051. р/сч 03100643000000013500. ЕКС 40102810545370000028 (кор. сч)

л/сч 04353000520. ОКТМО 27701000. КБК: 164 111 09080 04 0010 120

Назначение платежа: плата за право на размещение сезонного объекта мелкорозничной торговли или сезонного предприятия общественного питания по лоту №___.

9. Срок, место и порядок представления конкурсной документации: конкурсная документация представляется участникам конкурса на участие в конкурсе на основании письменного заявления со дня опубликования настоящего извещения и конкурсной документации на официальном сайте администрации городского округа «Город Калининград» в сети Интернет www.klgd.ru до даты начала процедуры вскрытия конвертов с заявками, в соответствии с местом, сроками и порядком, установленными в соответствии с пунктом 11 настоящего извещения.

Организатор конкурса, уполномоченный орган вправе отказаться от проведения конкурса не позднее чем за 15 дней до даты окончания срока подачи заявок на участие в Конкурсе. Сообщение об отказе от проведения Конкурса размещается на официальном сайте администрации городского округа «Город Калининград» в сети Интернет www.klgd.ru в течение 2 рабочих дней со дня принятия решения об отказе от проведения конкурса и направляется всем участникам, подавшим заявки.

10. Место, даты начала и окончания срока подачи заявок на участие в конкурсе:

Заявки на участие в конкурсе принимаются с даты размещения Уполномоченным органом извещения (публикации в газете «Гражданин») и конкурсной документации на официальном сайте администрации городского округа «Город Калининград» в сети Интернет www.klgd.ru.

Дата и время окончания срока подачи заявок на участие в конкурсе: до 12 час. 00 мин. (время калининградское) «**02» мая 2023 года.**

Место, порядок и срок подачи заявок на участие в конкурсе: с даты размещения на официальном сайте администрации городского округа «Город Калининград» в сети Интернет www.klgd.ru извещения и конкурсной документации, а также публикации извещения в газете «Гражданин» заявки на участие в конкурсе принимаются **до 12 час. 00 мин.** (калининградское время) **02.05.2023:**

- с даты размещения извещения и конкурсной документации до **01.05.2023** (включительно) заявки на участие в конкурсе принимаются **с 9 час. 30 мин. до 17 час. 30 мин**. (калининградское время) в МКУ «Центр документационного обеспечения деятельности администрации городского округа «Город Калининград» по адресу: 236022, г. Калининград, Площадь Победы, 1, 1 этаж (дни приема заявок: среда, пятница с 09:30 до 13.00 и с 14.00 до 17:30);

- 02.05.2023 заявки на участие в конкурсе принимаются **с 11 час. 30 мин. до 12 час. 00 мин.** (калининградское время) по адресу: 236022, г. Калининград, Площадь Победы, 1, **2 этаж, каб. 254** (приём заявок на участие в конкурсе прекращается непосредственно перед началом процедуры вскрытия конвертов с заявками на участие в конкурсе).

Порядок подачи заявок на участие в конкурсе определен в соответствии с конкурсной документацией.

11. Место, дата и время вскрытия конвертов с заявками на участие в конкурсе и порядок определения победителя (критерии оценки):

Место, дата и время вскрытия конвертов с заявками на участие в конкурсе: **02.05.2023 в 12 ч. 00 мин.** (калининградское время) по адресу: 236022, г. Калининград, площадь Победы, 1, 2 этаж, каб. 254.

11.1. Дата рассмотрения заявок на участие в конкурсе: 03.05.2023.

11.2 Дата оценки и сопоставление заявок участников, допущенных к участию в конкурсе: 04.05.2023.

11.3. Порядок определения победителя (критерии оценки):

Критерии оценки:

1. Размер платы за размещение нестационарного сезонного объекта мелкорозничной торговли и сезонного предприятия общественного питания на территории городского округа «Город Калининград» (не ниже установленной организатором конкурса) – 80%;

2. Опыт работы в сфере торговли – 20%.

Для определения лучших условий на размещение объекта, предложенных в заявках, конкурсная комиссия должна оценивать и сопоставлять такие заявки в соответствии с требованиями, установленными в конкурсной документации.

Не допускается использование иных критериев оценки заявок, за исключением вышеуказанных критериев оценки.

Весовой коэффициент критерия №1 «Размер платы за размещение нестационарного сезонного объекта мелкорозничной торговли и сезонного предприятия общественного питания на территории городского округа «Город Калининград» рассчитывается, как отношение оплаты, предложенной соответствующим участником конкурса, к размеру максимальной оплаты, предложенной участниками конкурса, умноженное на показатель значимости данного критерия, т.е. на 0,8 (80%).

Оценка по критерию №2 «Опыт работы в сфере торговли» производится на основании Выписки из единого государственного реестра юридических лиц или Выписки из единого государственного реестра индивидуальных предпринимателей. По каждой заявке выставляется значение в баллах исходя из значения 1 балл равен 1 календарному году. Весовой коэффициент, присуждаемый по данному критерию, определяется как отношение баллов, присвоенных соответствующему участнику конкурса, к максимальному размеру баллов, умноженное на показатель значимости данного критерия, т.е. на 0,2 (20%).

Общий весовой коэффициент участника конкурса рассчитывается путем сложения весовых коэффициентов, присвоенных соответствующему участнику конкурса по критериям №1, №2.

Победителем конкурса признается участник конкурса, у которого по результатам суммирования весовых коэффициентов по двум критериям получилось самое высокое числовое значение.

Если по результатам оценки и сопоставления заявок установлено, что два или более участника конкурса предложили равные условия за право размещения объекта, то победителем признается тот участник конкурса, чья заявка на участие в конкурсе была зарегистрирована ранее.

Уполномоченный орган на проведение открытого конкурса осуществляет оценку и сопоставление заявок участников, допущенных к участию в конкурсе. Срок оценки и сопоставления заявок не может превышать пяти рабочих дней со дня подписания протокола рассмотрения заявок.

11.4. Договор на размещение нестационарных сезонных объектов мелкорозничной торговли и сезонных предприятий общественного питания на территории городского округа «Город Калининград» заключается не ранее 10 дней и не позднее 20 дней с момента размещения протокола оценки и сопоставления заявок на участие в конкурсе (протокола рассмотрения заявок) на официальном сайте администрации городского округа «Город Калининград» в сети Интернет.

12. Размер, сроки и порядок внесения задатка

Для участия в конкурсе участник вносит задаток в размере 40% от общей стоимость права на размещение нестационарных сезонных объектов мелкорозничной торговли и сезонных предприятий общественного питания. Размер задатка по лотам составляет сумму, указанную в пункте 7 настоящего извещения.

Срок внесения и поступления денежных средств на расчетный счет организатора конкурса с даты размещения на официальном сайте администрации городского округа «Город Калининград» в сети Интернет www.klgd.ru извещения и конкурсной документации, а также публикации извещения в газете «Гражданин» заявки на участие в конкурсе принимаются **до 12 час. 00 мин. (калининградское время) 02.05.2023.**

Платежный документ с отметкой банка об исполнении, подтверждающий внесение задатка, (по каждому лоту отдельно) предоставляется в составе заявки на участие в конкурсе.

Сумма внесенного задатка засчитывается в счет обеспечения исполнения обязательств участника конкурса, ставшего победителем конкурса.

Денежные средства перечисляются по следующим реквизитам:

Получатель: УФК по Калининградской области (Комитет по финансам администрации городского округа «Город Калининград», л/с 05353000020). ИНН: 3905015619. КПП: 390601001.

Банк получателя: Отделение Калининград Банка России//УФК по Калининградской области г. Калининград.

БИК: 012748051. р\с: 03232643277010003500. кор. счет: 40102810545370000028

В назначении платежа: внесение денежных средств на участие в конкурсе на право размещения нестационарных сезонных объектов мелкорозничной торговли и сезонных предприятий общественного питания, извещение №_____. ЛОТ №_____.

Денежные средства, внесенные в качестве задатка на участие в конкурсе, не возвращаются в случае уклонения победителя конкурса или участника конкурса от заключения договора на размещение нестационарных сезонных объектов мелкорозничной торговли и сезонных предприятий общественного питания на территории городского округа «Город Калининград».

АДМИНИСТРАЦИЯ
ГОРОДСКОГО ОКРУГА «ГОРОД КАЛИНИНГРАД»

ПОСТАНОВЛЕНИЕ

от 28.03.2023 г. №182 г. Калининград

О внесении изменений в постановление администрации городского округа «Город Калининград» от 30.12.2010 №2387 «О создании единой дежурно-диспетчерской службы городского округа «Город Калининград»

В целях повышения готовности администрации городского округа «Город Калининград» и муниципальных организаций к реагированию на угрозу или возникновение чрезвычайных ситуаций (происшествий), эффективности взаимодействия привлекаемых сил и средств при их совместных действиях по предупреждению и ликвидации чрезвычайных ситуаций (происшествий) и в соответствии с решением, принятым 07.12.2022 на IV заседании комиссии по предупреждению и ликвидации чрезвычайных ситуаций и обеспечению пожарной безопасности Калининградской области, а также руководствуясь Уставом городского округа «Город Калининград», администрация городского округа «Город Калининград» **п о с т а н о в л я е т**:

1. Внести изменения в постановление администрации городского округа «Город Калининград» от 30.12.2010 №2387 «О создании единой дежурно-диспетчерской службы городского округа «Город Калининград», изложив приложение в новой редакции (приложение).

2. Управлению делопроизводства администрации городского округа «Город Калининград» (Липовецкая Ю.И.) обеспечить опубликование постановления в газете «Гражданин» и на официальном сайте администрации городского округа «Город Калининград».

Глава администрации **Е.И. Дятлова**

Приложение к постановлению администрации городского округа «Город Калининград» от 28.03.2023 г. №182

Приложение к постановлению администрации городского округа «Город Калининград» от 30.12.2010 №2387

ПОЛОЖЕНИЕ
о единой дежурно-диспетчерской службе городского округа «Город Калининград»

1. Термины, определения и сокращения

1. В Положении о единой дежурно-диспетчерской службе городского округа «Город Калининград» (далее – Положение о ЕДДС) применены следующие сокращения:

Администрация – администрация городского округа «Город Калининград»;

АИУС РСЧС – автоматизированная информационно-управляющая система единой государственной системы предупреждения и ликвидации чрезвычайных ситуаций;

АПК «Безопасный город» – аппаратно-программный комплекс «Безопасный город»;

АРМ – автоматизированное рабочее место;

АТС – автоматическая телефонная станция;

ГЛОНАСС – глобальная навигационная спутниковая система;

ГО – гражданская оборона;

ГУ – Главное управление;

ДДС – дежурно-диспетчерская служба;

ЕДДС – единая дежурно-диспетчерская служба городского округа «Город Калининград;

ИС «Атлас опасностей и рисков» – информационная система «Атлас опасностей и рисков», сегмент АИУС РСЧС;

ИСДМ – Рослесхоз – информационная система дистанционного мониторинга лесных пожаров Федерального агентства лесного хозяйства;

КСА – комплекс средств автоматизации;

КЧС и ОПБ – комиссия по предупреждению и ликвидации чрезвычайных ситуаций и обеспечению пожарной безопасности;

ЛВС – локальная вычислительная сеть;

МКА ЖКХ – федеральная система мониторинга и контроля устранения аварий и инцидентов на объектах жилищно-коммунального хозяйства;

МП «Термические точки» – мобильное приложение «Термические точки»;

МФУ – многофункциональное устройство;

МЧС России – Министерство Российской Федерации по делам гражданской обороны, чрезвычайным ситуациям и ликвидации последствий стихийных бедствий;

ОДС – оперативная дежурная смена;

ПОО – потенциально опасные объекты;

РСЧС – единая государственная система предупреждения и ликвидации чрезвычайных ситуаций;

Система-112 – система обеспечения вызова экстренных оперативных служб по единому номеру «112»;

УКВ/КВ – ультракороткие волны/короткие волны;

ФОИВ – федеральный орган исполнительной власти Российской Федерации;

ЦУКС – Центр управления в кризисных ситуациях;

ЭОС – экстренные оперативные службы;

ЧС – чрезвычайная ситуация.

2. В Положении о ЕДДС определены следующие термины с соответствующими определениями:

1) гражданская оборона – это система мероприятий по подготовке к защите и по защите населения, материальных и культурных ценностей на территории Российской Федерации от опасностей, возникающих при военных конфликтах или вследствие этих конфликтов, а также при чрезвычайных ситуациях природного и техногенного характера;

2) информирование населения о чрезвычайных ситуациях – это доведение до населения через средства массовой информации и по иным каналам информации о прогнозируемых и возникших чрезвычайных ситуациях, принимаемых мерах по обеспечению безопасности населения и территорий, приемах и способах защиты, а также проведение пропаганды знаний в области гражданской обороны, защиты населения и территорий от чрезвычайных ситуаций, в том числе обеспечения безопасности людей на водных объектах, и обеспечения пожарной безопасности;

3) «Личный кабинет ЕДДС» – инструмент (раздел) ИС «Атлас опасностей и рисков», который позволяет автоматизировать обмен оперативной и плановой информацией в области защиты населения и территорий от ЧС (происшествий) между органами повседневного управления муниципального, регионального и федерального уровней;

4) МП «Термические точки» – платформа для визуального отображения данных, полученных с применением системы космического мониторинга чрезвычайных ситуаций МЧС России, система осуществляет раннее обнаружение очагов природных пожаров;

5) оповещение населения о чрезвычайных ситуациях – это доведение до населения сигналов оповещения и экстренной информации об опасностях, возникающих при угрозе возникновения или возникновении чрезвычайных ситуаций природного и техногенного характера, а также при ведении военных действий или вследствие этих действий, о правилах поведения населения и необходимости проведения мероприятий по защите;

6) сигнал оповещения – команда для проведения мероприятий по гражданской обороне и защите населения от чрезвычайных ситуаций природного и техногенного характера органами управления и силами гражданской обороны и единой государственной системы предупреждения и ликвидации чрезвычайных ситуаций, а также для применения населением средств и способов защиты;

7) экстренные оперативные службы – служба пожарной охраны, служба реагирования в чрезвычайных ситуациях, полиция, служба скорой медицинской помощи, аварийная служба газовой сети, служба «Антитеррор».

2. Общие положения

3. Положение о ЕДДС определяет основные задачи, функции, порядок работы, состав и структуру, требования к руководству и дежурно-диспетчерскому персоналу, комплектованию и подготовке кадров, помещениям, оборудованию, финансированию ЕДДС.

4. ЕДДС осуществляет обеспечение деятельности Администрации в области:

1) защиты населения и территории от ЧС;

2) управления силами и средствами звена территориальной подсистемы РСЧС Калининградской области городского округа «Город Калининград» (далее – городское звено РСЧС), предназначенными и привлекаемыми для предупреждения и ликвидации ЧС, а также в условиях ведения ГО;

3) организации информационного взаимодействия ФОИВ, Правительства Калининградской области, Администрации и организаций при осуществлении мер информационной поддержки принятия решений и при решении задач в области защиты населения и территории от ЧС и ГО;

4) оповещения и информирования населения о ЧС;

5) координации деятельности органов повседневного управления РСЧС городского округа.

5. ЕДДС является структурным подразделением МКУ «Управление по делам ГО и ЧС г. Калининграда», органом повседневного управления звена территориальной подсистемы предупреждения и ликвидации чрезвычайных ситуаций городского округа «Город Калининград».

Общее руководство ЕДДС осуществляет глава Администрации через директора Учреждения, непосредственное – начальник ЕДДС.

Координацию деятельности ЕДДС муниципальных образований Калининградской области в области ГО и защиты населения и территорий от ЧС природного и техногенного характера осуществляет ЦУКС ГУ МЧС России по Калининградской области.

6. ЕДДС обеспечивает координацию всех ДДС городского звена РСЧС независимо от их ведомственной принадлежности и форм собственности по вопросам сбора, обработки, анализа и обмена информацией об угрозе и возникновении ЧС (происшествий), а также является координирующим органом по вопросам совместных действий ДДС в ЧС и при реагировании на ЧС (происшествия).

7. ЕДДС осуществляет свою деятельность во взаимодействии с постоянно действующими органами и органами повседневного управления РСЧС регионального, муниципального и объектового уровня, организациями (подразделениями) ОИВС, обеспечивающими деятельность этих органов в области защиты населения и территорий от ЧС (происшествий), ДДС, действующими на территории городского округа, и ЕДДС соседних муниципальных образований.

Порядок взаимодействия регулируется в соответствии с постановлениями Правительства Российской Федерации от 24.03.1997 №334 «О Порядке сбора и обмена в Российской Федерации информацией в области защиты населения и территорий от чрезвычайных ситуаций природного и техногенного характера», от 28.12.2020 №2322 «О Порядке взаимодействия федеральных органов исполнительной власти, органов исполнительной власти субъектов Российской Федерации органов местного самоуправления с операторами связи и редакциями средств массовой информации в целях оповещения населения о возникающих опасностях», приказами МЧС России от 26.08.2009 №496 «Об утверждении Положения о системе и порядке информационного обмена в рамках единой государственной системы предупреждения и ликвидации чрезвычайных ситуаций», от 05.07.2021 №429 «Об установлении критериев информации о чрезвычайных ситуациях природного и техногенного характера», от 05.07.2021 №430 «Об утверждении Правил обеспечения Центрами управления в кризисных ситуациях территориальных органов МЧС России координации деятельности органов повседневного управления единой государственной системы предупреждения и ликвидации чрезвычайных ситуаций и органов управления гражданской обороной, организации информационного взаимодействия федеральных органов исполнительной власти, органов исполнительной власти субъектов Российской Федерации, органов местного самоуправления и организаций на межрегиональном и региональном уровнях», от 11.01.2021 №2 «Об утверждении Инструкции о сроках и формах представления информации в области защиты населения и территорий от чрезвычайных ситуаций природного и техногенного характера», постановлением Правительства Калининградской области от 19.09.2008 №629 «О порядке сбора и обмена информацией в области защиты населения и территорий от чрезвычайных ситуаций природного и техногенного характера в Калининградской области», постановлением администрации городского округа «Город Калининград» от 17.03.2021 №160 «Об утверждении Положения о системе оповещения населения городского округа «Город Калининград», законами и иными нормативными правовыми актами субъектов Российской Федерации, другими нормативными документами в области информационного взаимодействия, а также соглашениями и регламентами об информационном взаимодействии, подписанными в установленном порядке.

8. ЕДДС в своей деятельности руководствуется Конституцией Российской Федерации, общепризнанными принципами и нормами международного права, международными договорами Российской Федерации, федеральными конституционными законами, федеральными законами, актами Президента Российской Федерации и Правительства Российской Федерации, а также нормативными правовыми актами органов государственной власти субъектов Российской Федерации, определяющими порядок и объем обмена информацией при взаимодействии с ДДС, в установленном порядке нормативными правовыми актами МЧС России, законодательством Калининградской области, Положением о ЕДДС, а также соответствующими правовыми актами городского округа «Город Калининград» (далее – городской округ).

3. Основные задачи ЕДДС

9. ЕДДС выполняет следующие основные задачи:

1) обеспечение координации совместных действий сил и средств городского звена РСЧС и ГО, расположенных на территории городского округа;

2) доведение до них задач при подготовке и выполнении мероприятий по ГО, угрозе или возникновении ЧС, а также по локализации и ликвидации последствий пожаров, аварий, стихийных бедствий и иных происшествий;

3) доведение информации о принятии необходимых экстренных мер и решений в соответствии с Планом действий по предупреждению и ликвидации ЧС муниципального образования, Планом гражданской обороны и защиты населения муниципального образования;

4) обеспечение организации информационного взаимодействия при решении задач в области защиты населения и территорий от ЧС и ГО, а также при осуществлении мер информационной поддержки принятия решений в области защиты населения и территорий от ЧС и ГО, с использованием информационных систем, в том числе АИУС РСЧС (через «Личный кабинет ЕДДС»);

5) прием и передача сигналов оповещения и экстренной информации, сигналов (распоряжений) на изменение режимов функционирования органов управления и сил муниципального звена территориальной подсистемы РСЧС;

6) прием от населения, организаций, технических систем или иных источников информации об угрозе возникновения или о возникновении ЧС (происшествия); анализ и оценка достоверности поступившей информации, доведение ее до ДДС, в компетенцию которой входит реагирование на принятое сообщение;

7) оповещение и информирование руководящего состава Администрации, органов управления и сил городского звена РСЧС, ДДС о ЧС (происшествии);

8) обеспечение оповещения и информирования населения о ЧС (происшествии);

9) организация взаимодействия в установленном порядке в целях оперативного реагирования на ЧС (происшествия) с органами управления городского звена РСЧС и ДДС, а также с органами управления ГО при подготовке к ведению и ведении ГО;

10) информирование ДДС, сил РСЧС, привлекаемых к предупреждению ЧС, а также ликвидации ЧС (происшествия), об обстановке, принятых и рекомендуемых мерах;

11) сбор и обработка данных, необходимых для подготовки и принятия управленческих решений по предупреждению и ликвидации ЧС (происшествий), а также контроль их исполнения;

12) мониторинг, анализ, прогнозирование, оценка и контроль сложившейся обстановки на основе информации, поступающей от различных информационных систем и оконечных устройств, в пределах своих полномочий;

13) регистрация и документирование всех входящих и исходящих сообщений и вызовов, обобщение информации о произошедших ЧС (происшествиях) (за сутки дежурства), ходе работ по их ликвидации и представление соответствующих донесений (докладов) по подчиненности, формирование отчетов по поступившей информации;

14) оповещение и информирование ЕДДС соседних муниципальных образований в соответствии с планами взаимодействия при угрозе распространения ЧС на территорию соседних муниципальных образований;

15) организация реагирования на вызовы (сообщения о происшествиях), поступающих по всем имеющимся видам и каналам связи, в том числе через систему-112 и контроля результатов реагирования;

16) взаимодействие в зоне своей ответственности с дежурной службой местного пожарно-спасательного гарнизона №1 по охране городского округа «Город Калининград» для оперативного предупреждения об угрозах возникновения или возникновении ЧС природного и техногенного характера.

4. Основные функции ЕДДС

10. На ЕДДС возлагаются следующие основные функции:

1) прием и передача сигналов оповещения и экстренной информации;

2) прием, регистрация и документирование всех входящих и исходящих сообщений и вызовов;

3) анализ и оценка достоверности поступившей информации, доведение ее до ДДС, в компетенцию которых входит реагирование на принятое сообщение;

4) сбор от ДДС, действующих на территории муниципального образования, сети наблюдения и лабораторного контроля ГО и защиты населения, информации об угрозе или факте возникновения ЧС (происшествия), сложившейся обстановке и действиях сил и средств по ликвидации ЧС (происшествия) и доведения ее до реагирующих служб;

5) обработка и анализ данных о ЧС (происшествии), определение ее масштаба и уточнение состава сил и средств, привлекаемых для реагирования на ЧС (происшествие), их оповещение о переводе в соответствующие режимы функционирования;

6) обобщение, оценка и контроль данных обстановки, принятых мер по ликвидации ЧС (происшествия), подготовка и корректировка заблаговременно разработанных и согласованных со службами муниципального образования вариантов управленческих решений по ликвидации ЧС (происшествии);

7) самостоятельное принятие необходимых решений по защите и спасению людей (в рамках своих полномочий);

8) оповещение руководящего состава Администрации, органов управления и сил ГО и городского звена РСЧС, ДДС о ЧС (происшествии);

9) информирование ДДС и сил РСЧС, привлекаемых к ликвидации ЧС (происшествия), об обстановке, принятых и рекомендуемых мерах;

10) организация взаимодействия с органами управления ГО и ЕДДС соседних муниципальных образований по вопросам обеспечения выполнения мероприятий ГО и защиты населения и территорий от ЧС (происшествий);

11) обеспечение своевременного оповещения и информирования населения о ЧС по решению главы Администрации (председателя КЧС и ОПБ);

12) представление докладов (донесений) об угрозе или возникновении ЧС (происшествий), сложившейся обстановке, возможных вариантах решений и действиях по ликвидации ЧС (происшествий) в соответствии с приказом МЧС России от 11.01.2021 №2 «Об утверждении инструкции о сроках и формах представления информации в области защиты населения и территорий от чрезвычайных ситуаций природного и техногенного характера»

13) предоставление оперативной информации о произошедших ЧС (происшествиях), ходе работ по их ликвидации и представление соответствующих докладов по подчиненности, в установленном порядке;

14) уточнение и координация действий, привлеченных ДДС по их совместному реагированию на вызовы (сообщения о происшествиях), поступающих по всем имеющимся видам и каналам связи, в том числе по системе-112;

15) контроль результатов реагирования на вызовы (сообщения о происшествиях), поступающих по всем имеющимся видам и каналам связи, в том числе по системе-112;

16) фиксация в оперативном режиме информации о возникающих аварийных ситуациях на объектах жилищно-коммунального хозяйства городского округа и обеспечение контроля устранения аварийных ситуаций на объектах жилищно-коммунального хозяйства городского округа посредством МКА ЖКХ;

17) мониторинг, анализ, прогнозирование, оценка и контроль сложившейся обстановки на основе информации, поступающей от различных информационных систем и оконечных устройств;

18) информационное обеспечение КЧС и ОПБ городского округа;

19) накопление и обновление социально-экономических, природно-географических, демографических и других данных о городском округе, органах управления на территории муниципального образования (в том числе их ДДС), силах и средствах ГО и РСЧС на территории городского округа, ПОО, критически важных объектах, объектах транспортной инфраструктуры и среды обитания, возможных и планируемых мероприятиях по предупреждению и ликвидации ЧС (происшествий), в том числе с использованием АИУС РСЧС через «Личный кабинет ЕДДС»;

20) мониторинг состояния комплексной безопасности объектов социального назначения, здравоохранения и образования с круглосуточным пребыванием людей;

21) контроль и принятие мер по обеспечению готовности к задействованию территориальной автоматизированной системы централизованного оповещения населения, а также обеспечение устойчивого и непрерывного функционирования системы управления и средств автоматизации;

22) организация профессиональной подготовки, профессиональной переподготовки и повышения квалификации специалистов ЕДДС для несения оперативного дежурства на муниципальном уровне РСЧС;

23) осуществление информационного обмена по оперативной обстановке с органами повседневного управления городского звена РСЧС, в том числе с использованием АИУС РСЧС через «Личный кабинет ЕДДС» и АПК «Безопасный город»;

24) представление в ЦУКС ГУ МЧС России по Калининградской области отчета о проведенных превентивных мероприятиях в соответствии с полученным прогнозом возможных ЧС (происшествий) или оперативным предупреждением о прохождении комплекса опасных и неблагоприятных метеорологических явлений;

25) доведение экстренных предупреждений об угрозе возникновения или о возникновении ЧС (происшествий), об опасных (неблагоприятных) метеорологических явлениях, моделях возможного развития обстановки, рекомендаций по снижению рисков до руководящего состава Администрации, ДДС, организаторов мероприятий с массовым пребыванием людей, туристических групп на территории муниципального образования;

26) участие в проведении учений и тренировок с органами повседневного управления РСЧС и органами управления ГО по выполнению возложенных на них задач.

5. Порядок работы ЕДДС

11. Для обеспечения своевременного и эффективного реагирования на угрозы возникновения и возникновение ЧС (происшествий) в ЕДДС организуется круглосуточное дежурство оперативной дежурной смены.

12. Обучение и повышение квалификации специалистов ЕДДС проводят в учебно-методических центрах по ГО и ЧС субъекта Российской Федерации, курсах ГО, учебных центрах и учебных пунктах федеральной противопожарной службы государственной противопожарной службы, других образовательных учреждениях, имеющих соответствующие лицензии по подготовке специалистов указанного вида деятельности.

Специалисты ЕДДС должны проходить повышение квалификации не реже одного раза в пять лет.

К несению дежурства в составе ОДС ЕДДС допускается дежурно-диспетчерский персонал, прошедший стажировку на рабочем месте и допущенный в установленном порядке к несению дежурства.

На обучение и повышение квалификации специалисты ЕДДС направляются решением начальника ЕДДС.

13. Привлечение специалистов ОДС ЕДДС к решению задач, не связанных с несением оперативного дежурства, не допускается.

14. Во время несения дежурства специалисты ОДС ЕДДС выполняют функциональные задачи в соответствии с должностными инструкциями и алгоритмами действий.

При нарушении трудовой дисциплины, безопасности связи, правил эксплуатации техники (оборудования), техники безопасности и пожарной безопасности дежурно-диспетчерский персонал может быть отстранен от несения дежурства.

Право отстранения от дежурства дежурно-диспетчерского персонала принадлежит начальнику ЕДДС или лицу, его замещающему.

В зависимости от степени тяжести и последствий допущенных нарушений виновные лица ОДС привлекаются к установленной законом ответственности в соответствии с действующим законодательством.

15. Информация об угрозах возникновения и возникновении ЧС (происшествий) поступает в ЕДДС по всем имеющимся каналам связи и информационным системам.

Вся информация об угрозе возникновения или о возникновении ЧС (происшествия) регистрируется в установленном порядке дежурно-диспетчерским персоналом ЕДДС и незамедлительно передается в ЭОС, которые необходимо направить в зону ЧС (происшествия), а также в ЦУКС ГУ МЧС России по Калининградской области.

16. Ежемесячно руководителем ЕДДС или лицом, его замещающим, проводится анализ функционирования ЕДДС и организации взаимодействия с ДДС, действующими на территории муниципального образования.

17. Анализы функционирования ЕДДС городского округа и организации взаимодействия с ДДС, действующими на территории муниципального образования, ежеквартально рассматриваются на заседании КЧС и ОПБ городского округа.

18. Анализ функционирования ЕДДС ежегодно рассматривается на заседании КЧС и ОПБ Калининградской области.

6. Режимы функционирования ЕДДС

19. ЕДДС функционирует в режимах:

1) повседневной деятельности – при отсутствии угрозы возникновения ЧС;

2) повышенной готовности – при угрозе возникновения ЧС;

3) чрезвычайной ситуации – при возникновении и ликвидации ЧС.

20. В режиме повседневной деятельности ОДС ЕДДС несет круглосуточное дежурство, находясь в готовности к экстренному реагированию на угрозу возникновения или возникновение ЧС (происшествий).

В этом режиме ЕДДС осуществляет:

1) прием от населения, организаций и ДДС информации (сообщений) об угрозе или факте возникновения ЧС (происшествия);

2) сбор, обработку и обмен информацией в области защиты населения и территорий от ЧС (происшествий) и обеспечения пожарной безопасности, с использованием информационных систем, в том числе АИУС РСЧС;

3) обобщение и анализ информации о ЧС (происшествиях) за сутки дежурства и представление соответствующих докладов главе Администрации и руководителям подразделений Администрации в установленном порядке;

4) мероприятия по поддержанию в готовности к применению программно-технических средств ЕДДС, средств связи и технических средств оповещения муниципальной автоматизированной системы централизованного оповещения;

5) передачу информации об угрозе возникновения или возникновении ЧС (происшествия) по подчиненности, в первоочередном порядке главе Администрации (председателю КЧС и ОПБ городского округа), директору Учреждения, в ЭОС, которые необходимо направить к месту или задействовать при ликвидации ЧС (происшествий), в ЦУКС ГУ МЧС России по Калининградской области и в организации (подразделения) Правительства КО, обеспечивающих деятельность этих органов в области защиты населения и территорий от ЧС;

6) информирование населения о ЧС с пункта управления ЕДДС по решению главы Администрации (председателя КЧС и ОПБ);

7) мониторинг и анализ данных информационных систем в целях получения сведений о прогнозируемых и (или) возникших чрезвычайных ситуациях и их последствиях, информации (прогностической и фактической) об опасных и неблагоприятных природных явлениях, о состоянии ПОО, опасных производственных объектов, а также состоянии окружающей среды, в том числе от АПК «Безопасный город» и АИУС РСЧС;

8) внесение необходимых изменений в базу данных, а также в структуру и содержание оперативных документов по реагированию ЕДДС на ЧС (происшествия);

9) разработку, корректировку и согласование с ДДС, действующими на территории муниципального образования, соглашений и регламентов информационного взаимодействия при реагировании на ЧС (происшествия);

10) контроль за своевременным устранением неисправностей и аварий на системах жизнеобеспечения муниципального образования;

11) уточнение и корректировку действий ДДС, привлекаемых к реагированию на вызовы (сообщения о происшествиях), поступивших по всем имеющимся видам и каналам связи, в том числе по системе-112;

12) контроль результатов реагирования на вызовы (сообщения о происшествиях), поступивших по всем имеющимся видам и каналам связи, в том числе по систем-112;

13) направление в органы управления городского звена территориальной подсистемы РСЧС по принадлежности прогнозов, полученных от ЦУКС ГУ МЧС России по Калининградской области, об угрозах возникновения ЧС (происшествий) и моделей развития обстановки по неблагоприятному прогнозу в пределах муниципального образования.

21. ЕДДС взаимодействует с ДДС, функционирующими на территории городского округа, на основании заключенных соглашений об информационном взаимодействии, согласно которым оперативная информация о текущей обстановке в режиме повседневной деятельности передается в ЕДДС.

(Продолжение на стр. 36)

(Продолжение. Начало на стр. 34-35)

22. Сообщения, идентифицированные как сообщения об угрозе возникновения или возникновении ЧС (происшествия), поступившие в ДДС, согласно соглашений об информационном взаимодействии, передаются в ЕДДС. Сообщения о ЧС (происшествиях), которые не относятся к сфере ответственности принявшей их дежурно-диспетчерской службы, также незамедлительно передаются ЕДДС соответствующей ДДС.

23. В режим повышенной готовности при угрозе возникновения ЧС ЕДДС переводится решением главы Администрации, а привлекаемые ЭОС и ДДС решением руководителей организаций (объектов).

В режиме повышенной готовности ЕДДС дополнительно осуществляет:

1) взаимодействие с руководителями соответствующих служб по вопросам подготовки сил и средств РСЧС, ЭОС и ДДС организаций к действиям в случае возникновения ЧС (происшествия);

2) оповещение и персональный вызов должностных лиц КЧС и ОПБ городского округа, Учреждения;

3) передачу информации об угрозе возникновения ЧС (происшествия) по подчиненности, в первоочередном порядке председателю КЧС и ОПБ муниципального образования, директору Учреждения, в ЭОС, которые необходимо направить к месту или задействовать при ликвидации ЧС (происшествия), в ЦУКС ГУ МЧС России по Калининградской области и в организации (подразделения) Правительства КО, обеспечивающих деятельность этих органов в области защиты населения и территорий от ЧС;

4) получение и анализ данных наблюдения и контроля за обстановкой на территории муниципального образования, ПОО, опасных производственных объектах, а также за состоянием окружающей среды;

5) прогнозирование возможной обстановки, подготовку предложений по действиям привлекаемых ЭОС и ДДС организаций, сил и средств РСЧС;

6) корректировку алгоритмов действий ЕДДС на угрозу возникновения ЧС и планов взаимодействия с соответствующими ЭОС и ДДС организаций, силами и средствами РСЧС, действующими на территории городского округа, в целях предотвращения ЧС;

7) контроль и координацию действий ЭОС и ДДС организаций, сил и средств РСЧС при принятии ими экстренных мер по предотвращению возникновения ЧС или смягчению ее последствий;

8) обеспечение информирования населения о ЧС;

9) по решению главы Администрации (председателя КЧС и ОПБ) с пункта управления ЕДДС проводит оповещение населения о ЧС (в том числе через операторов сотовой связи);

10) представление докладов в органы управления в установленном порядке;

11) направление в ЦУКС ГУ МЧС России по Калининградской области, другие органы управления, в установленном порядке, сведений о проведенных превентивных мероприятиях в соответствии с полученным прогнозом возможных ЧС или оперативным предупреждением о прохождении комплекса опасных и неблагоприятных метеорологических явлений.

24. В режим чрезвычайной ситуации ЕДДС переводится решением главы Администрации, а привлекаемые ЭОС и ДДС – решением руководителей организаций (объектов) при возникновении ЧС.

В этом режиме ЕДДС дополнительно осуществляет выполнение следующих задач:

1) организует экстренное оповещение и направление к месту ЧС сил и средств РСЧС, привлекаемых к ликвидации ЧС, осуществляет координацию их действий по предотвращению и ликвидации ЧС, а также реагированию на происшествия после получения необходимых данных;

2) самостоятельно принимает решения по защите и спасению людей (в рамках своих полномочий);

3) осуществляет сбор, обработку и представление собранной информации, проводит оценку обстановки, дополнительное привлечение к реагированию ЭОС и ДДС организаций, действующих на территории городского округа;

4) по решению главы Администрации (председателя КЧС и ОПБ) с пункта управления ЕДДС, а также через операторов сотовой связи проводит оповещение населения о ЧС;

5) осуществляет сбор, обработку, уточнение и представление оперативной информации о развитии ЧС, а также координацию действий ЭОС, ДДС организаций, привлекаемых к ликвидации ЧС, сил и средств РСЧС;

6) осуществляет постоянное информационное взаимодействие с руководителем ликвидации ЧС, главой Администрации (председателем КЧС и ОПБ), ОДС ЦУКС ГУ МЧС России по Калининградской области и организациями (подразделениями) Правительства КО, обеспечивающими деятельность этих органов в области защиты населения и территорий от ЧС, оперативным штабом ликвидации ЧС и тушения пожаров, ЭОС, ДДС организаций, о ходе реагирования на ЧС и ведения аварийно-восстановительных работ;

7) осуществляет контроль проведения аварийно-восстановительных и других неотложных работ;

8) готовит и представляет в органы управления доклады и донесения о ЧС в установленном порядке;

9) готовит предложения в решение КЧС и ОПБ городского округа;

10) ведет учет сил и средств территориальной подсистемы РСЧС, действующих на территории муниципального образования, привлекаемых к ликвидации ЧС.

25. При подготовке к ведению и ведении ГО ЕДДС осуществляет:

1) получение сигналов оповещения и (или) экстренной информации;

2) подтверждение ее получения у вышестоящего органа управления ГО;

3) организацию оповещения руководящего состава ГО городского округа, сил ГО, дежурных служб (руководителей) социально значимых объектов и дежурных ДДС организаций, эксплуатирующих опасные производственные объекты I и II классов опасности, гидротехнические сооружения чрезвычайно высокой опасности и высокой опасности, последствия аварий на которых могут причинять вред жизни и здоровью населения, проживающего или осуществляющего хозяйственную деятельность в зонах воздействия поражающих факторов за пределами их территорий, находящихся на территории городского округа;

4) обеспечение оповещения населения, находящегося на территории городского округа;

5) организацию приема от организаций, расположенных на территории городского округа, информации по выполнению мероприятий ГО с доведением ее до директора Учреждения;

6) ведение учета сил и средств ГО, привлекаемых к выполнению мероприятий ГО.

26. В режимах повышенной готовности и чрезвычайной ситуации информационное взаимодействие между ДДС осуществляется через ЕДДС.

Для этого в ЕДДС от взаимодействующих ДДС в первоочередном обязательном порядке и на безвозмездной основе передаются сведения об угрозе возникновения или возникновении ЧС, сложившейся обстановке, принятых мерах, задействованных и требуемых дополнительно силах и средствах. Поступающая в ЕДДС информация доводится до всех заинтересованных ДДС.

27. Функционирование ЕДДС при подготовке к ведению и ведении ГО осуществляется в соответствии с планом приведения в готовность гражданской обороны и планом гражданской обороны и защиты населения городского округа, инструкциями дежурно-диспетчерскому персоналу ЕДДС по действиям в условиях особого периода.

7. Состав и структура ЕДДС

28. ЕДДС включает в себя персонал ЕДДС, технические средства управления, связи и оповещения.

29. В состав персонала ЕДДС входят:

руководство ЕДДС: начальник ЕДДС, заместитель начальника ЕДДС;

дежурно-диспетчерский персонал ЕДДС: старший дежурный оперативный, дежурные оперативные, помощники дежурного оперативного – операторы-112.

30. Из числа дежурно-диспетчерского персонала ЕДДС формируются ОДС из расчета несения круглосуточного дежурства.

31. Помощники дежурного оперативного – операторы-112 должны отвечать квалификационным требованиям, установленным приказом Министерства труда и социальной защиты Российской Федерации от 06.10.2021 №681н «Об утверждении профессионального стандарта «Специалист по приему и обработке экстренных вызовов».

32. Для выполнения функциональных обязанностей аналитика и специалиста службы технической поддержки ЕДДС могут быть привлечены специалисты соответствующего профиля из сотрудников Учреждения.

8. Комплектование и подготовка кадров ЕДДС

33. Комплектование ЕДДС персоналом осуществляется в порядке, установленном в Учреждении.

34. Основными формами обучения персонала ЕДДС являются мероприятия оперативной подготовки (тренировки, учения), занятия по профессиональной подготовке, ежедневный инструктаж перед заступлением дежурно-диспетчерского персонала ЕДДС на дежурство.

35. Мероприятия оперативной подготовки осуществляются в ходе проводимых ЦУКС ГУ МЧС России по Калининградской области тренировок, а также в ходе тренировок с ДДС, действующими на территории муниципального образования, при проведении различных учений и тренировок с органами управления и силами РСЧС.

36. В целях поддержания уровня профессиональной подготовленности дежурно-диспетчерского персонала ЕДДС, совершенствования его практических навыков в выполнении функциональных обязанностей, а также овладения новыми навыками руководство ЕДДС организовывает подготовку дежурно-диспетчерского персонала по специально разработанной МЧС России программе с последующим принятием зачетов не реже 1 раза в год.

37. При необходимости дежурно-диспетчерский персонал ЕДДС может быть направлен на прохождение стажировки в ЦУКС ГУ МЧС России по Калининградской области.

9. Требования к руководству и дежурно-диспетчерскому персоналу ЕДДС

38. Руководство и дежурно-диспетчерский персонал ЕДДС должны знать:

1) требования нормативных правовых актов в области защиты населения и территорий от ЧС и ГО;

2) риски возникновения ЧС (происшествий), характерные для городского округа;

3) административно-территориальное деление, численность населения, географические, климатические и природные особенности городского округа и Калининградской области, а также другую информацию о регионе и муниципальном образовании;

4) состав сил и средств постоянной готовности городского звена территориальной подсистемы РСЧС, их задачи, порядок их привлечения, дислокацию, назначение, тактико-технические характеристики специальной техники;

5) зону ответственности ЕДДС и зоны ответственности служб экстренного реагирования и взаимодействующих организаций, действующих на территории городского округа;

6) ПОО, опасные производственные объекты, объекты социального назначения, объекты с массовым пребыванием людей, находящиеся в зоне ответственности, их адреса, полное наименование и характеристики;

7) порядок проведения эвакуации населения из зоны ЧС, местонахождение пунктов временного размещения, их вместимость;

8) порядок использования различных информационно-справочных ресурсов и материалов, в том числе паспортов территорий;

9) назначение и тактико-технические характеристики автоматизированной системы ЕДДС, порядок выполнения возложенных на нее задач, порядок эксплуатации средств связи и другого оборудования, обеспечивающего функционирование ЕДДС;

10) общую характеристику соседних муниципальных образований;

11) функциональные обязанности и должностные инструкции;

12) алгоритмы действий персонала ЕДДС в различных режимах функционирования;

13) документы, определяющие действия персонала ЕДДС по сигналам управления и оповещения;

14) правила и порядок ведения делопроизводства.

39. Начальник (заместитель начальника) ЕДДС должен обладать навыками:

1) организации выполнения и обеспечения контроля выполнения поставленных перед ЕДДС задач;

2) разработки нормативно-методической базы по развитию и обеспечению функционирования ЕДДС, в том числе соглашений и регламентов информационного взаимодействия с ДДС, действующими на территории городского округа, и службами жизнеобеспечения муниципального образования;

3) организации оперативно-технической работы, дополнительного профессионального образования персонала ЕДДС;

4) организации проведения занятий, тренировок и учений;

5) разработки предложений по дальнейшему совершенствованию, развитию и повышению технической оснащенности ЕДДС;

6) использования в работе информационных систем.

40. Требования к начальнику (заместитель начальника) ЕДДС: высшее образование, стаж оперативной работы не менее 3 лет на оперативных должностях в области обеспечения защиты населения и территорий и дополнительное профессиональное образование по установленной программе в соответствии с программой повышения квалификации в области защиты от ЧС руководителей и специалистов ЕДДС, допуск к работе со сведениями, составляющими государственную тайну.

41. Дежурно-диспетчерский персонал ЕДДС должен обладать навыками:

1) постоянного сбора и обработки оперативной информации о фактах или угрозе возникновения ЧС (происшествий) и контроля проведения работ по ликвидации ЧС (происшествий);

2) проведения анализа и оценки достоверности поступающей информации;

3) качественной и оперативной подготовки управленческих, организационных и планирующих документов;

4) применения в своей работе данных прогнозов развития обстановки;

5) обеспечения оперативного руководства и координации деятельности органов управления и сил ГО и муниципального звена территориальной подсистемы РСЧС;

6) осуществления мониторинга средств массовой информации в сети интернет;

7) использования всех функций телекоммуникационного оборудования и оргтехники на АРМ, в том числе установленного комплекта видео-конференц-связи;

8) применения данных информационных систем и расчетных задач;

9) работы на персональном компьютере на уровне уверенного пользователя (знание программ офисного пакета, умение пользоваться электронной почтой, интернет и информационно-справочными ресурсами);

10) использования программных средств, информационных систем, используемых в деятельности ЕДДС (в том числе системой-112, АПК «Безопасный город», АИУС РСЧС (ИС «Атлас опасностей и рисков»), МКА ЖКХ, ИСДМ-Рослесхоз и др.);

11) безошибочного набора на клавиатуре текста со скоростью не менее 150 символов в минуту;

12) четкого общения по радиостанции и телефону одновременно с работой за компьютером;

13) своевременного формирования установленного комплекта документов по вводной (в рамках мероприятий оперативной подготовки) или ЧС (происшествию);

14) подготовки в соответствии с установленными временными нормативами оперативных расчетов, докладов, требуемых отчетных документов, а также информирования руководства городского округа о ЧС, руководителей сил и средств, участвующих в ликвидации ЧС;

15) работы с аппаратурой информирования и оповещения населения;

16) использования различных информационно-справочных ресурсов и материалов, в том числе паспортов территорий (объектов), необходимых для подготовки оперативных расчетов, докладов, требуемых отчетных документов.

42. Дежурно-диспетчерскому персоналу ЕДДС запрещено:

1) вести телефонные переговоры, не связанные с несением оперативного дежурства;

2) предоставлять какую-либо информацию средствам массовой информации и посторонним лицам без указания директора Учреждения;

3) допускать в помещения ЕДДС посторонних лиц;

4) отлучаться с места несения оперативного дежурства без разрешения начальника (заместителя начальника) ЕДДС;

5) выполнять задачи, не предусмотренные должностными обязанностями и инструкциями, и использовать оборудование и технические средства не по назначению.

43. Требования к дежурно-диспетчерскому персоналу ЕДДС:

1) наличие высшего или среднего профессионально образования;

2) умение пользоваться техническими средствами, установленными в зале ОДС ЕДДС;

3) знание нормативных документов в области защиты населения и территорий;

4) знание правил эксплуатации технических средств оповещения муниципальной автоматизированной системы централизованного оповещения, а также структуры, способов и порядка оповещения населения муниципального образования;

5) наличие специальной подготовки по установленной программе по направлению деятельности;

6) наличие допуска к работе со сведениями, составляющими государственную тайну.

10. Требования к помещениям ЕДДС

44. ЕДДС представляет собой рабочие помещения для персонала ЕДДС (зал ОДС, кабинет начальника ЕДДС, комнаты отдыха и приема пищи, серверная), оснащенные необходимыми техническими средствами и документацией (перечень документации в соответствии с Национальным стандартом Российской Федерации ГОСТ Р 22.07.01-2021 «Безопасность в чрезвычайных ситуациях. Единая дежурно-диспетчерская служба. Основные положения»).

45. Конструктивные решения по установке и монтажу технических средств в помещениях ЕДДС должны обеспечивать минимизацию влияния внешних воздействий на технические средства с целью достижения необходимой работоспособности оборудования ЕДДС в условиях ЧС, в том числе и в военное время.

46. Электроснабжение технических средств ЕДДС должно осуществляться от единой энергетической системы России в соответствии с первой категорией электроснабжения.

47. Система резервного электроснабжения должна обеспечить работоспособность систем телефонной связи, серверного оборудования, видео-конференц-связи, отображения информации, оповещения, мониторинга транспортных средств, внутренней связи в течение времени, необходимого для перехода на резервный источник электропитания.

48. Расчет потребностей в площадях помещений ЕДДС производится на базе требований действующих санитарных правил и норм, устанавливающих обязательные требования к обеспечению безопасных для человека условий труда и на основе значений количества специалистов ОДС, предусмотренных штатным расписанием.

49. Зал ОДС ЕДДС должен обеспечивать возможность одновременной работы в едином информационном пространстве ОДС, а также главы Администрации (председателя КЧС и ОПБ), заместителя председателя КЧС и ОПБ.

50. Для предотвращения несанкционированного доступа посторонних лиц зал ОДС ЕДДС оборудуется автоматическим запорным устройством и средствами видеонаблюдения. Порядок допуска в помещения ЕДДС устанавливается директором Учреждения.

51. Для несения круглосуточного дежурства ОДС ЕДДС должна быть предусмотрены отдельные комнаты отдыха и приема пищи, в которых созданы необходимые бытовые условия.

52. Каждый сотрудник ЕДДС обязан носить специальную форму во время исполнения служебных обязанностей в соответствии с требованиями Национального стандарта Российской Федерации ГОСТ Р 22.7.01-2021 «Безопасность в чрезвычайных ситуациях. Единая дежурно-диспетчерская служба. Основные положения».

11. Требования к оборудованию ЕДДС

53. В целях обеспечения приема и передачи документов управления, обмена всеми видами информации со всеми взаимодействующими органами управления в установленные сроки и с требуемым качеством доведения сигналов оповещения до органов управления и населения в ЕДДС должна быть создана информационно-телекоммуникационная инфраструктура с соответствующим уровнем информационной безопасности, включающая:

КСА ЕДДС;

единый центр оперативного реагирования АПК «Безопасный город»;

КСА системы-112;

систему связи и систему оповещения.

Муниципальная автоматизированная система централизованного оповещения должна соответствовать требованиям Положения о системах оповещения населения, утвержденного совместным приказом МЧС России и Министерства цифрового развития, связи и массовых коммуникаций Российской Федерации от 31.07.2020 №578/365.

54. КСА ЕДДС предназначен для обеспечения автоматизированного

выполнения персоналом ЕДДС возложенных функций и должен включать технически взаимосвязанные:

систему хранения, обработки и передачи данных;

систему видео-конференц-связи;

систему отображения информации;

систему мониторинга стационарных объектов и подвижных транспортных средств.

КСА ЕДДС создается как муниципальная информационная система, к которой предъявляются требования о защите информации, не составляющей государственную тайну, содержащейся в государственных информационных системах, установленные законодательством Российской Федерации.

55. Система хранения, обработки и передачи данных должна состоять из следующих элементов:

оборудование ЛВС;

оборудование хранения и обработки данных;

оргтехника.

56. Оборудование ЛВС должно обеспечивать объединение АРМ ЕДДС для обмена между ними информацией в электронном виде, подключение к внешним сетям (выделенным сетям связи и Интернет). Подключение ЛВС к сети Интернет должно осуществляться только с применением сертифицированных средств защиты информации. При отсутствии сертифицированных средств защиты информации к сети Интернет могут подключаться АРМ, не включенные в ЛВС.

Подключение АРМ персонала ЕДДС к информационно-телекоммуникационной инфраструктуре МЧС России должно осуществляться только с применением сертифицированных средств криптографической защиты информации.

Оборудование ЛВС должно включать в себя:

первичный маршрутизатор (коммутатор);

коммутаторы для построения иерархической структуры сети.

Подключение ЛВС к внешним сетям осуществляется при помощи каналообразующего оборудования, реализующего ту или иную технологию подключения.

Оборудование ЛВС должно размещаться в телекоммуникационных шкафах в помещениях с соответствующими климатическими условиями. Для поддержания в телекоммуникационных шкафах установленной температуры и влажности должны быть установлены системы кондиционирования.

На АРМ персонала ЕДДС должны быть установлены, настроены и корректно функционировать сертифицированные средства антивирусной защиты информации.

57. Оборудование хранения и обработки данных должно включать в себя следующие основные элементы:

серверы повышенной производительности для хранения информации (файлы, базы данных);

АРМ персонала ЕДДС с установленными информационными системами.

Серверы должны обеспечивать хранение и обработку информации как в формализованном, так и в неформализованном виде. Объем хранилища определяется в соответствии с перечнем, объемом хранящейся информации и сроком ее хранения.

АРМ персонала ЕДДС должны поддерживать работу в основных офисных приложениях (текстовый редактор, табличный редактор, редактор презентаций, электронная почта), а также в специализированном программном обеспечении.

58. Система видео-конференц-связи должна обеспечивать участие персонала ЕДДС, а также других должностных лиц в селекторных совещаниях со всеми взаимодействующими органами управления.

Система видео-конференц-связи должна состоять из следующих основных элементов:

видеокодек;

видеокамера;

микрофонное оборудование;

оборудование звукоусиления.

59. Видеокодек может быть реализован как на аппаратной, так и на программной платформе. Видеокодек должен обеспечивать:

работу по основным протоколам видеосвязи (H.323, SIP);

выбор скорости соединения;

подключение видеокамер в качестве источника изображения;

подключение микрофонного оборудования в качестве источника звука.

60. Видеокамера должна обеспечивать возможность показа общего вида помещения ЕДДС, а также наведение на участника (участников) селекторного совещания. В видеокамере должны быть реализованы функции трансфокации (приближение/удаление), а также функции поворота с помощью пульта дистанционного управления или через интерфейс компьютера.

61. Микрофонное оборудование должно обеспечивать:

разборчивость речи всех участников селекторного совещания;

подавление «обратной связи»;

включение/выключение микрофонов участниками совещания; возможность использования более чем одного микрофона.

При необходимости для подключения микрофонов может быть использован микшерный пульт.

62. Оборудование звукоусиления должно обеспечивать транслирование звука от удаленного абонента без искажений.

Оборудование звукоусиления должно быть согласовано с микрофонным оборудованием для исключения взаимного негативного влияния на качество звука.

63. Изображение от удаленного абонента должно передаваться на систему отображения информации ЕДДС.

64. Система видео-конференц-связи должна быть согласована по характеристикам видеоизображения с системой отображения информации.

65. Система отображения информации (видеостена) должна обеспечивать вывод информации с АРМ, а также с оборудования видео-конференц-связи.

Система отображения информации должна состоять из видеостены, реализованной на базе жидкокристаллических или проекционных модулей.

Размеры видеостены должны соответствовать размеру помещения и обеспечивать обзор с любого АРМ в зале ОДС ЕДДС.

Система отображения информации должна иметь возможность разделения видеостены на сегменты для одновременного вывода информации с различных источников.

Должна быть предусмотрена возможность наращивания системы отображения информации за счет подключения дополнительных сегментов.

66. Система мониторинга стационарных объектов и подвижных транспортных средств на территории городского округа должна обеспечивать прием данных от объектов мониторинга, отображение объектов мониторинга, а также транспортных средств, оснащаемых аппаратурой спутниковой навигации ГЛОНАСС или ГЛОНАСС/GPS, в соответствии с перечнем Министерства транспорта Российской Федерации.

67. Система связи и система оповещения должны включать в себя систему телефонной связи, систему радиосвязи, систему оповещения населения (в том числе комплексную систему экстренного оповещения населения и оповещения должностных лиц), систему внутренней связи.

Муниципальная автоматизированная система централизованного оповещения должна включать в себя специальные программно-технические средства оповещения, средства комплексной системы экстренного оповещения населения, средства общероссийской комплексной системы информирования и оповещения населения в местах массового пребывания людей, громкоговорящие средства на подвижных объектах, мобильные и носимые средства оповещения, а также сети связи и вещания, обеспечивающие ее функционирование.

68. Система телефонной связи ЕДДС должна состоять из следующих элементов:

мини-АТС;

телефонных аппаратов;

системы записи телефонных переговоров.

69. Мини-АТС должна обеспечивать:

прием телефонных звонков одновременно от нескольких абонентов;

автоматическое определение номера звонящего абонента;

сохранение в памяти входящих, исходящих и пропущенных номеров;

прямой набор номера с телефонных аппаратов (дополнительных консолей);

переадресацию вызова на телефоны внутренней телефонной сети и городской телефонной сети общего пользования.

70. Телефонные аппараты должны обеспечивать:

отображение номера звонящего абонента на дисплее;

набор номера вызываемого абонента одной кнопкой;

одновременную работу нескольких линий;

функцию переадресации абонента;

возможность подключения дополнительных консолей для расширения количества абонентов с прямым набором;

наличие микротелефонной гарнитуры.

71. Система записи телефонных переговоров должна обеспечивать запись всех исходящих и входящих телефонных разговоров со всех подключенных телефонных аппаратов персонала ЕДДС.

72. Должны быть обеспечены телефонные каналы связи между ЕДДС и ЦУКС ГУ МЧС России по Калининградской области, ЕДДС соседних муниципальных образований, а также с ДДС, действующими на территории городского округа, в том числе ДДС ПОО.

Допускается организация телефонной связи путем программирования на консоли кнопок прямого вызова абонента.

В качестве каналов прямой телефонной связи не могут быть использованы каналы для приема звонков от населения.

Должны быть предусмотрены резервные каналы связи.

73. Система радиосвязи должна обеспечивать устойчивую связь с подвижными и стационарными объектами, оборудованными соответствующими средствами связи.

Система радиосвязи должна состоять из УКВ- и КВ-радиостанций.

Для организации радиосетей должны быть получены разрешения на частоты в Радиочастотной службе Федеральной службы по надзору в сфере связи, информационных технологий и массовых коммуникаций.

Радиостанции должны быть зарегистрированы в установленном порядке в Федеральной службе по надзору в сфере связи, информационных технологий и массовых коммуникаций.

74. Система оповещения населения должна обеспечивать своевременное доведение сигналов оповещения и экстренной информации до руководящего состава ГО и городского звена территориальной подсистемы РСЧС, сил ГО и РСЧС городского округа, ДДС, населения на территории городского округа, об опасностях, возникающих при угрозе возникновения или возникновении ЧС природного и техногенного характера, а также при ведении военных действий или вследствие этих действий, о правилах поведения населения и необходимости проведения мероприятий по защите.

75. Для обеспечения своевременной передачи населению сигналов оповещения и экстренной информации комплексно используются:

1) сеть электрических, электронных сирен и мощных акустических систем;

2) сеть проводного радиовещания;

3) сеть уличной радиофикации;

4) сеть кабельного телерадиовещания;

5) сеть эфирного телерадиовещания;

6) сеть подвижной радиотелефонной связи;

7) сеть местной телефонной связи, в том числе таксофоны, предназначенные для оказания универсальных услуг телефонной связи с функцией оповещения;

8) сети связи операторов связи и ведомственные;

9) сети систем персонального радиовызова;

10) информационно-телекоммуникационная сеть Интернет;

11) громкоговорящие средства на подвижных объектах, мобильные и носимые средства оповещения.

76. Задействование средств системы оповещения населения должно осуществляться старшим дежурным оперативным со своего рабочего места (дежурным оперативным) по решению главы Администрации (председателя КЧС и ОПБ) с последующим докладом.

77. Система оповещения должностных лиц должна обеспечивать оповещение руководящего состава Администрации, органов управления и сил РСЧС городского округа, ДДС, действующих на территории городского округа.

78. Система оповещения персонала может быть реализована на базе персонального компьютера с установленной платой подключения телефонных линий. Количество телефонных линий должно определяться исходя из количества оповещаемых абонентов и требуемого времени оповещения.

79. Для оповещения персонала не должны задействоваться каналы (линии) связи, предназначенные для приема звонков от населения, а также каналы прямой телефонной связи.

80. Задействование муниципальной автоматизированной системы централизованного оповещения осуществляется в соответствии с постановлением Правительства Российской Федерации от 28.12.2020 №2322 «О порядке взаимодействия федеральных органов исполнительной власти, органов исполнительной власти субъектов Российской Федерации, органов местного самоуправления с операторами связи и редакциями средств массовой информации в целях оповещения населения о возникающих опасностях» и разделом III Положения о системах оповещения населения, утвержденного совместным приказом МЧС России и Министерства цифрового развития, связи и массовых коммуникаций Российской Федерации России от 31.07.2020 №578/365.

81. Общие требования к составу объектов, оборудованию, структуре системы-112 определены Национальным стандартом Российской Федерации ГОСТ Р 22.7.03-2021 «Безопасность в чрезвычайных ситуациях. Система обеспечения вызова экстренных оперативных служб по единому номеру «112».

12. Финансирование ЕДДС

82. Финансирование деятельности ЕДДС осуществляется из средств бюджета городского округа и иных источников в соответствии с законодательством Российской Федерации.

83. Уровень заработной платы сотрудников ЕДДС должен быть не ниже средней заработной платы по городскому округу.

13. Требования к защите информации

84. В ЕДДС должны выполняться требования по обеспечению защиты информации, предъявляемые к автоматизированным системам управления, государственным информационным системам и защите персональных данных, в соответствии с Федеральным законом от 27.07.2006 № 149-ФЗ «Об информации, информационных технологиях и о защите информации» и приказом Федеральной службы по техническому и экспортному контролю от 11.02.2013 № 17 «Об утверждении требований о защите информации, не составляющей государственную тайну, содержащейся в государственных информационных системах».

АДМИНИСТРАЦИЯ
ГОРОДСКОГО ОКРУГА «ГОРОД КАЛИНИНГРАД»

ПОСТАНОВЛЕНИЕ

от 22.03.2023 г. №166 г. Калининград

О комиссии по установлению фактов проживания граждан Российской Федерации, иностранных граждан и лиц без гражданства в жилых помещениях, находящихся в зоне чрезвычайной ситуации, нарушения условий их жизнедеятельности и утраты ими имущества в результате чрезвычайной ситуации на территории городского округа «Город Калининград»

В соответствии с Федеральным законом от 21.12.1994 №68-ФЗ «О защите населения и территорий от чрезвычайных ситуаций природного и техногенного характера», постановлением Правительства Российской Федерации от 28.12.2019 №1928 «Об утверждении Правил предоставления иных межбюджетных трансфертов из федерального бюджета, источником финансового обеспечения которых являются бюджетные ассигнования резервного фонда Правительства Российской Федерации, бюджетам субъектов Российской Федерации на финансовое обеспечение отдельных мер по ликвидации чрезвычайных ситуаций природного и техногенного характера, осуществления компенсационных выплат физическим и юридическим лицам, которым был причинен ущерб в результате террористического акта, и возмещения вреда, причиненного при пресечении террористического акта правомерными действиями», приказом Министерства Российской Федерации по делам гражданской обороны, чрезвычайным ситуациям и ликвидации последствий стихийных бедствий от 10.12.2021 №858 «Об утверждении Порядка подготовки и представления высшими исполнительными органами государственной власти субъектов Российской Федерации документов в МЧС России для обоснования предельного объема запрашиваемых бюджетных ассигнований из резервного фонда Правительства Российской Федерации», постановлением Правительства Калининградской области от 10.03.2022 №126 «Об установлении порядка и условий оказания единовременной материальной помощи, финансовой помощи, выплаты единовременных пособий гражданам Российской Федерации, проживающим на территории Калининградской области, в случаях ликвидации чрезвычайных ситуаций природного или техногенного характера», постановлением администрации городского округа «Город Калининград» от 20.03.2023 №155 «Об утверждении порядка и условий оказания единовременной материальной помощи, финансовой помощи, выплаты единовременных пособий гражданам Российской Федерации, проживающим на территории городского округа «Город Калининград», в случаях ликвидации чрезвычайных ситуаций природного или техногенного характера» администрация городского «Город Калининград» **постановляет:**

1. Создать комиссию по установлению фактов проживания граждан Российской Федерации, иностранных граждан и лиц без гражданства в жилых помещениях, находящихся в зоне чрезвычайной ситуации, нарушения условий их жизнедеятельности и утраты ими имущества в результате чрезвычайной ситуации на территории городского округа «Город Калининград» и утвердить ее состав (приложение №1).

2. Утвердить Положение о комиссии по установлению фактов проживания граждан Российской Федерации, иностранных граждан и лиц без гражданства в жилых помещениях, находящихся в зоне чрезвычайной ситуации, нарушения условий их жизнедеятельности и утраты ими имущества в результате чрезвычайной ситуации на территории городского округа «Город Калининград» (приложение №2).

3. Управлению делопроизводства администрации городского округа «Город Калининград» (Липовецкая Ю.И.) обеспечить опубликование постановления в газете «Гражданин», на официальном сайте администрации городского округа «Город Калининград» в сети Интернет.

4. Контроль за исполнением постановления возложить на первого заместителя главы администрации – управляющего делами администрации городского округа «Город Калининград» Асмыковича А.Н.

Глава администрации **Е.И. Дятлова**

Приложение №1

УТВЕРЖДЕН

постановлением администрации городского округа «Город Калининград» от 22.03.2023 г. №166

СОСТАВ

комиссии по установлению фактов проживания граждан Российской Федерации, иностранных граждан и лиц без гражданства в жилых помещениях, находящихся в зоне чрезвычайной ситуации, нарушения условий их жизнедеятельности и утраты ими имущества в результате чрезвычайной ситуации на территории городского округа «Город Калининград»

Председатель комиссии:

Асмыкович Алексей Николаевич – первый заместитель главы администрации – управляющий делами администрации городского округа «Город Калининград».

Заместитель председателя комиссии:

Кондратьев Юрий Львович – начальник управления жилищного и коммунального хозяйства, заместитель председателя комитета городского хозяйства и строительства администрации городского округа «Город Калининград».

Секретарь комиссии:

Астапович Александр Иванович – специалист гражданской обороны 1 категории отдела гражданской защиты МКУ «Управление по делам ГО и ЧС г. Калининграда».

(Продолжение на стр. 38)

(Продолжение. Начало на стр. 37)

Члены комиссии:

Андреев Сергей Алексеевич – специалист гражданской обороны 1 категории отдела гражданской защиты МКУ «Управление по делам ГО и ЧС г. Калининграда»;

Скосарева Татьяна Викторовна – консультант отдела социальной поддержки управления социальной поддержки населения комитета по социальной политике администрации городского округа «Город Калининград»;

Белозерова Мария Эдуардовна – главный специалист отдела социально-экономического развития и предпринимательства управления экономического развития комитета городского развития и цифровизации администрации городского округа «Город Калининград»;

Веретехин Владимир Васильевич – специалист гражданской обороны 1 категории отдела гражданской защиты МКУ «Управление по делам ГО и ЧС г. Калининграда»;

Коркоц Екатерина Сергеевна – начальник отдела систематизации правового управления администрации городского округа «Город Калининград»;

Прибор Светлана Анатольевна – начальник управления учета и найма жилья комитета муниципального имущества и земельных ресурсов администрации городского округа «Город Калининград».

Приложение №2
УТВЕРЖДЕНО
постановлением администрации городского округа «Город Калининград» от 22.03.2023 г. №166

ПОЛОЖЕНИЕ
о комиссии по установлению фактов проживания граждан Российской Федерации, иностранных граждан и лиц без гражданства в жилых помещениях, находящихся в зоне чрезвычайной ситуации, нарушения условий их жизнедеятельности и утраты ими имущества в результате чрезвычайной ситуации на территории городского округа «Город Калининград»

1. Общие положения

1. Положение о комиссии по установлению фактов проживания граждан Российской Федерации, иностранных граждан и лиц без гражданства в жилых помещениях, находящихся в зоне чрезвычайной ситуации, нарушения условий их жизнедеятельности и утраты ими имущества в результате чрезвычайной ситуации на территории городского округа «Город Калининград» (далее – Положение) устанавливает порядок деятельности комиссии по установлению фактов проживания граждан Российской Федерации, иностранных граждан и лиц без гражданства в жилых помещениях, находящихся в зоне чрезвычайной ситуации, нарушения условий их жизнедеятельности и утраты ими имущества в результате чрезвычайной ситуации на территории городского округа «Город Калининград» (далее – Комиссия).

2. Комиссия является постоянно действующим совещательным органом, созданным в целях осуществления полномочий, определенных Федеральным законом от 21.12.1994 №68-ФЗ «О защите населения и территорий от чрезвычайных ситуаций природного и техногенного характера» в части установления при ликвидации чрезвычайных ситуаций федерального, межрегионального, регионального, межмуниципального и муниципального характера фактов проживания граждан Российской Федерации, иностранных граждан и лиц без гражданства в жилых помещениях, находящихся в зоне чрезвычайной ситуации, нарушения условий их жизнедеятельности и утраты ими имущества в результате чрезвычайной ситуации на территории городского округа «Город Калининград».

3. Комиссия осуществляет свою деятельность в соответствии с законодательством Российской Федерации.

2. Функции Комиссии

4. Основные функции Комиссии:

1) установление факта проживания граждан Российской Федерации, иностранных граждан и лиц без гражданства (далее – граждане) в жилых помещениях, которые попали в зону чрезвычайной ситуации на территории городского округа «Город Калининград», при введении режима чрезвычайной ситуации;

2) установление факта нарушения условий жизнедеятельности в результате чрезвычайной ситуации;

3) установление факта утраты гражданами имущества первой необходимости в результате чрезвычайной ситуации.

5. Факт проживания граждан от 14 лет и старше в жилых помещениях, которые попали в зону чрезвычайной ситуации, при введении режима чрезвычайной ситуации устанавливается решением Комиссии на основании следующих критериев:

1) гражданин зарегистрирован по месту жительства в жилом помещении, которое попало в зону чрезвычайной ситуации, при введении режима чрезвычайной ситуации;

2) гражданин зарегистрирован по месту пребывания в жилом помещении, которое попало в зону чрезвычайной ситуации, при введении режима чрезвычайной ситуации;

3) имеется договор аренды жилого помещения, которое попало в зону чрезвычайной ситуации;

4) имеется договор социального найма жилого помещения, которое попало в зону чрезвычайной ситуации;

5) имеется выписка из похозяйственной книги, справка о составе семьи;

6) имеются справки с места работы или учебы, справки медицинских организаций;

7) имеются документы, подтверждающие оказание медицинских, образовательных, социальных услуг и услуг почтовой связи;

8) имеется судебное решение об установлении факта проживания гражданина в жилом помещении, которое попало в зону чрезвычайной ситуации.

9) иные сведения, которые могут быть предоставлены гражданином в инициативном порядке, получение которых не потребует от заявителя обращения за получением государственных (муниципальных) услуг, услуг организаций.

Факт проживания детей в возрасте до 14 лет в жилых помещениях, находящихся в зоне чрезвычайной ситуации, устанавливается решением Комиссии на основании факта проживания в жилом помещении, находящемся в зоне чрезвычайной ситуации, одного и (или) обоих родителей (усыновителей, опекунов), с которыми проживает ребенок.

6. Критерии принятия решения по установлению факта нарушения условий жизнедеятельности:

1) невозможность проживания граждан в жилых помещениях;

2) невозможность осуществления транспортного сообщения между территорией проживания граждан и иными территориями, где условия жизнедеятельности не были нарушены;

3) нарушение санитарно-эпидемиологического благополучия граждан.

7. Факт нарушения условий жизнедеятельности при чрезвычайной ситуации устанавливается на основании одного или нескольких указанных критериев, характеризующих невозможность проживания граждан в жилых помещениях.

8. Критерий невозможности проживания граждан в жилых помещениях оценивается по следующим показателям состояния жилого помещения, характеризующим возможность или невозможность проживания в нем:

1) состояние здания (помещения);

2) состояние теплоснабжения здания (помещения);

3) состояние водоснабжения здания (помещения);

4) состояние электроснабжения здания (помещения).

9. Состояние здания (помещения) определяется визуально. Невозможность проживания гражданина в жилых помещениях констатируется, если в результате чрезвычайной ситуации повреждены или частично разрушены один или несколько конструктивных элементов здания: фундамент, стены, перегородки, перекрытия, полы, крыша, окна и двери, печное отопление, электроосвещение.

10. Состояние теплоснабжения здания (помещения) определяется инструментально. Невозможность проживания гражданина в жилых помещениях констатируется, если в результате чрезвычайной ситуации на период более суток прекращено теплоснабжение жилого здания (помещения), осуществляемое до чрезвычайной ситуации.

11. Состояние водоснабжения здания (помещения) определяется визуально. Невозможность проживания гражданина в жилых помещениях констатируется, если в результате чрезвычайной ситуации на период более суток прекращено водоснабжение жилого здания (помещения), осуществляемое до чрезвычайной ситуации.

12. Состояние электроснабжения здания (помещения) определяется инструментально. Невозможность проживания гражданина в жилых помещениях констатируется, если в результате чрезвычайной ситуации на период более суток прекращено электроснабжение жилого здания (помещения), осуществляемое до чрезвычайной ситуации.

13. Критерий невозможности осуществления транспортного сообщения между территорией проживания граждан и иными территориями, где условия жизнедеятельности не были нарушены, оценивается путем определения:

1) наличия и состава общественного транспорта в районе проживания гражданина;

2) возможности функционирования общественного транспорта от ближайшего к гражданину остановочного пункта.

14. Невозможность осуществления транспортного сообщения констатируется при наличии абсолютной невозможности функционирования общественного транспорта между территорией проживания граждан и иными территориями, где условия жизнедеятельности не были нарушены.

15. Критерий нарушения санитарно-эпидемиологического благополучия граждан оценивается инструментально. Нарушение санитарно-эпидемиологического благополучия гражданина констатируется, если в районе его проживания в результате чрезвычайной ситуации произошло загрязнение атмосферного воздуха, воды, почвы загрязняющими веществами, превышающее предельно допустимые концентрации.

16. Факт утраты имущества первой необходимости устанавливается решением Комиссии исходя из следующих критериев:

1) частичная утрата имущества первой необходимости – приведение в результате воздействия поражающих факторов источника чрезвычайной ситуации части находящегося в жилом помещении, попавшем в зону чрезвычайной ситуации, имущества первой необходимости (не менее трех предметов имущества первой необходимости) в состояние, непригодное для дальнейшего использования;

2) полная утрата имущества первой необходимости – приведение в результате воздействия поражающих факторов источника чрезвычайной ситуации всего находящегося в жилом помещении, попавшем в зону чрезвычайной ситуации, имущества первой необходимости в состояние, непригодное для дальнейшего использования.

17. При определении степени утраты имущества первой необходимости учитывается утрата предметов имущества первой необходимости каждой категории однократно.

18. Для целей Положения под имуществом первой необходимости понимается минимальный набор непродовольственных товаров общесемейного пользования, необходимых для сохранения здоровья человека и обеспечения его жизнедеятельности, включающий:

1) предметы для хранения и приготовления пищи – холодильник, газовая плита (электроплита) и шкаф для посуды;

2) предметы мебели для приема пищи – стол и стул (табуретка);

3) предмет мебели для сна – кровать (диван);

4) средство информирования граждан – телевизор (радио);

5) предметы средств водоснабжения и отопления (в случае отсутствия централизованного водоснабжения и отопления) – насос для подачи воды, водонагреватель и отопительный котел (переносная печь).

3. Права Комиссии

19. Комиссия в пределах своей компетенции имеет право:

1) с целью оказания содействия Комиссии в сборе документов и иных сведений обращаться к гражданам, подавшим заявления об оказании единовременной материальной помощи и (или) финансовой помощи в связи с утратой ими имущества первой необходимости в результате чрезвычайной ситуации по соответствующей форме (приложения №№1, 2, 4, 5, 7 – 10 к Положению) (далее – заявление).

2) заслушивать на своих заседаниях представителей структурных подразделений администрации городского округа «Город Калининград», организаций и учреждений, граждан, подавших заявления, по вопросам, относящимся к предмету ведения Комиссии;

3) привлекать для участия в своей работе работников структурных подразделений администрации городского округа «Город Калининград» и учреждений по согласованию с их руководителями;

4) запрашивать во всех органах, учреждениях и организациях любой формы собственности, необходимые документы и сведения по вопросам, входящим в компетенцию Комиссии.

4. Организация деятельности Комиссии

20. Заседания Комиссии созываются по мере необходимости.

Заседание является правомочным, если на нем присутствует более половины членов Комиссии. В случае отсутствия члена Комиссии на заседании он имеет право представить свое мнение по рассматриваемым вопросам в письменной форме.

Решения Комиссии принимаются на ее заседаниях открытым голосованием простым большинством голосов присутствующих членов Комиссии. В случае равенства голосов решающим является голос председателя Комиссии.

Решение оформляется в виде заключения. Решения Комиссии могут быть обжалованы в порядке, установленном действующим законодательством.

21. После поступления в Комиссию заявления гражданина и (или) информации из уполномоченного органа исполнительной власти Калининградской области и (или) комитета по социальной политике администрации городского округа «Город Калининград» секретарь Комиссии в течение трех рабочих дней делает запросы в федеральные и региональные органы исполнительной власти, структурные подразделения администрации городского округа «Город Калининград», должностным лицам, в организации и учреждения с целью получения документов и сведений о проживании граждан в жилых помещениях, находящихся в зоне чрезвычайной ситуации, осуществляет организацию работы по подготовке заседания Комиссии.

22. Комиссия на заседании анализирует полученные сведения, документы и на их основании готовит заключение об установлении факта проживания в жилом помещении, находящемся в зоне чрезвычайной ситуации, и факта нарушения условий жизнедеятельности заявителя в результате чрезвычайной ситуации и (или) заключение об установлении факта проживания в жилом помещении, находящемся в зоне чрезвычайной ситуации, и факта утраты заявителем имущества первой необходимости в результате чрезвычайной ситуации.

23. Списки граждан, нуждающихся в получении единовременной материальной помощи, формируются на основании заявлений граждан и заключений Комиссии об установлении факта проживания в жилом помещении, находящемся в зоне чрезвычайной ситуации, и факта нарушения условий жизнедеятельности заявителя в результате чрезвычайной ситуации (далее – заключение об установлении фактов проживания и нарушения условий жизнедеятельности).

Заключение об установлении фактов проживания и нарушения условий жизнедеятельности может быть подготовлено Комиссией на одного или нескольких граждан, проживающих в одном жилом помещении, находящемся в зоне чрезвычайной ситуации.

Заключение об установлении фактов проживания и нарушения условий жизнедеятельности подписывается всеми членами Комиссии. Граждане, нуждающиеся в получении единовременной материальной помощи, ознакомляются с заключением.

Заключение об установлении фактов проживания и нарушения условий жизнедеятельности утверждается главой администрации городского округа «Город Калининград» (приложение №3 к Положению).

24. Списки граждан, нуждающихся в получении финансовой помощи в связи с утратой ими имущества первой необходимости, формируются на основании заявлений граждан и заключений Комиссии об установлении факта проживания в жилом помещении, находящемся в зоне чрезвычайной ситуации, и факта утраты заявителем имущества первой необходимости в результате чрезвычайной ситуации (далее – заключение об установлении фактов проживания и утраты имущества).

Заключение об установлении фактов проживания и утраты имущества составляется Комиссией в целях определения утраты гражданами имущества первой необходимости в результате чрезвычайной ситуации в соответствии с критериями, указанными в пункте 16 Положения.

Заключение об установлении фактов проживания и утраты имущества может быть подготовлено Комиссией на одного или нескольких граждан, проживающих в одном жилом помещении, находящемся в зоне чрезвычайной ситуации.

Заключение об установлении фактов проживания и утраты имущества подписывается всеми членами Комиссии. Граждане, нуждающиеся в получении финансовой помощи в связи с утратой ими имущества первой необходимости, ознакомляются с заключением.

Заключение об установлении фактов проживания и утраты имущества утверждается главой администрации городского округа «Город Калининград» (приложение №6 к Положению).

25. Глава администрации городского округа «Город Калининград» подписывает списки граждан, нуждающихся в получении единовременной материальной помощи, и списки граждан, нуждающихся в получении финансовой помощи в связи с утратой ими имущества первой необходимости, в части установления факта проживания граждан в жилых помещениях, находящихся в зоне чрезвычайной ситуации, факта нарушения условий жизнедеятельности граждан и факта утраты ими имущества первой необходимости в результате чрезвычайной ситуации, после чего секретарь Комиссии направляет указанные списки вместе с заключениями Комиссии в уполномоченный орган исполнительной власти Калининградской области.

26. При ликвидации чрезвычайных ситуаций муниципального характера списки граждан, указанные в пункте 25 Положения, вместе с заключениями Комиссии секретарь Комиссии направляет в комитет по социальной политике администрации городского округа «Город Калининград».

27. Списки граждан, нуждающихся в получении единовременного пособия в связи с гибелью (смертью) члена семьи (включая пособие на погребение погибшего (умершего) члена семьи) (далее – списки на единовременное пособие в связи с гибелью (смертью)), формируются на основании заявлений граждан, постановления следователя (дознавателя, судьи) или определения суда, подтверждающих факт гибели (смерти) гражданина в результате чрезвычайной ситуации.

28. Списки граждан, нуждающихся в получении единовременного пособия в связи с получением вреда здоровью (далее – списки на единовременное пособие в связи с получением вреда здоровью), формируются на основании заявлений граждан, постановления следователя (дознавателя, судьи) или определения суда о признании граждан пострадавшими и получившими вред здоровью в результате чрезвычайной ситуации и информации о степени тяжести вреда здоровью.

29. Глава администрации городского округа «Город Калининград» подписывает списки на единовременное пособие в связи с гибелью (смертью) и списки на единовременное пособие в связи с получением вреда здоровью, после чего секретарь Комиссии направляет их в уполномоченный орган исполнительной власти Калининградской области.

30. При ликвидации чрезвычайных ситуаций муниципального характера списки граждан, указанные в пункте 29 Положения, секретарь Комиссии направляет в комитет по социальной политике администрации городского округа «Город Калининград».

Приложение №1 к Положению
(форма)

Главе администрации
городского округа «Город Калининград»

ЗАЯВЛЕНИЕ

Прошу назначить мне, _____ ,
(фамилия, имя, отчество (при наличии), дата рождения, данные документа, удостоверяющего личность, адрес места жительства)

выплату единовременной материальной помощи в связи с нарушением условий жизнедеятельности в результате чрезвычайной ситуации: _____
(причина нарушения условий жизнедеятельности)

_____ ,
(дата нарушения условий жизнедеятельности)

_____ .

(указывается способ выплаты: через кредитные организации или через организации почтовой связи)

Контактные данные заявителя:
Телефон: _____
Банковские реквизиты для выплаты:
Лицевой счет: _____
Расчетный счет: _____
Наименование банка: _____
БИК _____
ИНН _____
КПП _____
Номер банковской карты

« ____ » _____ г. _____ _____
(дата) (подпись) (фамилия, инициалы)

В соответствии с Федеральным законом от 27 июля 2006 г. №152-ФЗ «О персональных данных» даю согласие на обработку (сбор, систематизацию, накопление, хранение, уточнение, использование, распространение (в том числе передачу), обезличивание, блокирование, уничтожение) сведений, указанных в настоящем заявлении и прилагаемых документах.

Мне разъяснено, что данное согласие может быть отозвано мною.

« ____ » _____ г. _____ _____
(дата) (подпись) (фамилия, инициалы)

Приложение №2 к Положению
(форма)

Главе администрации
городского округа «Город Калининград»

ЗАЯВЛЕНИЕ

Прошу назначить мне, представителю и (или) законному представителю несовершеннолетнего или недееспособного лица,

_____
_____ ,
(фамилия, имя, отчество (при наличии), дата рождения, данные документа, удостоверяющего личность, адрес места жительства, данные документа, подтверждающего полномочия представителя)

выплату единовременной материальной помощи в связи с нарушением условий жизнедеятельности в результате чрезвычайной ситуации: _____
(причина нарушения условий жизнедеятельности)
_____ ,
(дата нарушения условий жизнедеятельности)

на моих несовершеннолетних детей:
1. _____
(фамилия, имя, отчество (при наличии), дата рождения, свидетельство о рождении (серия, номер, дата), дата и номер записи акта о рождении или реквизиты документа о рождении, выданного компетентным органом иностранного государства)
2. _____ ,
(фамилия, имя, отчество (при наличии), дата рождения, свидетельство о рождении (серия, номер, дата), дата и номер записи акта о рождении или реквизиты документа о рождении, выданного компетентным органом иностранного государства)

на иных лиц, представителем и (или) законным представителем которых я являюсь:
1. _____
(фамилия, имя, отчество (при наличии), дата рождения, данные документа, удостоверяющего личность)
2. _____ ,
(фамилия, имя, отчество (при наличии), дата рождения, данные документа, удостоверяющего личность)

_____
(указывается способ выплаты: через кредитные организации или через организации почтовой связи)

Контактные данные заявителя:
Телефон: _____
Банковские реквизиты для выплаты:
Лицевой счет: _____
Расчетный счет: _____
Наименование банка: _____
БИК _____
ИНН _____
КПП _____
Номер банковской карты _____

« ____ » _____ г. _____ _____
(дата) (подпись) (фамилия, инициалы)

В соответствии с Федеральным законом от 27 июля 2006 г. №152-ФЗ «О персональных данных» даю согласие на обработку (сбор, систематизацию, накопление, хранение, уточнение, использование, распространение (в том числе передачу), обезличивание, блокирование, уничтожение) сведений, указанных в настоящем заявлении и прилагаемых документах.

Мне разъяснено, что данное согласие может быть отозвано мною.

« ____ » _____ г. _____ _____
(дата) (подпись) (фамилия, инициалы)

Приложение №3 к Положению
(форма)

УТВЕРЖДАЮ
Глава администрации городского
округа «Город Калининград»

_____
(подпись, фамилия, инициалы)
«__» _____ 20__ г.
М.П.

ЗАКЛЮЧЕНИЕ
об установлении факта проживания в жилом помещении, находящемся в зоне чрезвычайной ситуации, и факта нарушения условий жизнедеятельности заявителя в результате чрезвычайной ситуации

_____
(реквизиты нормативного правового акта об отнесении сложившейся ситуации к чрезвычайной)

Комиссия, действующая на основании _____ , в составе:
Председатель комиссии: _____
Члены комиссии: _____
_____
_____
провела _____ обследование условий жизнедеятельности заявителя:
(дата)
Ф.И.О. заявителя: _____
Адрес места жительства: _____
_____
Факт проживания в жилом помещении _____
(Ф.И.О. заявителя)
установлен/не установлен на основании _____ .
(нужное подчеркнуть) (указать, если факт проживания установлен)
Дата начала нарушения условий жизнедеятельности: _____
Характер нарушения условий жизнедеятельности:

Критерии нарушения условий жизнедеятельности	Показатели критериев нарушения условий жизнедеятельности	Состояние
Невозможность проживания заявителя в жилом помещении:	1) здание (жилое помещение):	
	фундамент	Поврежден (частично разрушен)/не поврежден (частично не разрушен)
	стены	Повреждены (частично разрушены)/не повреждены (частично не разрушены)
	перегородки	Повреждены (частично разрушены)/не повреждены (частично не разрушены)
	перекрытия	Повреждены (частично разрушены)/не повреждены (частично не разрушены)
	полы	Повреждены (частично разрушены)/не повреждены (частично не разрушены)
	крыша	Повреждена (частично разрушена)/не повреждена (частично не разрушена)
	окна и двери	Повреждены (частично разрушены)/не повреждены (частично не разрушены)
	отделочные работы	Повреждены (частично разрушены)/не повреждены (частично не разрушены)
	печное отопление	Повреждено (частично разрушено)/не повреждено (частично не разрушено)
	электроосвещение	Повреждено (частично разрушено)/не повреждено (частично не разрушено)
	прочие	Повреждены (частично разрушены)/не повреждены (частично не разрушены)
	2) теплоснабжение здания (жилого помещения)	Нарушено/не нарушено
	3) водоснабжение здания (жилого помещения)	Нарушено/не нарушено
	4) электроснабжение здания (жилого помещения)	Нарушено/не нарушено
	5) возможность использования лифта	Возможно/невозможно
Невозможность осуществления транспортного сообщения между территорией проживания заявителя и иными территориями, где условия жизнедеятельности не были нарушены	1) наличие и состав общественного транспорта в районе проживания заявителя	Доступно/недоступно
	2) функционирование общественного транспорта от ближайшего к заявителю остановочного пункта	Возможно/невозможно
Нарушение санитарно-эпидемиологического благополучия заявителя		Нарушено/не нарушено

Факт нарушения условий жизнедеятельности при чрезвычайной ситуации устанавливается на основании одного или нескольких указанных критериев, характеризующих невозможность проживания заявителя в жилом помещении.

Факт нарушения условий жизнедеятельности _____
(Ф.И.О. заявителя)
в результате чрезвычайной ситуации установлен/не установлен.
(нужное подчеркнуть)

Председатель комиссии:
_____
(должность, подпись, фамилия, инициалы)

Члены комиссии:
_____
(должность, подпись, фамилия, инициалы)
_____
(должность, подпись, фамилия, инициалы)
_____
(должность, подпись, фамилия, инициалы)

С заключением комиссии ознакомлен:
заявитель _____
(подпись, фамилия, инициалы)

Приложение №4 к Положению
(форма)

Главе администрации
городского округа «Город Калининград»

ЗАЯВЛЕНИЕ

Прошу назначить мне _____ ,
_____ ,
(фамилия, имя, отчество (при наличии), дата рождения, данные документа, удостоверяющего личность, адрес места жительства)

выплату финансовой помощи в связи с утратой имущества первой необходимости: _____
(причина утраты)
_____ ,
(дата утраты)
_____
(указывается способ выплаты: через кредитные организации или через организации почтовой связи)

Контактные данные заявителя:
Телефон: _____
Банковские реквизиты для выплаты:
Лицевой счет: _____
Расчетный счет: _____
Наименование банка: _____
БИК _____
ИНН _____
КПП _____
Номер банковской карты _____

« ____ » _____ г. _____ _____
(дата) (подпись) (фамилия, инициалы)

В соответствии с Федеральным законом от 27 июля 2006 г. №152-ФЗ «О персональных данных» даю согласие на обработку (сбор, систематизацию, накопление, хранение, уточнение, использование, распространение (в том числе передачу), обезличивание, блокирование, уничтожение) сведений, указанных в настоящем заявлении и прилагаемых документах.

Мне разъяснено, что данное согласие может быть отозвано мною.

« ____ » _____ г. _____ _____
(дата) (подпись) (фамилия, инициалы)

Приложение №5 к Положению
(форма)

Главе администрации
городского округа «Город Калининград»

ЗАЯВЛЕНИЕ

Прошу назначить мне, представителю и (или) законному представителю несовершеннолетнего или недееспособного лица, _____
_____ ,
(фамилия, имя, отчество (при наличии), дата рождения, данные документа, удостоверяющего личность, адрес места жительства, данные документа, подтверждающего полномочия представителя)

выплату финансовой помощи в связи с утратой имущества первой необходимости: _____
(причина утраты)
_____ ,
(дата утраты)

на моих несовершеннолетних детей:
1. _____
(фамилия, имя, отчество (при наличии), дата рождения, свидетельство о рождении (серия, номер, дата), дата и номер записи акта о рождении или реквизиты документа о рождении, выданного компетентным органом иностранного государства)
2. _____ ,
(фамилия, имя, отчество (при наличии), дата рождения, свидетельство о рождении (серия, номер, дата), дата и номер записи акта о рождении или реквизиты документа о рождении, выданного компетентным органом иностранного государства)

на иных лиц, представителем и (или) законным представителем которых я являюсь:
1. _____
(фамилия, имя, отчество (при наличии), дата рождения, данные документа, удостоверяющего личность)
2. _____ ,
(фамилия, имя, отчество (при наличии), дата рождения, данные документа, удостоверяющего личность)

_____
(указывается способ выплаты: через кредитные организации или через организации почтовой связи)

Контактные данные заявителя:
Телефон: _____
Банковские реквизиты для выплаты:
Лицевой счет: _____
Расчетный счет: _____
Наименование банка: _____
БИК _____
ИНН _____
КПП _____
Номер банковской карты _____

« ____ » _____ г. _____ _____
(дата) (подпись) (фамилия, инициалы)

В соответствии с Федеральным законом от 27 июля 2006 г. №152-ФЗ «О персональных данных» даю согласие на обработку (сбор, систематизацию, накопление, хранение, уточнение, использование, распространение (в том числе передачу), обезличивание, блокирование, уничтожение) сведений, указанных в настоящем заявлении и прилагаемых документах.

Мне разъяснено, что данное согласие может быть отозвано мною.

« ____ » _____ г. _____ _____
(дата) (подпись) (фамилия, инициалы)

Приложение №6 к Положению
(форма)

УТВЕРЖДАЮ
Глава администрации городского
округа «Город Калининград»

_____
(подпись, фамилия, инициалы)
«____» _____ 20 __ г.
М.П.

ЗАКЛЮЧЕНИЕ
об установлении факта проживания в жилом помещении, находящемся в зоне чрезвычайной ситуации, и факта утраты заявителем имущества первой необходимости в результате чрезвычайной ситуации

_____
(реквизиты нормативного правового акта об отнесении сложившейся ситуации к чрезвычайной)

Комиссия, действующая на основании _____ , в составе:
Председатель комиссии: _____
Члены комиссии: _____
_____
_____
провела _____ обследование утраченного имущества
(дата)
первой необходимости.
Адрес места жительства: _____

(Окончание на стр. 40)

(Окончание. Начало на стр. 37-39)

_____

Ф.И.О. заявителя: _____

Факт проживания в жилом помещении _____

(Ф.И.О. заявителя)

установлен/не установлен на основании _____

_____.

(нужное подчеркнуть) (указать, если факт проживания установлен)

Список утраченного имущества первой необходимости

Список имущества первой необходимости	Утрачено (да/нет)	Примечание
Предметы для хранения и приготовления пищи:		
холодильник		
газовая плита (электроплита)		
шкаф для посуды		
Предметы мебели для приема пищи:		
стол		
стул (табуретка)		
Предмет мебели для сна:		
кровать (диван)		
Средство информирования граждан:		
телевизор (радио)		
Предметы средств водоснабжения и отопления (заполняется в случае отсутствия централизованного водоснабжения и отопления):		
насос для подачи воды		
водонагреватель		
котел отопительный (переносная печь)		

Факт утраты имущества первой необходимости _____

(Ф.И.О. заявителя)

в результате чрезвычайной ситуации установлен/не установлен.

(нужное подчеркнуть)

Председатель комиссии:

_____

(должность, подпись, фамилия, инициалы)

Члены комиссии:

_____

(должность, подпись, фамилия, инициалы)

_____

(должность, подпись, фамилия, инициалы)

_____

(должность, подпись, фамилия, инициалы)

С заключением комиссии ознакомлен:

заявитель _____

(подпись, фамилия, инициалы)

Приложение №7 к Положению

(форма)

Главе администрации
городского округа «Город Калининград»

ЗАЯВЛЕНИЕ

Прошу назначить мне _____,

_____,

(фамилия, имя, отчество (при наличии), дата рождения, данные документа, удостоверяющего личность, адрес места жительства)

выплату единовременного пособия как члену семьи _____

_____

(указать одно из: супруг (супруга), ребенок, родитель, лицо, находившееся на иждивении)

_____

(супругу (супруге) указать фамилию до заключения брака, реквизиты записи о заключении брака (номер, дату записи и орган ЗАГС, где составлена запись) (при наличии))

погибшего (умершего) _____

_____

(фамилия, имя, отчество (при наличии) погибшего (умершего), дата рождения, реквизиты постановления следователя (дознавателя, судьи) или определения суда, подтверждающие факт гибели (смерти) гражданина в результате чрезвычайной ситуации)

в результате чрезвычайной ситуации на территории _____

_____ ,

(наименование субъекта Российской Федерации)

через _____ .

(указывается способ выплаты: через кредитные организации или через организации почтовой связи)

Контактные данные заявителя:

Телефон: _____

Банковские реквизиты для выплаты:

Лицевой счет: _____

Расчетный счет: _____

Наименование банка: _____

БИК _____

ИНН _____

КПП _____

Номер банковской карты _____

« ____ » _____ г. _____ _____

(дата) (подпись) (фамилия, инициалы)

В соответствии с Федеральным законом от 27 июля 2006 г. №152-ФЗ «О персональных данных» даю согласие на обработку (сбор, систематизацию, накопление, хранение, уточнение, использование, распространение (в том числе передачу), обезличивание, блокирование, уничтожение) сведений, указанных в настоящем заявлении и прилагаемых документах.

Мне разъяснено, что данное согласие может быть отозвано мною.

« ____ » _____ г. _____ _____

(дата) (подпись) (фамилия, инициалы)

Приложение №8 к Положению

(форма)

Главе администрации
городского округа «Город Калининград»

ЗАЯВЛЕНИЕ

Прошу назначить мне, представителю и (или) законному представителю несовершеннолетнего или недееспособного лица, _____

_____,

(фамилия, имя, отчество (при наличии), дата рождения, данные документа, удостоверяющего личность, адрес места жительства, данные документа, подтверждающего полномочия представителя)

выплату единовременного пособия члену(-ам) семьи _____

_____

(указать одно из: супруг (супруга), ребенок, родитель, лицо, находившееся на иждивении)

погибшего (умершего) _____

(фамилия, имя, отчество (при наличии) погибшего (умершего), дата рождения, реквизиты постановления следователя (дознавателя, судьи) или определения суда, подтверждающие факт гибели (смерти) гражданина в результате чрезвычайной ситуации)

в результате чрезвычайной ситуации на территории _____ ,

(наименование субъекта Российской Федерации)

моим несовершеннолетним детям:

1. _____

(фамилия, имя, отчество (при наличии), дата рождения, свидетельство о рождении (серия, номер, дата), дата и номер записи акта о рождении или реквизиты документа о рождении, выданного компетентным органом иностранного государства)

2. _____,

(фамилия, имя, отчество (при наличии), дата рождения, свидетельство о рождении (серия, номер, дата), дата и номер записи акта о рождении или реквизиты документа о рождении, выданного компетентным органом иностранного государства)

иным лицам, представителем и (или) законным представителем которых я являюсь:

1. _____

(фамилия, имя, отчество (при наличии), дата рождения, данные документа, удостоверяющего личность)

2. _____,

(фамилия, имя, отчество (при наличии), дата рождения, данные документа, удостоверяющего личность)

_____.

(указывается способ выплаты: через кредитные организации или через организации почтовой связи)

Контактные данные заявителя:

Телефон: _____

Банковские реквизиты для выплаты:

Лицевой счет: _____

Расчетный счет: _____

Наименование банка: _____

БИК _____

ИНН _____

КПП _____

Номер банковской карты _____

« ____ » _____ г. _____ _____

(дата) (подпись) (фамилия, инициалы)

В соответствии с Федеральным законом от 27 июля 2006 г. №152-ФЗ «О персональных данных» даю согласие на обработку (сбор, систематизацию, накопление, хранение, уточнение, использование, распространение (в том числе передачу), обезличивание, блокирование, уничтожение) сведений, указанных в настоящем заявлении и прилагаемых документах.

Мне разъяснено, что данное согласие может быть отозвано мною.

« ____ » _____ г. _____ _____

(дата) (подпись) (фамилия, инициалы)

Приложение №9 к Положению

(форма)

Главе администрации
городского округа «Город Калининград»

ЗАЯВЛЕНИЕ

Прошу назначить мне, _____

_____,

(фамилия, имя, отчество (при наличии), дата рождения, данные документа, удостоверяющего личность, адрес места жительства)

выплату единовременного пособия в связи с получением мною вреда здоровью в результате чрезвычайной ситуации на территории: __

_____,

(наименование субъекта Российской Федерации)

_____,

(реквизиты постановления следователя (дознавателя, судьи) или определения суда о признании гражданина пострадавшим и получившим вред здоровью в результате чрезвычайной ситуации)

_____

(указывается способ выплаты: через кредитные организации или через организации почтовой связи)

Контактные данные заявителя:

Телефон: _____

Банковские реквизиты для выплаты:

Лицевой счет: _____

Расчетный счет: _____

Наименование банка: _____

БИК _____

ИНН _____

КПП _____

Номер банковской карты _____

« ____ » _____ г. _____ _____

(дата) (подпись) (фамилия, инициалы)

В соответствии с Федеральным законом от 27 июля 2006 г. №152-ФЗ «О персональных данных» даю согласие на обработку (сбор, систематизацию, накопление, хранение, уточнение, использование, распространение (в том числе передачу), обезличивание, блокирование, уничтожение) сведений, указанных в настоящем заявлении и прилагаемых документах.

Мне разъяснено, что данное согласие может быть отозвано мною.

« ____ » _____ г. _____ _____

(дата) (подпись) (фамилия, инициалы)

Приложение №10 к Положению

(форма)

Главе администрации
городского округа «Город Калининград»

ЗАЯВЛЕНИЕ

Прошу назначить мне, представителю и (или) законному представителю несовершеннолетнего или недееспособного лица, _____

_____,

(фамилия, имя, отчество (при наличии), дата рождения, данные документа, удостоверяющего личность, адрес места жительства, данные документа, подтверждающего полномочия представителя)

выплату единовременного пособия в связи с получением вреда здоровью в результате чрезвычайной ситуации на территории: _____

_____ ,

(наименование субъекта Российской Федерации)

моими несовершеннолетними детьми:

1. _____

(фамилия, имя, отчество (при наличии), дата рождения, свидетельство о рождении (серия, номер, дата), дата и номер записи акта о рождении или реквизиты документа о рождении, выданного компетентным органом иностранного государства, реквизиты постановления следователя (дознавателя, судьи) или определения суда о признании гражданина пострадавшим и получившим вред здоровью в результате чрезвычайной ситуации)

2. _____,

(фамилия, имя, отчество (при наличии), дата рождения, свидетельство о рождении (серия, номер, дата), дата и номер записи акта о рождении или реквизиты документа о рождении, выданного компетентным органом иностранного государства, реквизиты постановления следователя (дознавателя, судьи) или определения суда о признании гражданина пострадавшим и получившим вред здоровью в результате чрезвычайной ситуации)

иными лицами, представителем и (или) законным представителем которых я являюсь:

1. _____

(фамилия, имя, отчество (при наличии), дата рождения, данные документа, удостоверяющего личность, реквизиты постановления следователя (дознавателя, судьи) или определения суда о признании гражданина пострадавшим и получившим вред здоровью в результате чрезвычайной ситуации)

2. _____ ,

(фамилия, имя, отчество (при наличии), дата рождения, данные документа, удостоверяющего личность, реквизиты постановления следователя (дознавателя, судьи) или определения суда о признании гражданина пострадавшим и получившим вред здоровью в результате чрезвычайной ситуации)

_____

(указывается способ выплаты: через кредитные организации или через организации почтовой связи)

Контактные данные заявителя:

Телефон: _____

Банковские реквизиты для выплаты:

Лицевой счет: _____

Расчетный счет: _____

Наименование банка: _____

БИК _____

ИНН _____

КПП _____

Номер банковской карты _____

« ____ » _____ г. _____ _____

(дата) (подпись) (фамилия, инициалы)

В соответствии с Федеральным законом от 27 июля 2006 г. №152-ФЗ «О персональных данных» даю согласие на обработку (сбор, систематизацию, накопление, хранение, уточнение, использование, распространение (в том числе передачу), обезличивание, блокирование, уничтожение) сведений, указанных в настоящем заявлении и прилагаемых документах.

Мне разъяснено, что данное согласие может быть отозвано мною.

« ____ » _____ г. _____ _____

(дата) (подпись) (фамилия, инициалы)

Реестр брошенных транспортных средств, размещённых на территории городского округа «Город Калининград»

№ п/п	Транспортное средство	Государственный регистрационный знак	Адрес местонахождения транспортного средства
1	«ВАЗ-2108»	О815РК/39RUS	ул. Макаренко, 3
2	«Volkswagen Transporter»	К510ТК/39RUS	ул. Макаренко, 3
3	«Leyland DAF 200»	отсутствует	пер. Воздушный, 9
4	«Mitsubishi»	отсутствует	пер. Воздушный, 9
5	«КАМАЗ»	отсутствует	пер. Ржевский 1-й, 7
6	«Scania»	отсутствует	ул. Макаренко, 3
7	«IVECO»	отсутствует	ул. Макаренко, 3
8	«Volkswagen»	отсутствует	ул. О. Кошевого, 33
9	«Scania»	отсутствует	ул. Макаренко, 3
10	«Volkswagen Golf»	О108КН/39RUS	ул. Лейт. Яналова, 2
11	«Kia Sephia»	Р191РО/39RUS	ул. Ст. Дадаева, 3
12	«Audi 80»	М685ЕО/39RUS	пр-кт Ленинский, 129-123
13	«Opel Vectra»	К996ТН/39RUS	ул. Горького, 180
14	«Opel Astra»	Р406МХ/39RUS	пр-кт Московский, 155-159
15	«Volkswagen Golf»	отсутствует	пр-кт Московский, 375
16	«Opel Vectra»	Н958КХ/39RUS	пр-кт Московский, 375
17	«Fiat Marea»	К697МН/39RUS	ул. Береговая, 40
18	«Ford Scorpio»	отсутствует	ул. Красносельская, 85 Б
19	«Fiat Ducato»	отсутствует	ул. Кутузова, 9
20	«Renault Laguna»	отсутствует	ул. Нарвская, 50
21	«Ford Transit»	Р937ТХ/39RUS	ул. А. Невского, 255
22	«Audi 100»	О982ЕР/39RUS	ул. Горького, 176 Г, корп. 2

Адрес редакции, издателя:
236040, Калининградская обл.,
г. Калининград, пл. Победы, д. 1, каб. №472.
Тел. 21-48-07, тел./факс 93-68-07
E-mail: gazetaklgd@mail.ru
Сайт: www.grazdanin-gazeta.ru

Директор и главный редактор газеты «Гражданин»
КИРИН С.В.

Учредитель - администрация городского округа «Город Калининград»

Газета зарегистрирована Управлением Федеральной службы по надзору в сфере связи, информационных технологий и массовых коммуникаций по Калининградской области
Свидетельство ПИ № ТУ39-00168 от 10.04.2012 г.
Бесплатно

Отпечатано в ФГУП «И и Т газеты «Страж Балтики» Минобороны России,
236006, г. Калининград, ул. С. Тюленина, 15.
Заказ 1592. Время подписания в печать 29.03.2023 г.:
по графику - 18.00, фактическое - 17.30
Дата выхода в свет: 30.03.2023 г.

При перепечатке ссылка на газету «ГРАЖДАНИН» обязательна.
Редакция знакомится с письмами читателей, не вступая в переписку.
Рукописи не рецензируются и не возвращаются.
Материалы, помеченные знаком (пр), публикуются на правах рекламы. За содержание рекламных материалов редакция ответственности не несёт.